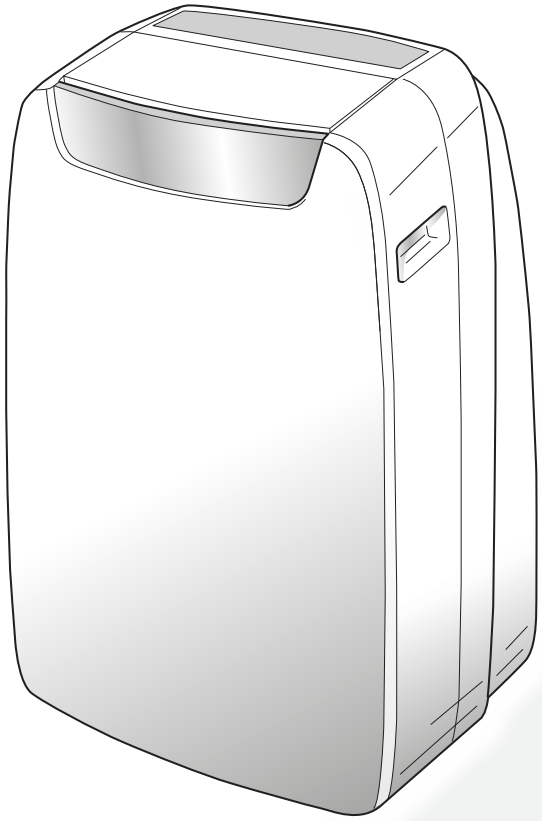

DOLCECLIMA AIR PRO

ISTRUZIONI PER USO E MANUTENZIONE **IT**

INSTRUCTION FOR USE AND MAINTENANCE **EN**

MODE D'EMPLOI ET D'ENTRETIEN **FR**

GEBRAUCHS- UND WARTUNGSANWEISUNGEN **DE**

INSTRUCCIONES PARA EL USO Y EL MANTENIMIENTO **ES**

INSTRUÇÕES PARA O USO E MANUTENÇÃO **PT**

GEBRUIKS- EN ONDERHOUDSAANWIJZINGEN **NL**

ΟΔΗΓΙΕΣ ΧΡΗΣΗΣ ΚΑΙ ΣΥΝΤΗΡΗΣΗΣ **EL**

INSTRUKCJA OBSŁUGI I KONSERWACJI **PL**

INSTRUCȚIUNI DE FOLOSIRE ȘI ÎNTREȚINERE **RO**

INSTRUKTIONER FÖR ANVÄNDNING OCH UNDERHÅLL **SV**

KÄYTTÖ- JA HUOLTO-OHJEET **FI**

BRUKS- OG VEDLIKEHOLDSINSTRUKSJONER **NO**

KEZELÉSI ÉS KARBANTARTÁSI ÚTMUTATÓ **HU**

NÁVOD K POUŽITÍ A ÚDRŽBĚ **CZ**

ІНСТРУКЦІЯ З ВИКОРИСТАННЯ ТА ОБСЛУГОВУВАННЯ **UK**

BRUGS- OG VEDLIGEHOLDELSESANVISNING **DA**



ATTENZIONE: MATERIALE INFIAMMABILE
WARNING: FLAMMABLE MATERIAL
ATTENTION : MATÉRIAU INFLAMMABLE
ACHTUNG: BRENNBARES MATERIAL
ATENCIÓN: MATERIAL INFLAMABLE
ATENÇÃO: MATERIAL INFLAMÁVEL
LET OP: BRANDBAAR MATERIAAL
ΠΡΟΣΟΧΉ: ΕΥΦΛΕΚΤΟ ΥΛΙΚΟ
UWAGA: MATERIAŁ ŁATWOPALNY
ATENȚIE: MATERIAL INFLAMABIL
VARNÍNG: BRANDFARLIGT MATERIAL
VAROITUS: SYTTYVÄ AINE
ADVARSEL: BRANNFARLIG MATERIALE
VFIGYELEM: GYÚLÉKONY ANYAG
UPOZORNĚNÍ:HOŘLAVÝ MATERIÁL
ПОПЕРЕДЖЕННЯ: ЛЕГКОЗАЙМИСТИЙ МАТЕРІАЛ
ADVARSEL: BRANDFARLIGT MATERIALE



OLIMPIA SPLENDID
HOME OF COMFORT

AVVERTENZE (IT)

1. L'apparecchio contiene gas R290 (classificazione infiammabilità A3).
2. L'apparecchio deve essere immagazzinato in un locale ben ventilato in cui la dimensione della stanza corrisponde alle misure specificate per l'utilizzo dell'apparecchio. L'apparecchio deve essere installato, utilizzato e conservato in un locale la cui superficie rispetti le dimensioni minime indicate nella tabella di pagina 6. Questo apparecchio contiene una quantità di gas refrigerante R290 pari a quella indicata nell'etichetta dati posta sull'apparecchio.
3. L'apparecchio può essere utilizzato da bambini di età non inferiore a 8 anni e da persone con ridotte capacità fisiche, sensoriali o mentali, o prive di esperienza o della necessaria conoscenza, purché sotto sorveglianza oppure dopo che le stesse abbiano ricevuto istruzioni relative all'uso sicuro dell'apparecchio e alla comprensione dei pericoli ad esso inerenti. I bambini non devono giocare con l'apparecchio. La pulizia e la manutenzione destinata ad essere effettuata dall'utilizzatore non deve essere effettuata da bambini senza sorveglianza (applicabile per i paesi dell'Unione Europea).
4. L'apparecchio può essere utilizzato da persone (inclusi i bambini) con ridotte capacità fisiche, sensoriali o mentali, o prive di esperienza o della necessaria conoscenza, purché sotto sorveglianza oppure dopo che le stesse abbiano ricevuto istruzioni relative all'uso sicuro dell'apparecchio da una persona responsabile per la loro sicurezza (applicabile solo per i paesi fuori dall'Unione Europea).
5. Se il cavo di alimentazione è danneggiato, esso deve essere sostituito dal costruttore o dal suo servizio assistenza tecnica o comunque da una persona con qualifica similare, in modo da prevenire ogni rischio.
6. Per prevenire ogni rischio di folgorazione è indispensabile scollegare la spina dalla presa di corrente prima di effettuare ogni operazione di manutenzione sull'apparecchio.
7. Per il corretto funzionamento dell'apparecchio, rispettare le distanze minime e le indicazioni riportate nel presente manuale (vedere figura 1).

WARNINGS (EN)

1. The appliance contains R290 gas (A3 flammability classification)
2. The appliance shall be stored in a well-ventilated area where the room size corresponds to the room area as specified for operation. The appliance must be installed, used and stored in a room with a floor surface in compliance with the minimum sizes indicated in the chart at page 6. This appliance contains a quantity of refrigerant gas R290 equal to the one indicated in the data label located on the appliance.
3. This appliance can be used by children aged from 8 years and above and person with reduced physical, sensory or mental capabilities or lack of experience and knowledge if they have been given supervision or instruction concerning use of the appliance in a safe way and understand the hazards involved. Children shall not play with the appliance. Cleaning and user maintenance shall not be made by children without supervision. (be applicable for the European Countries).
4. This appliance is not intended for use by persons (including childern) with reduced physical, sensory or mental capabilities or lack of experience and knowledge, unless they have been given supervision or instruction concerning use of the appliance by a person responsible for their safety. (be applicable for other countries except the European Countries).
5. If the power cable is damaged, it must be replaced by the manufacturer or by its technical support service or by similarly qualified personnel, to prevent any risk to the user.
6. To prevent any electrocution risk, it is essential to disconnect the plug from the power socket before performing any maintenance operation on the appliance.
7. For the correct operation of the appliance, observe the minimum distances and the indications written in this manual (see figure 1).

AVERTISSEMENTS (FR)

1. L'appareil contient du gaz R290 (classement d'inflammabilité A3)
2. L'appareil doit être stocké dans une pièce bien ventilée où la taille de la pièce correspond aux mesures indiquées pour l'utilisation de l'appareil. L'appareil doit être installé, utilisé et rangé dans une pièce dont la surface respecte les dimensions minimales indiquées dans le tableau de la page 6. Cet appareil contient une quantité de gaz réfrigérant R290 égale à celle indiquée sur l'étiquette de données figurant sur l'appareil.
3. Cet appareil peut être utilisé par des enfants âgés de moins de 8 ans et par des personnes dont les des capacités physiques, sensorielles ou mentales sont limitées, qui manquent d'expérience ou des connaissances nécessaires, à condition qu'elles soient sous surveillance ou après avoir reçu des instructions concernant l'utilisation en toute sécurité de l'appareil et la compréhension des dangers qui lui sont inhérents. Les enfants ne doivent pas jouer avec cet appareil. Le nettoyage et l'entretien qui incombent à l'utilisateur ne doivent pas être effectués par les enfants sans surveillance. (applicable pour les pays de l'Union européenne).
4. Cet appareil peut être utilisé par des personnes (y compris les enfants) dont les des capacités physiques, sensorielles ou mentales sont limitées, qui manquent d'expérience ou des connaissances nécessaires, à condition qu'elles soient sous surveillance ou après avoir reçu des instructions concernant l'utilisation en toute sécurité (uniquement pour les pays en dehors de l'Union Européenne).
5. Si le cordon d'alimentation est abîmé, il doit être remplacé par le fabricant ou par son service d'assistance technique ou, dans tous les cas, par une personne ayant une qualification similaire, de façon à prévenir tout risque.
6. Pour éviter tout risque d'électrochoc, il est essentiel de débrancher la fiche de la prise de courant avant de procéder à toute opération de maintenance de l'appareil.
7. Pour un fonctionnement correct de l'appareil, respectez les distances minimales et les indications de ce manuel (voir figure 1).

DE

WARNHINWEISE

1. Das Gerät enthält Gas R290 (Entflammbarkeitseinstufung A3).
2. Das Gerät ist in einem gut belüfteten Raum zu lagern; die Abmessungen des Raumes haben den Abmessungen zu entsprechen, die für den Gerätegebrauch angegeben sind. Das Gerät muss in einem Raum installiert, benutzt und gelagert werden, dessen Oberfläche den minimalen Abmessungen entspricht, die in der Tabelle auf Seite 6 angegeben sind. Die Menge an Kältemittel R290 entspricht den Angaben auf dem Datenschild am Apparat.
3. Kindern ab 8 Jahren und Personen mit eingeschränkten körperlichen, sinnlichen oder geistigen Fähigkeiten, von unerfahrenen oder unwissenden Personen können das Gerät benutzen, wenn diese überwacht werden oder Anleitungen zum sicheren Gebrauch des Geräts erhalten und dessen Gefahren verstanden haben. Kinder dürfen nicht mit dem Gerät spielen. Reinigungen und Wartungen, die der Benutzer ausführen kann, dürfen nicht von Kindern ohne Aufsicht vorgenommen werden (gilt für Länder der Europäischen Union).
4. Das Gerät kann von Personen (Kinder inbegriffen) mit eingeschränkten körperlichen, sinnlichen oder geistigen Fähigkeiten oder von unerfahrenen oder unwissenden Personen unter Überwachung benutzt werden oder nachdem sie entsprechende Anleitungen zum sicheren Gebrauch des Geräts durch eine, für ihre Sicherheit verantwortliche Person, erhalten haben (nur in Ländern außerhalb der Europäischen Union anwendbar).
5. Wenn das Stromkabel beschädigt ist, muss dieses zur Vermeidung jeglicher Gefahren vom Hersteller oder von dessen technischem Kundendienst beziehungsweise durch gleichermaßen qualifiziertes Personal ersetzt werden, um jeglicher Gefahr vorzubeugen.
6. Um jegliche Gefahr von Stromschlägen zu vermeiden, muss der Stecker vor jedem Wartungseingriff am Gerät aus der Steckdose gezogen werden.
7. Damit das Gerät einwandfrei funktioniert, die Minimalabstände und Anleitungen dieses Handbuchs beachten (siehe Abbildung 1).

ES

ADVERTENCIAS

1. El aparato contiene gas R290 (clasificación de inflamabilidad A3).
2. El aparato debe almacenarse en una lugar bien ventilada en el cual la dimensión de la habitación corresponda a las medidas especificadas para el uso del aparato. El aparato debe instalarse, utilizarse y almacenarse en una habitación cuya superficie respete las dimensiones mínimas en la tabla de página 6. Este aparato contiene una cantidad de gas refrigerante R290 igual a la indicada en la etiqueta de datos colocada en el aparato.
3. El aparato puede utilizarse por niños con una edad no inferior a los 8 años y por personas con reducidas capacidades físicas, sensoriales o mentales, o sin experiencia ni el necesario conocimiento, siempre y cuando bajo supervisión o después de que las mismas hayan recibido instrucciones relativas al uso seguro del aparato y a la comprensión de los peligros inherentes. Los niños no deben jugar con el aparato. La limpieza y el mantenimiento que deben efectuarse por el usuario no deben efectuarse por niños sin supervisión (aplicable para los países de la Unión Europea).
4. El aparato puede utilizarse por personas (incluso niños) con reducidas capacidades físicas, sensoriales o mentales, o sin experiencia ni el necesario conocimiento, siempre y cuando bajo supervisión o después de que las mismas hayan recibido instrucciones relativas al uso seguro del aparato por una persona responsable de su seguridad (sólo aplicable para los países fuera de la Unión Europea).
5 En caso de deterioro del cable de alimentación, debe ser sustituido por el fabricante, por el servicio de asistencia técnica o por una persona con cualificación similar, para prevenir cualquier riesgo.
6. Para prevenir cualquier riesgo de electrocución, es indispensable desconectar el enchufe de la toma de corriente antes de que se efectúe cualquiera operación de mantenimiento en el aparato.
7. Para el correcto funcionamiento del aparato, respete las distancias mínimas y las indicaciones indicadas en este manual (vea figura 1).

PT

ADVERTÊNCIAS

1. O aparelho contém gás R290 (classificação de ignição A3).
2. O aparelho deve ser armazenado num local bem ventilado e dimensionado de acordo com as especificações de utilização do próprio aparelho. O aparelho deve ser instalado, utilizado e conservado num local adequado, cuja superfície respeite as dimensões mínimas indicadas na tabela da página 6. A quantidade de gás refrigerante R290 que este aparelho contém está indicada na placa de identificação aplicada ao corpo do mesmo.
3. O aparelho pode ser utilizado por crianças de idade não inferior a 8 anos e por pessoas com capacidades físicas, sensoriais ou mentais reduzidas, ou sem experiência ou conhecimento suficiente, desde que sob a supervisão de uma pessoa capaz ou depois de terem recebido instruções relativas à utilização segura do aparelho e à compreensão dos perigos inerentes ao mesmo. As crianças não devem brincar com o aparelho. As operações de limpeza e manutenção de responsabilidade do utilizador não devem ser realizadas por crianças não supervisionadas (aplicável somente para os países da União Europeia).
4. O aparelho pode ser utilizado por pessoas (incluindo crianças) com capacidades físicas, sensoriais ou mentais reduzidas, ou sem experiência ou conhecimento suficiente, desde que sob a supervisão de uma pessoa capaz ou depois de terem recebido instruções relativas à utilização segura do aparelho (aplicável somente para os países da União Europeia).
5. Se o cabo de alimentação está estragado, deve ser substituído pelo fabricante ou pelo seu serviço de assistência técnica, ou por uma pessoa com qualificação semelhante, de modo a evitar qualquer tipo de risco.
6. A fim de prevenir os riscos de eletrocussão é obrigatório desconectar a ficha da tomada elétrica antes de executar qualquer operação de manutenção.
7. Para garantir um funcionamento correto do aparelho, respeite as distâncias mínimas e as instruções fornecidas neste manual (veja a Figura 1).

WAARSCHUWINGEN (NL)

1. Het apparaat bevat het gas R290 (classificatie ontvlambaarheid A3).
2. Het apparaat moet opgeslagen worden in een goed geventileerd vertrek, waarvan de afmetingen overeenkomen met de maten die gespecificeerd zijn voor het gebruik van het apparaat. Het apparaat moet geïnstalleerd, gebruikt en bewaard worden in een vertrek waarvan het oppervlak de minimum afmetingen heeft die aangeduid worden in de tabel van pagina 6. Dit apparaat bevat een hoeveelheid koelgas R290 die gelijk is aan de hoeveelheid die vermeld wordt op het etiket met gegevens dat op het apparaat aangebracht is.
3. Het apparaat mag gebruikt worden door kinderen van 8 jaar of ouder en door personen met verminderde lichamelijke, zintuiglijke of geestelijke bekwaamheden, of zonder ervaring of de benodigde kennis, op voorwaarde dat ze onder toezicht staan, of nadat ze instructies over het veilige gebruik van het apparaat ontvangen hebben en de gevaren die daaraan inherent zijn begrepen hebben. Kinderen mogen niet met het apparaat spelen. De reiniging en het onderhoud die door de gebruiker uitgevoerd moeten worden mogen niet uitgevoerd worden door kinderen zonder toezicht (van toepassing voor de landen van de Europese Unie).
4. Het apparaat mag gebruikt worden door personen (met inbegrip van kinderen) met verminderde lichamelijke, zintuiglijke of geestelijke bekwaamheden, of zonder ervaring of de benodigde kennis, op voorwaarde dat ze onder toezicht staan, of nadat ze instructies over het veilige gebruik van het apparaat ontvangen hebben, van iemand die verantwoordelijk voor hun veiligheid is (alleen van toepassing voor de landen buiten de Europese Unie).
5. Als het netsnoer beschadigd is, moet dit vervangen worden door de fabrikant of diens technische assistentiedienst of hoe dan ook door iemand met een gelijkaardige kwalificatie, zodat ieder risico voorkomen wordt.
6. Om ieder risico van elektrische schokken te voorkomen, is het absoluut noodzakelijk de stekker uit het stopcontact te trekken alvorens ongeacht welke onderhoudsingreep op het apparaat uit te voeren.
7. Voor de correcte werking van het apparaat moeten de minimum afstanden en de aanwijzingen in acht genomen worden die in deze handleiding staan.

ΠΡΟΕΙΔΟΠΟΙΗΣΕΙΣ (EL)

1. Η συσκευή περιέχει αέριο R290 (ταξινόμηση ευφλεκτικότητας A3).
2. Το μηχάνημα πρέπει να φυλάσσεται σε καλά αεριζόμενο χώρο, όπου το μέγεθος του χώρου αντιστοιχεί στις μετρήσεις που καθορίζονται για τη χρήση της συσκευής. Η συσκευή πρέπει να τοποθετείται, να χρησιμοποιείται και να αποθηκεύεται σε δωμάτιο του οποίου η επιφάνεια συμμορφώνεται με τις ελάχιστες διαστάσεις που αναφέρονται στον πίνακα στη σελίδα 6. Αυτό το μηχάνημα περιέχει μια ποσότητα ψυκτικού αερίου R290 ίση με εκείνη που αναφέρεται στην ετικέτα δεδομένων επί της συσκευής.
3. Η συσκευή μπορεί να χρησιμοποιηθεί από παιδιά ηλικίας άνω των 8 ετών και από άτομα με μειωμένες φυσικές και νοητικές ικανότητες ή χωρίς εμπειρία ή απαραίτητη γνώση, εφόσον βρίσκονται υπό επιτήρηση ή έχουν λάβει οδηγίες σχετικά με την ασφαλή χρήση της συσκευής και έχουν κατανοήσει τους κινδύνους που ενέχει η χρήση της. Τα παιδιά δεν θα πρέπει να παίζουν με τη μηχανή. Ο καθαρισμός και η συντήρηση που πρέπει να γίνονται από τον χρήστη δεν θα πρέπει να πραγματοποιούνται από παιδιά χωρίς επιτήρηση (ισχύει για τις Χώρες της Ευρωπαϊκής Ένωσης).
4. Το μηχάνημα μπορεί να χρησιμοποιηθεί από άτομα (συμπεριλαμβανομένων των παιδιών) με μειωμένη φυσική, αισθητηριακή ή διανοητική ικανότητα, ή με έλλειψη εμπειρίας ή γνώσεων, υπό την προϋπόθεση ότι εποπτεύονται, ή αφού έχουν λάβει οδηγίες σχετικά με την ασφαλή χρήση της συσκευής από άτομο υπεύθυνο για την ασφάλειά τους (ισχύει μόνο για χώρες εκτός της Ευρωπαϊκής Ένωσης).
5. Εάν το καλώδιο τροφοδοσίας έχει φθαρεί, πρέπει να αντικατασταθεί από τον κατασκευαστή ή από την υπηρεσία τεχνικής υποστήριξής του ή σε κάθε περίπτωση από ένα άτομο με παρόμοια ιδιότητα, έτσι ώστε να προληφθεί κάθε κίνδυνος.
6. Για να αποφύγετε τυχόν κίνδυνο ηλεκτροπληξίας, είναι απαραίτητο να αποσυνδέετε το φις από την πρίζα πριν από την εκτέλεση των εργασιών συντήρησης στη συσκευή.
7. Για τη σωστή λειτουργία της συσκευής, τηρείτε τις ελάχιστες αποστάσεις και τις ενδείξεις που δίνονται στο παρόν εγχειρίδιο.

OSTRZEŻENIE (PL)

1. Urządzenie zawiera gaz R290 (klasyfikacja palności A3).
2. Urządzenie musi być przechowywane w dobrze wentylowanym pomieszczeniu, którego wielkość odpowiada przewidzianym wymiarom. Urządzenie musi być zainstalowane, używane i przechowywane w pomieszczeniu, którego powierzchnia odpowiada minimalnym wymiarom podanym w tabeli na stronie 6. Omawiane urządzenie zawiera gazowy czynnik chłodniczy R290 w ilości podanej na tabliczce znamionowej urządzenia.
3. Urządzenie może być używane przez dzieci w wieku od 8 lat oraz przez osoby o ograniczonych zdolnościach fizycznych, sensorycznych lub umysłowych, lub osoby nieposiadające doświadczenia i wiedzy, pod warunkiem, że są one nadzorowane lub otrzymały instrukcje dotyczące bezpiecznego użytkowania urządzenia i zrozumiały związane z tym zagrożenia. Nie należy dopuścić, by dzieci bawiły się urządzeniem. Czyszczenie i konserwacja, które może wykonywać użytkownik nie mogą być przeprowadzane przez dzieci bez nadzoru (dotyczy krajów UE).
4. Urządzenie może być używane przez osoby (w tym dzieci) o ograniczonych zdolnościach fizycznych, sensorycznych lub umysłowych, lub nieposiadające doświadczenia i wiedzy, pod warunkiem, że są one nadzorowane lub otrzymały instrukcje dotyczące bezpiecznego użytkowania urządzenia od osoby odpowiedzialnej za ich bezpieczeństwo (dotyczy tylko krajów spoza Unii Europejskiej).
5. W razie uszkodzenia kabla zasilającego należy zwrócić się po jego wymianę do producenta, autoryzowanego serwisu technicznego lub wykwalifikowanego personelu, aby zapobiec jakiemukolwiek ryzyku.
6. Aby uniknąć ryzyka porażenia prądem, przed przystąpieniem do jakichkolwiek czynności konserwacyjnych na urządzeniu należy bezwzględnie wyjąć wtyczkę od gniazdka.
7. W celu zagwarantowania prawidłowej pracy urządzenia, przestrzegać minimalnych odległości i wskazówek zawartych w niniejszej instrukcji.

RO

AVERTISMENTE

1. Aparatul conține gaz R290 (clasa de inflamabilitate A3).
2. Aparatul trebuie depozitat într-o încăpere bine ventilată, unde dimensiunea încăperii corespunde măsurilor specificate pentru utilizarea aparatului. Aparatul trebuie instalat, utilizat și depozitat într-o încăpere a cărei suprafață respectă dimensiunile minime indicate în tabelul de la pagina 6. Acest aparat conține o cantitate de gaz refrigerant R290 egală cu cea indicată pe eticheta date de pe aparat.
3. Aparatul poate fi utilizat de către copiii de peste 8 ani și de către persoane cu abilități fizice, senzoriale sau mentale reduse, sau fără experiență sau fără cunoștințele necesare, atâta timp cât se află sub supraveghere sau după ce au primit instrucțiuni privind folosirea în siguranță a aparatului și înțelegerea pericolelor inerente. Copiii nu trebuie să se joace cu aparatul. Curățarea și întreținerea destinate a fi efectuate de către utilizator nu trebuie să fie efectuate de copii nesupravegheați (aplicabil pentru țările Uniunii Europene).
4. Aparatul poate fi utilizat de către persoane (inclusiv copii) cu abilități fizice, senzoriale sau mentale reduse, sau fără experiență sau fără cunoștințele necesare, atâta timp cât se află sub supraveghere sau după ce au primit instrucțiuni privind folosirea în siguranță a aparatului din partea unei persoane responsabile pentru siguranța acestora (aplicabil numai pentru țările din afara Uniunii Europene).
5. În cazul în care cablul de alimentare este deteriorat, acesta trebuie înlocuit de producător sau de serviciul de asistență tehnică al acestuia sau în orice caz de către o persoană cu calificare similară, pentru a preveni orice risc.
6. Pentru a preveni orice risc de electrocutare, este esențial să deconectați ștecherul de la priză înainte de a efectua orice operațiune de întreținere pe aparat.
7. Pentru funcționarea corectă a aparatului, respectați distanțele minime și indicațiile din acest manual.

SV

VARNINGAR

1. Apparaten innehåller R290-gas (klassificerad antändlighet A3).
2. Apparaten ska lagras i en väl ventilerad lokal vars mått motsvarar måtten som specificeras för apparatens användning. Apparaten måste installeras, användas och förvaras i ett rum vars yta överensstämmer med minimimåtten som anges i tabellen på sidan 6. Denna apparat innehåller en mängd R290 köldmediegas som är lika med den som anges på apparatens dataetikett.
3. Enheten kan användas av barn över 8 års ålder och av personer med nedsatt fysisk, sensorisk och mental förmåga eller av personer utan nödvändig erfarenhet och kunskap förutsatt att de är under tillsyn eller efter att de har fått instruktioner om säker användning av enheten och har förstått de risker som enheten kan medföra. Barn får inte leka med apparaten. Rengöring och underhåll som ska utföras av användaren får inte utföras av barn utan tillsyn (tillämpligt i EU-länder).
4. Enheten kan användas av personer (inklusive barn) med nedsatt fysisk, sensorisk eller mental förmåga, eller utan erfarenhet eller nödvändig kunskap, förutsatt att de är under tillsyn eller efter att de har fått instruktioner om säker användning av enheten av en person som ansvarar för deras säkerhet (gäller endast för länder utanför Europeiska unionen).
5. Om nätkabeln är skadad ska den bytas ut av tillverkaren eller av dennes tekniska service eller hur som helst av en person med liknande kompetens för att förhindra alla typer av risker.
6. För att förhindra all risk för elchock är det absolut nödvändigt att dra ut kontakten ur eluttaget innan elanslutningar och någon typ av underhållsingrepp utförs på apparaten.
7. För att enheten ska fungera korrekt, ska minimiavstånden och indikationerna i denna handbok (se figur 1) följas.

FI

VAROITUKSIA

1. Laite sisältää R290-kaasua (syttyvyysluokitus A3).
2. Laite on säilytettävä hyvin ilmastoidussa tilassa, jonka koko vastaa laitteen käyttöä varten määritettyjä mittoja. Laite on asennettava, sitä on käytettävä ja varastoitava tilassa, jonka pinta-ala on sivun 6 taulukossa annettujen vähimmäismittojen mukainen. Tämä laite sisältää R290-kylmäainekaasun määrän, joka vastaa laitteen tiedot sisältävässä tarrassa ilmoitettua määrää.
3. Laitteen käyttö on sallittu vähintään 8-vuotiaille lapsille ja sellaisille henkilöille, joiden fyysinen, aisteihin liittyvä tai henkinen toimintakyky on rajoittunut tai joilla ei ole kokemusta tai tietoa laitteen käytöstä sillä ehdolla, että heitä valvotaan ja opastetaan laitteen turvalliseen käyttöön liittyen ja että he tuntevat sen käyttöön liittyvät vaarat. Lapset eivät saa leikkiä laitteella. Käyttäjän tehtäväksi tarkoitettuja puhdistus- ja huoltotöitä eivät saa tehdä lapset ilman valvontaa (koskee EU-maita).
4. Laitetta voivat käyttää henkilöt (myös lapset), joilla on heikentyneet fyysiset, sensoriset tai psyykkiset kyvyt tai joilla ei ole kokemusta tai tietoa, edellyttäen, että heitä valvotaan tai että he ovat saaneet heidän turvallisuudestaan vastaavalta henkilöltä ohjeet laitteen turvallisesta käytöstä (koskee vain Euroopan unionin ulkopuolisia maita).
5. Anna vahingoittuneen virtajohdon vaihto valmistajan, valtuutetun teknisen huoltopalvelun tai vastaavan ammattipätevyyden omaavan henkilön suoritettavaksi, jotta vältyt mahdollisilta onnettomuuksilta.
6. Sähköiskun vaaran välttämiseksi pistoke on ehdottomasti irrotettava pistorasiasta ennen laitteen huoltotöitä.
7. Jotta laite toimisi oikein, noudata tässä käyttöohjeessa annettuja vähimmäisetäisyyksiä ja ohjeita (ks. kuva 1).

NO ADVARSLER

1. Apparatet inneholder gass R290 (brennbarhetsklassifisering A3).
2. Apparatet må oppbevares på et godt ventilert sted, og størrelsen på rommet må tilfredsstille de spesifiserte målene for bruk av apparatet. Apparatet må installeres, brukes og oppbevares på et sted som har en størrelse som tilfredsstiller minimumsdimensjonene som er angitt i tabellen på side 6. Dette apparatet inneholder en mengde kjølegass R290 som tilsvarer den som er angitt på merkeetiketten som er plassert på apparatet.
3. Apparatet kan brukes av barn på minst 8 år og personer med reduserte fysiske, sansemessige eller mentale evner, eller uten erfaring eller nødvendig kunnskap, så fremt de overvåkes eller etter at de har mottatt instruksjoner om sikker bruk av apparatet og forstått alle farene som er forbundet med bruk av apparatet. Barn må ikke leke med apparatet. Rengjøring og vedlikehold som skal utføres av brukeren må ikke gjennomføres av barn, med mindre disse overvåkes (gjelder for land i EU).
4. Apparatet kan brukes av personer (inkludert barn) med reduserte fysiske, sansemessige eller mentale evner, eller som mangler erfaring eller nødvendig kunnskap, så fremt de overvåkes eller hvis de har mottatt instruksjoner om korrekt bruk av apparatet av en person som er ansvarlig for deres sikkerhet (gjelder bare for land utenfor Europa).
5. Hvis strømkabelen er skadet må denne byttes ut av produsenten eller av produsentens tekniske assistansetjeneste eller uansett av en person med lignende kvalifikasjoner, slik at man unngår enhver form for fare.
6. For å unngå all fare for elektrisk støt er det helt nødvendig å koble støpselet fra stikkontakten før du gjennomfører noen form for vedlikehold på apparatet.
7. For at apparatet skal fungere korrekt må du respektere minimumsavstandene og indikasjonene som er angitt i denne (se figur 1).

HU FIGYELMEZTETÉSEK

1. A berendezés (tűzveszélyességi szempontból A3-as besorolású) R290 hűtőközeggel működik.
2. A berendezést egy olyan jól szellőző helyiségben kell tárolni, amelynek mérete megfelel a berendezés használatához előírtaknak. A berendezést csak olyan méretű helyiségben szabad telepíteni, használni és tárolni, amelynek méretei megfelelnek a 6. oldalon szereplő táblázatban megadott minimum méreteknek. A berendezésben lévő R290 hűtőközeg mennyiségét a berendezésre elhelyezett címke mutatja.
3. A berendezést 8 éven feletti gyermekek, valamint csökkent fizikai, érzékszervi vagy szellemi képességekkel rendelkező személyek, a szükséges tapasztalattal vagy a megfelelő ismeretekkel nem rendelkező személyek is használhatják, amennyiben felügyelet alatt állnak, vagy megkapták a berendezés biztonságos használatára vonatkozó utasításokat, és megértették a berendezés okozta veszélyeket. Gyermekek nem játszhatnak berendezéssel. A felhasználó által elvégzendő tisztítást és karbantartást gyermekek felügyelet nélkül nem végezhetik el. (Ez az előírás az uniós tagországokra vonatozik.)
4. A berendezést csökkent fizikai, érzékszervi vagy szellemi képességekkel rendelkező személyek (beleértve a gyermekeket is) illetve a szükséges tapasztalattal vagy megfelelő ismeretekkel nem rendelkező személyek is használhatják, ha biztosítják számukra a szükséges felügyeletet, vagy egy a biztonságukért felelős személy tájékoztatja őket a berendezés biztonságos használatáról (ez kizárólag az előírás csak az uniós tagországokra vonatkozik).
5. A kockázatok elkerülése érdekében, ha a tápkábel megsérül, azt a gyártónak, az általa megbízott műszaki szolgálatnak, vagy egy hasonló képzettségű személynek ki kell cserélnie.
6. Az áramütés veszélyének elkerülése érdekében feltétlenül húzza ki a csatlakozódugót a konnektorból, mielőtt bármilyen karbantartási műveletet végezne a berendezésen.
7. A berendezés zavarmentes működése érdekében tartsa be a biztonsági távolságokat és a jelen kézikönyvben szereplő utasításokat (lásd 1. ábra).

CZ UPOZORNĚNÍ

1. Spotřebič obsahuje plyn R290 (třída hořlavosti A3).
2. Spotřebič musí být skladován v dobře větrané místnosti, jejíž velikost odpovídá pokynům uvedených v opatřeních stanoveným pro použití spotřebiče. Spotřebič musí být instalován, používán a skladován v místnosti, jejíž povrch odpovídá minimálním rozměrům uvedeným v tabulce na straně 6. Tento spotřebič obsahuje chladicí plyn R290 v množství uvedeném na identifikačním štítku umístěném na spotřebiči.
3. Spotřebič smí být používán dětmi nad 8 let a osobami s omezenými fyzickými, smyslovými, nebo mentálními schopnostmi nebo bez potřebných zkušeností či znalostí, pokud jsou pod dohledem, nebo byly s pokyny týkajícími se bezpečného používání spotřebiče a nebezpečími, které s jeho používáním mohou souviset, poučeny. Děti si nesmějí se spotřebičem hrát. Čištění a údržba, které má provádět uživatel, nesmí být vykonávány dětmi bez dozoru (týká se zemí Evropské unie).
4. Spotřebič mohou používat osoby (včetně dětí) se sníženými fyzickými, smyslovými nebo duševními schopnostmi nebo bez zkušeností či potřebných znalostí, pokud jsou pod dohledem, nebo poté, co od osoby odpovědné za jejich bezpečnost obdržely pokyny, jak spotřebič bezpečně používat (týká se pouze zemí mimo Evropskou unii).
5. Pokud je napájecí kabel poškozený, za účelem jeho výměny je třeba kontaktovat výrobce či technický servis nebo v každém případě vyškoleného odborníka tak, aby nedošlo k žádnému riziku.
6. Abyste předešli jakémukoli riziku úrazu elektrickým proudem, je nezbytné před provedením jakékoli údržby spotřebiče vytáhnout zástrčku ze zásuvky.
7. Pro správné fungování spotřebiče dodržujte minimální vzdálenosti a pokyny uvedené v tomto návodu (viz obrázek 1).

UK

ПОПЕРЕДЖЕННЯ

1. Прилад містить газ R290 (вища горючість A3).
2. Прилад необхідно зберігати в добре провітрюваному приміщенні, поверхня якого відповідає розмірам, наданим в інструкції використання приладу. Прилад необхідно встановлювати, використовувати та зберігати в приміщенні, поверхня якого відповідає мінімальним розмірам, наданим у таблиці на сторінці 6. Цей прилад містить кількість газу холодоагенту R290, рівну кількості, вказаної на етикетці, розміщеної на приладі.
3. Приладом можуть користуватися діти від 8 років та особи з обмеженими фізичними, сенсорними або розумовими можливостями, без досвіду або без здібностей, за умови, що вони перебувають під наглядом або після того, як вони отримали інструкції щодо безпечного використання приладу та розуміють небезпеки, притаманної йому. Діти не повинні гратися з приладом. Очищення та технічне обслуговування, які мають здійснювати користувачі, не повинні виконуватися дітьми без нагляду (стосується країн Європейського Союзу).
4. Приладом можуть користуватися особи (також діти) з обмеженими фізичними, сенсорними або розумовими можливостями, без досвіду або без здібностей, за умови, що вони перебувають під наглядом або після того, як вони отримали інструкції щодо безпечного використання приладу від особи, яка відповідає за їхню безпеку (стосується лише країн за межами Європейського Союзу).
5. У разі пошкодження кабелю живлення, його необхідно замінити, звернувшись до виробника або авторизованого центру обслуговування чи до особи з подібною кваліфікацією, щоб уникнути ризики небезпечних ситуацій.
6. Щоб запобігти будь-якого ризику ураження електричним струмом, важливо вийняти вилку з розетки перед виконанням будь-якого технічного обслуговування приладу.
7. Для правильної роботи приладу дотримуйтесь мінімальних відстаней та вказівок, наведених у цієї інструкції (дивитися рис. 1).

DA

ADVARSLER

1. Apparatet indeholder gassen R290 (brændbarhedsklasse A3).
2. Apparatet skal opbevares i et godt udluftet rum, hvis størrelse svarer til de dimensioner, der er angivet for brug af apparatet. Apparatet skal installeres, bruges og opbevares i et rum, hvis overfladeareal svarer til de minimumsstørrelser, der er angivet i tabellen på side 6. Dette apparat indeholder en mængde kølemiddelgas af typen R290 svarende til den mængde, der er angivet på apparatets typeskilt.
3. Apparatet må ikke bruges af børn på under 8 år eller personer med nedsatte fysiske, sensoriske eller mentale evner, eller som ikke har det nødvendige kendskab, med mindre de er under opsyn eller har modtaget instruktioner i sikker brug af apparatet og har forstået de farer, som brugen indebærer. Børn må ikke lege med apparatet. Rengøring og vedligeholdelse, som skal udføres af brugeren, må ikke udføres af børn, som ikke er under opsyn (gælder for landene i Den Europæiske Union).
4. Apparatet må bruges af personer (herunder børn) med nedsatte fysiske, sensoriske eller mentale evner, eller som ikke har det nødvendige kendskab, hvis de er under opsyn eller har modtaget instruktioner i sikker brug af apparatet af en person, som er ansvarlig for deres sikkerhed (gælder kun for lande uden for Den Europæiske Union).
5. Hvis strømkablet er beskadiget, skal det udskiftes af fabrikanten eller dennes tekniske serviceafdeling, eller af en fagkyndig med tilsvarende kvalifikationer, for at undgå enhver fare.
6. Af hensyn til at undgå enhver fare for elektrisk stød er det vigtigt at trække stikket ud af stikkontakten, før der udføres vedligeholdelsesarbejde på apparatet.
7. Af hensyn til apparatets korrekte funktion, skal alle minimumsafstande og instruktioner i denne brugsanvisning overholdes (se figur 1).

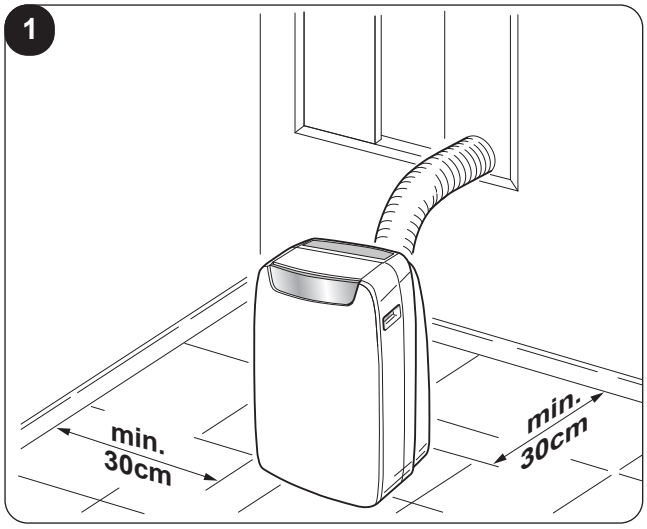
1
min.
30cm
min.
30cm

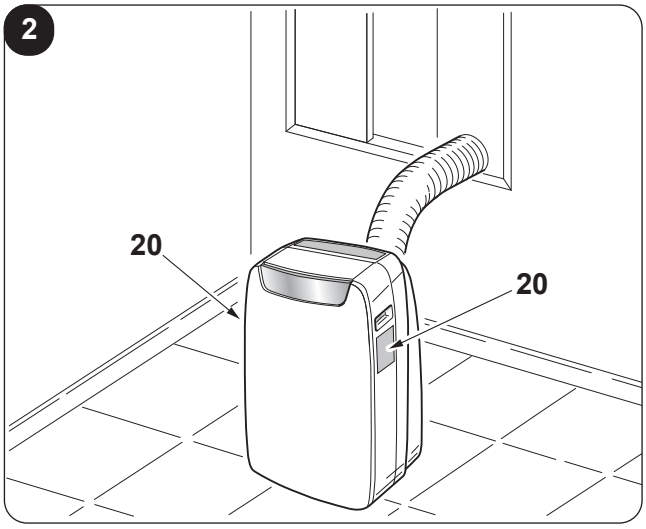
2
20
20

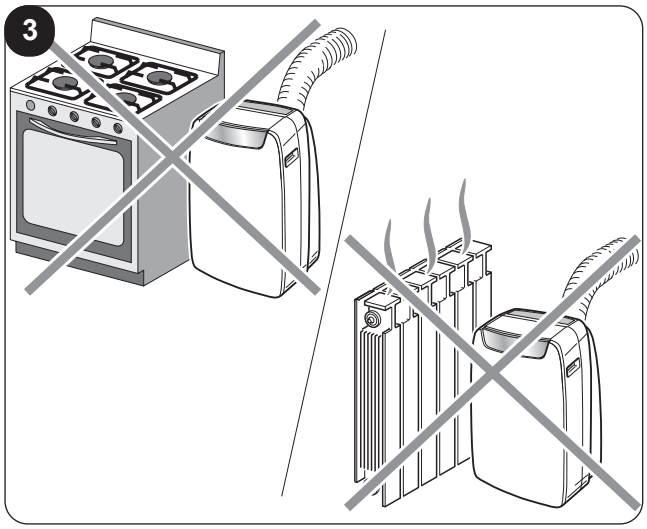
3

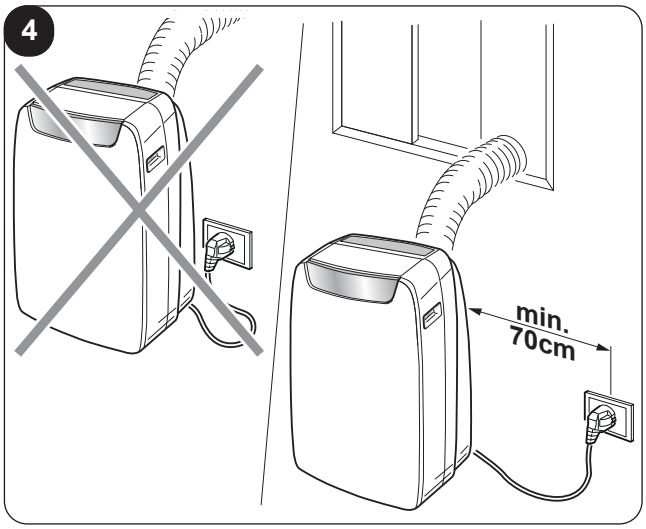
4
min.
70cm

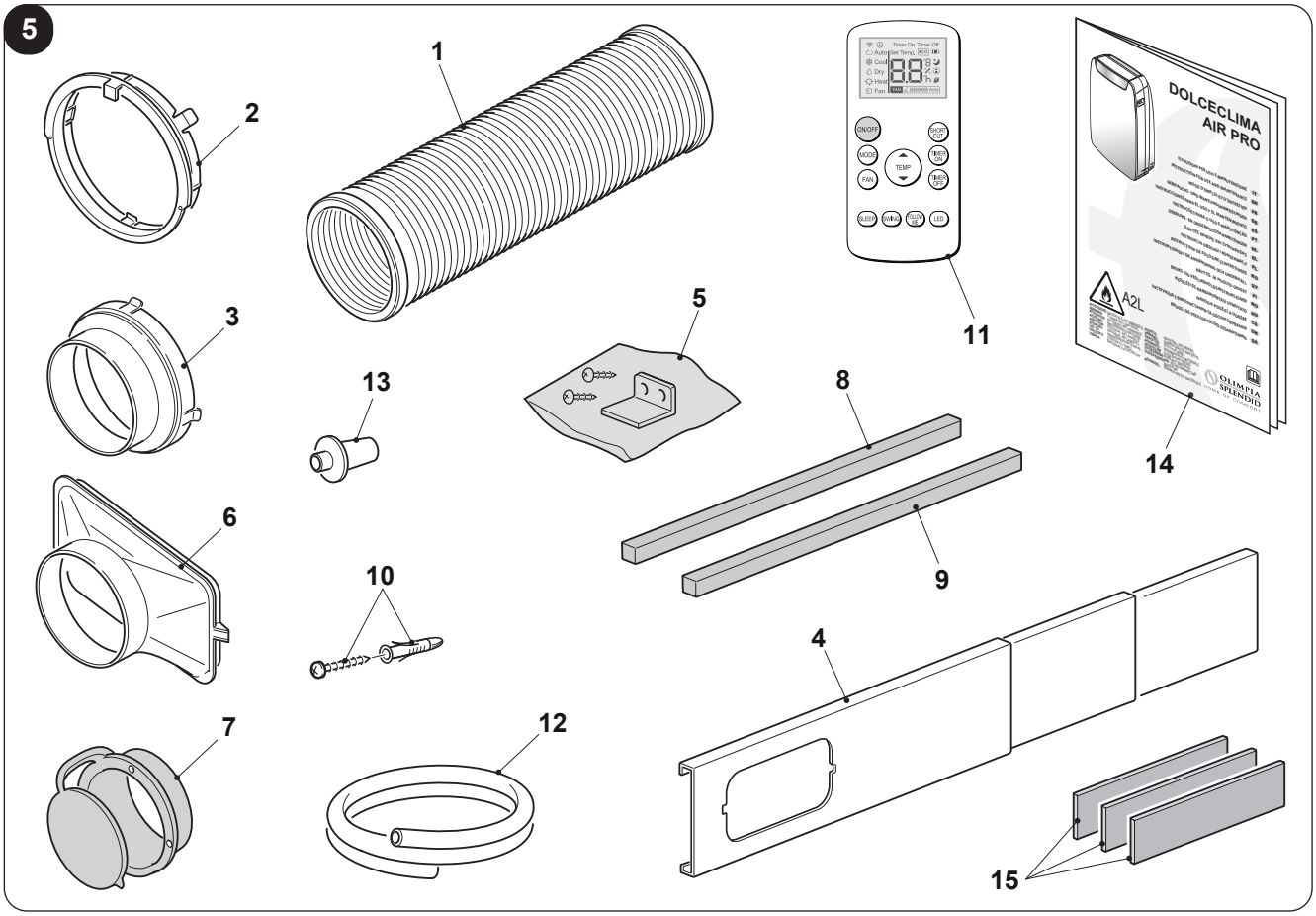
5
1
2
3
5
11
13
8
14
6
9
10
4
7
12
15
DOLCECLIMA
AIR PRO
A2L

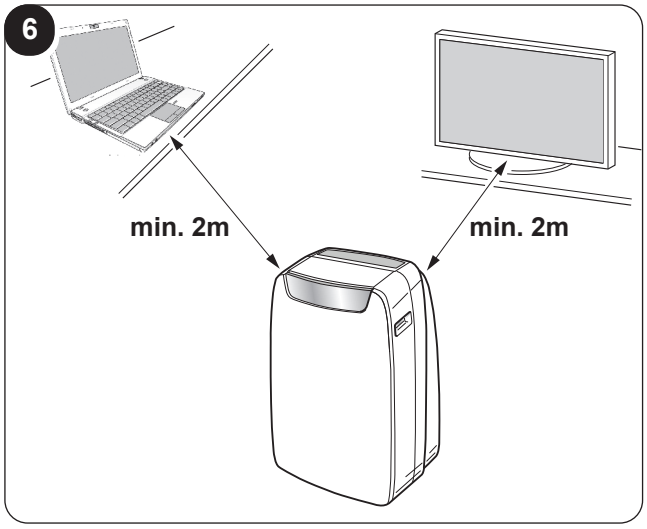
6
min. 2m
min. 2m

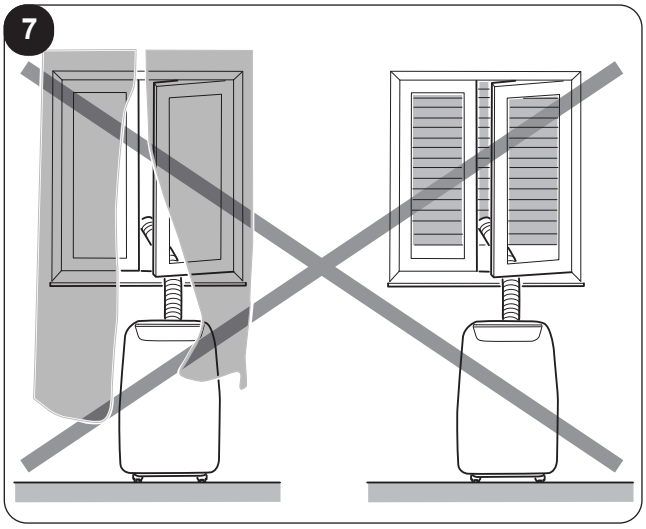
7

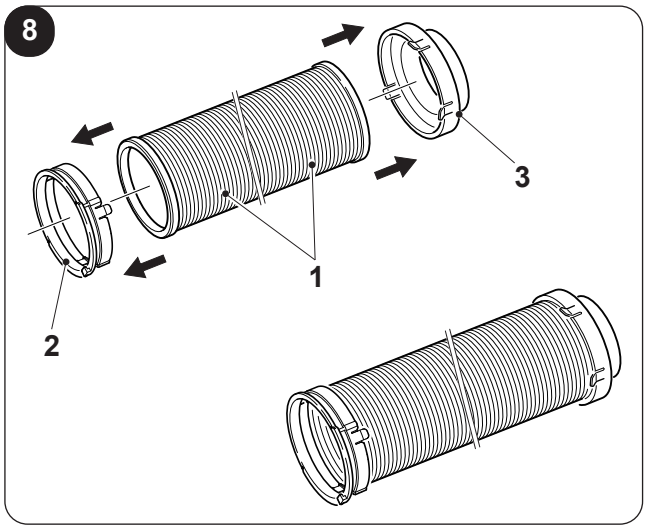
8
3
1
2

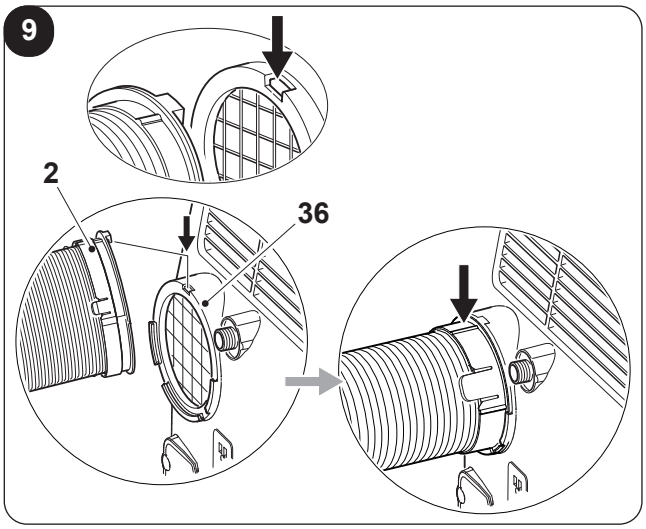
9
2
36

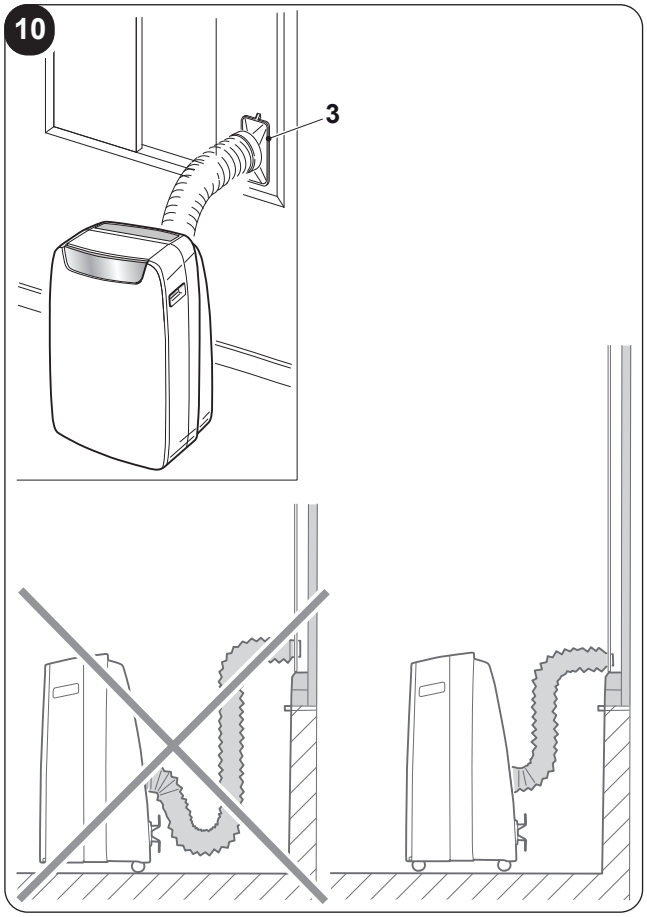
10
3

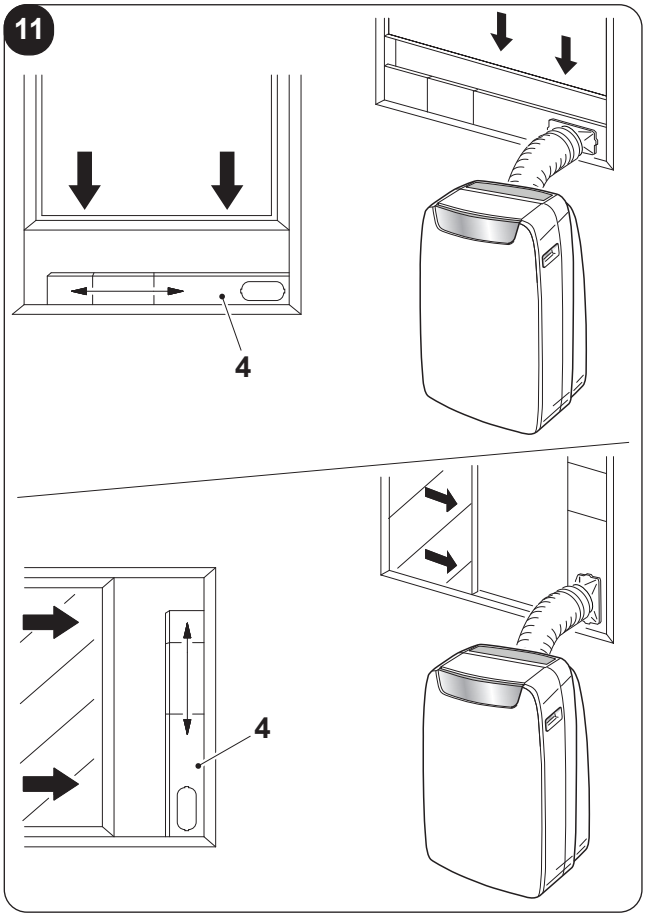
11
4
4

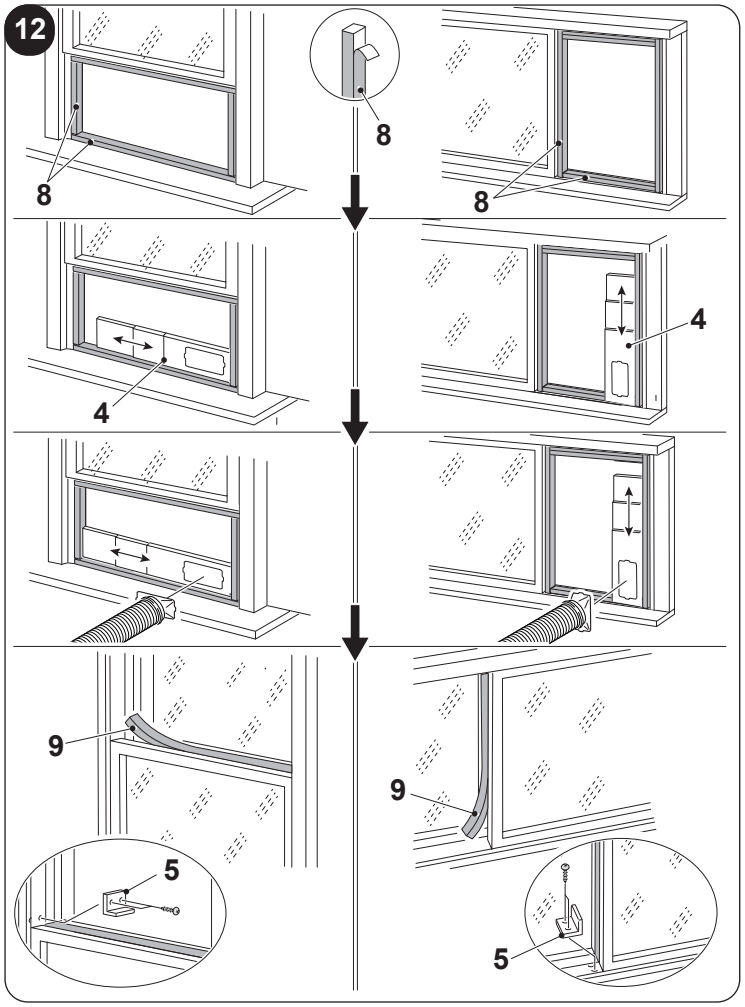
12
8
8
8
4
4
9
9
5
5

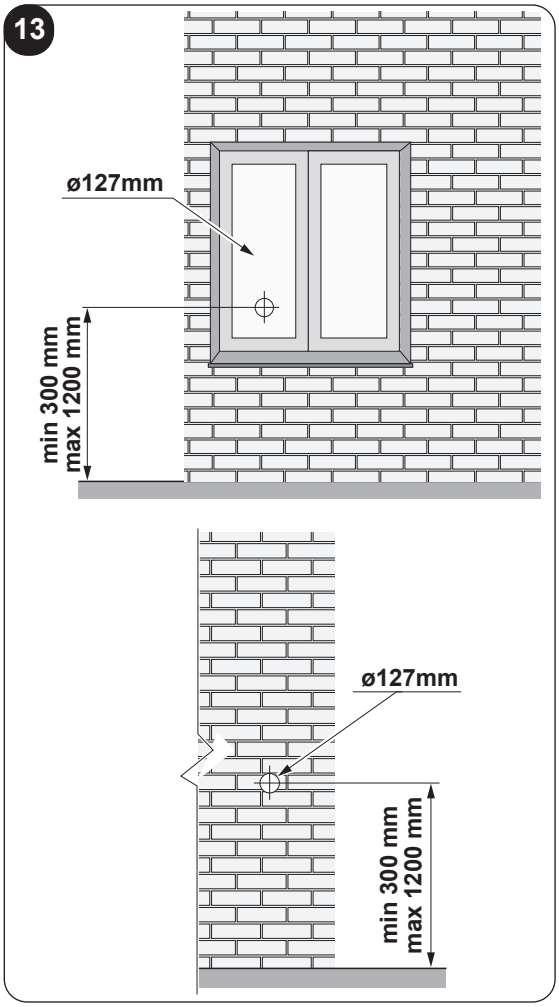
13
ø127mm
min 300 mm
max 1200 mm
ø127mm
min 300 mm
max 1200 mm

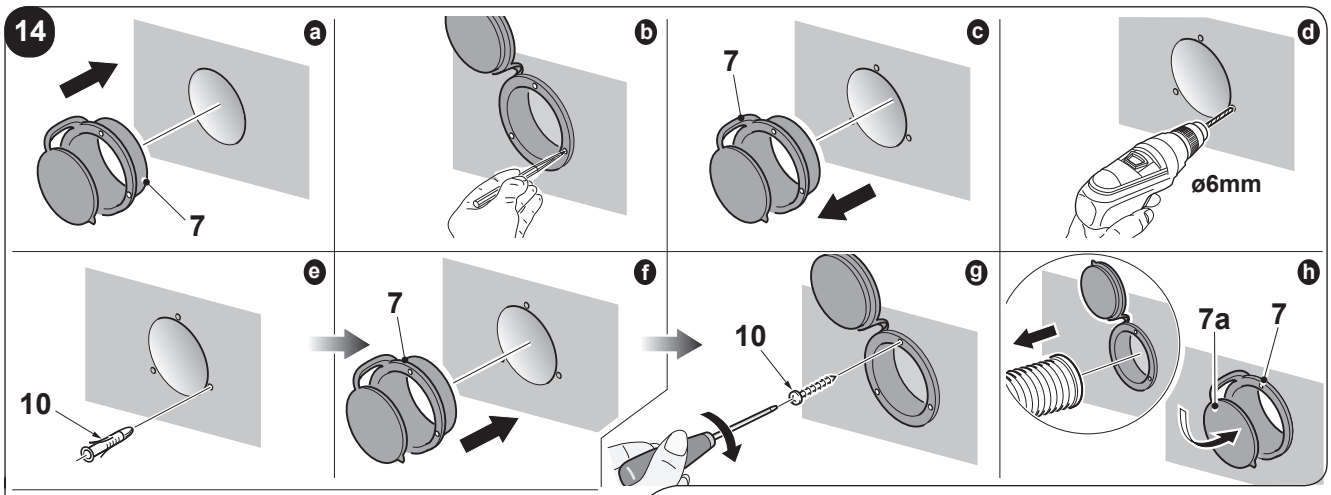
14
a
b
c
d
7
7
ø6mm
e
f
g
h
10
7
10
7a
7

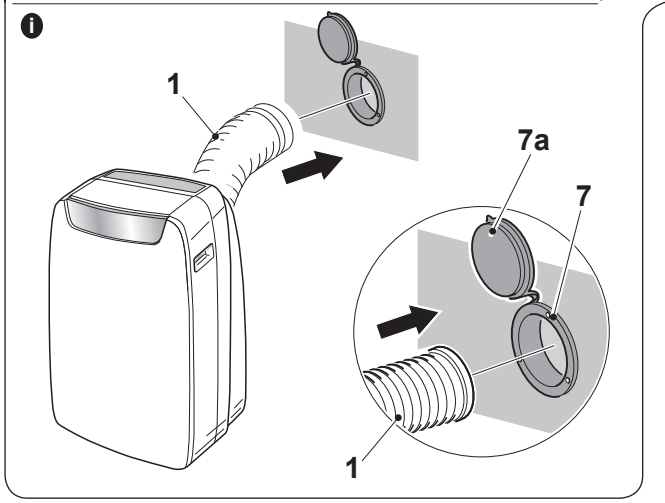
i
1
7a
7
1

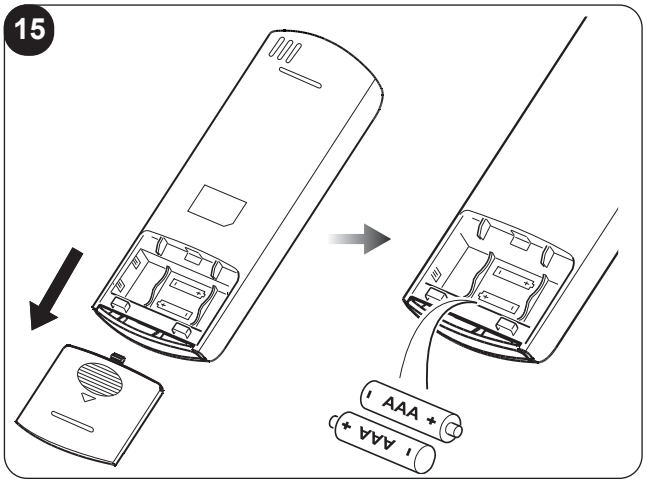
15
AAA
AAA

18

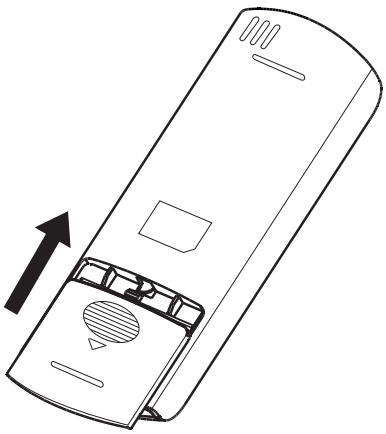

19

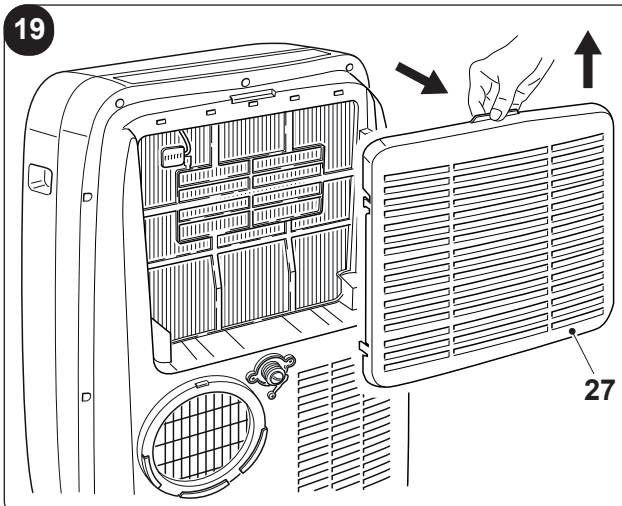

20

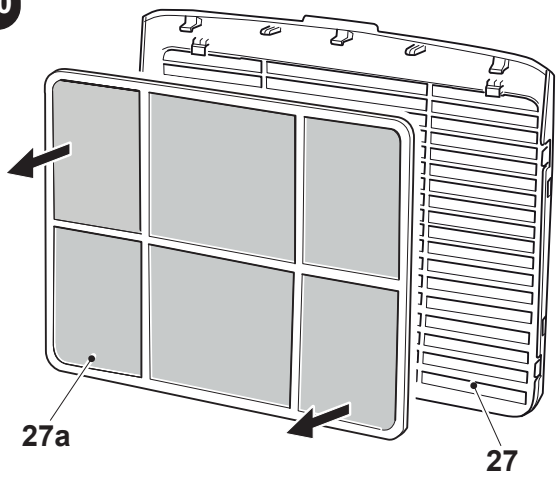

21

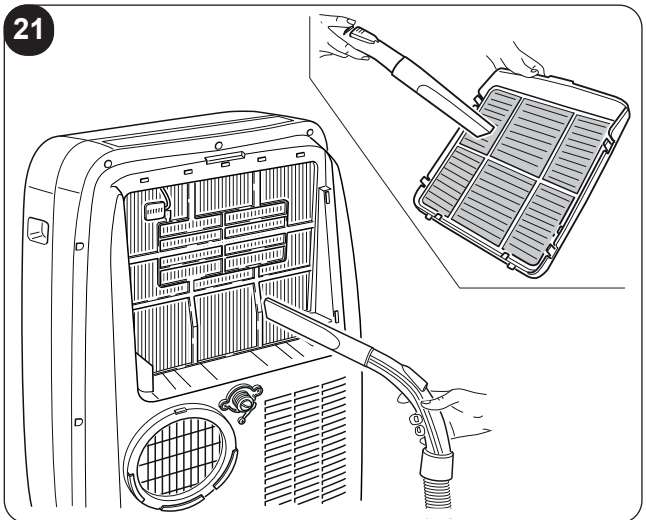

22

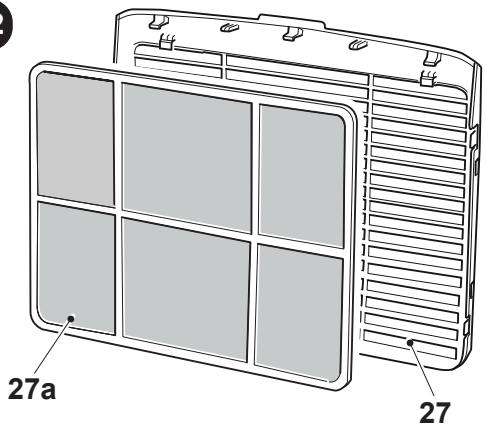

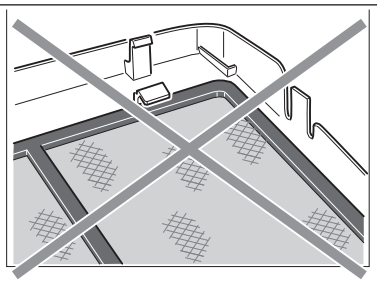

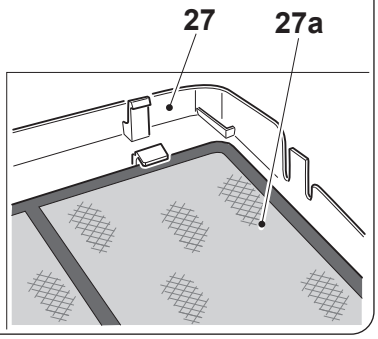

23

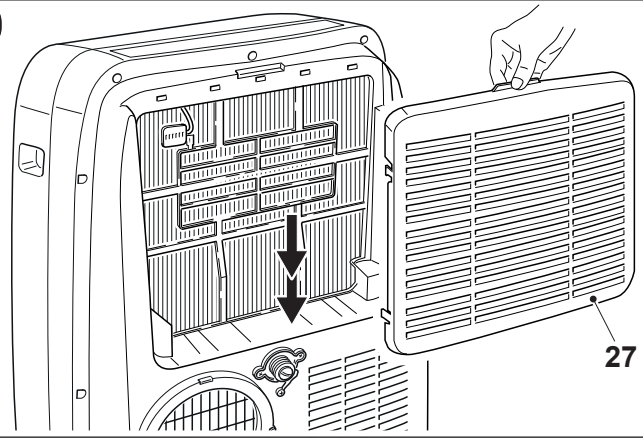

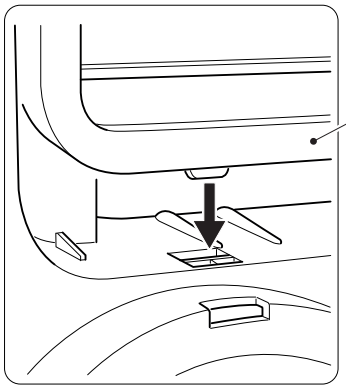

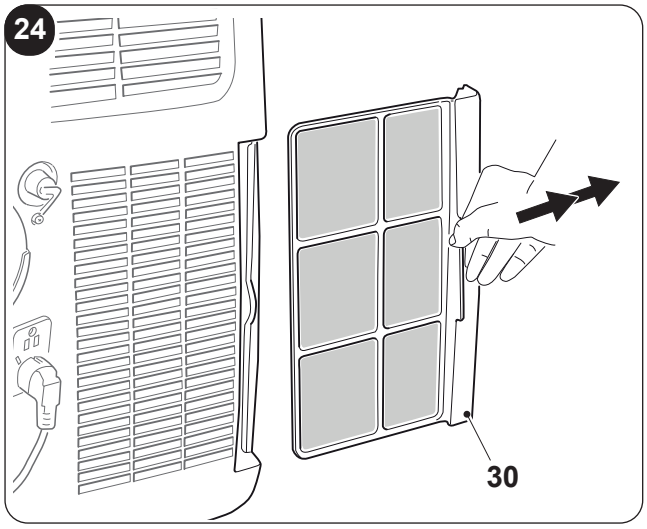
24
30

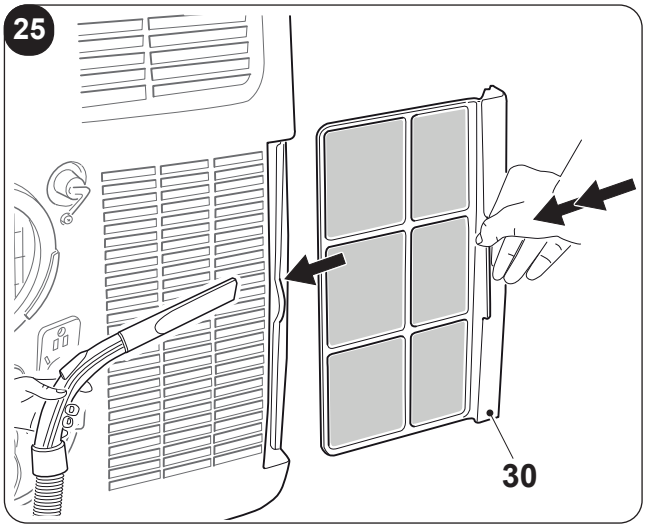
25
30

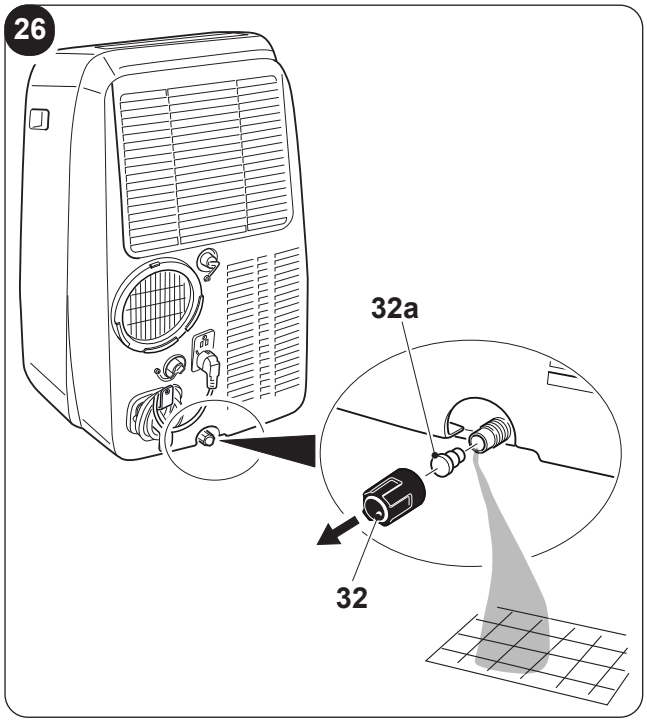
26
32a
32

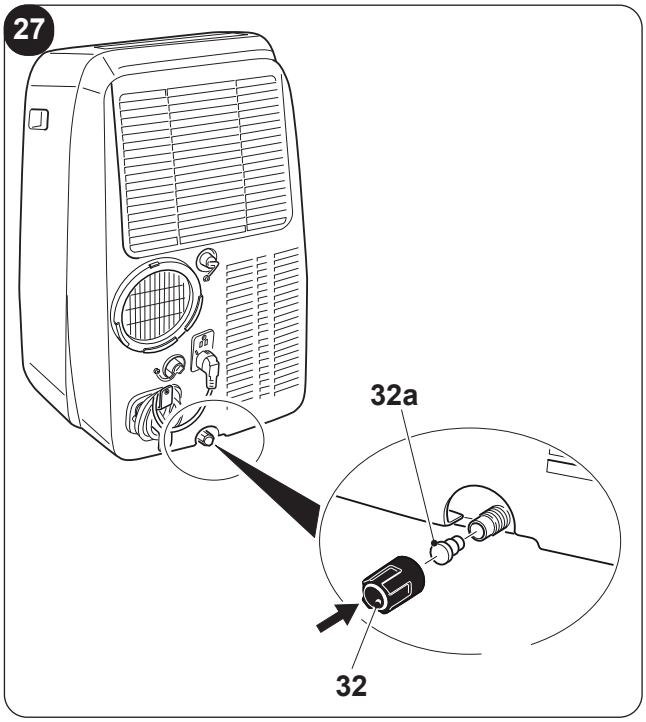
27
32a
32

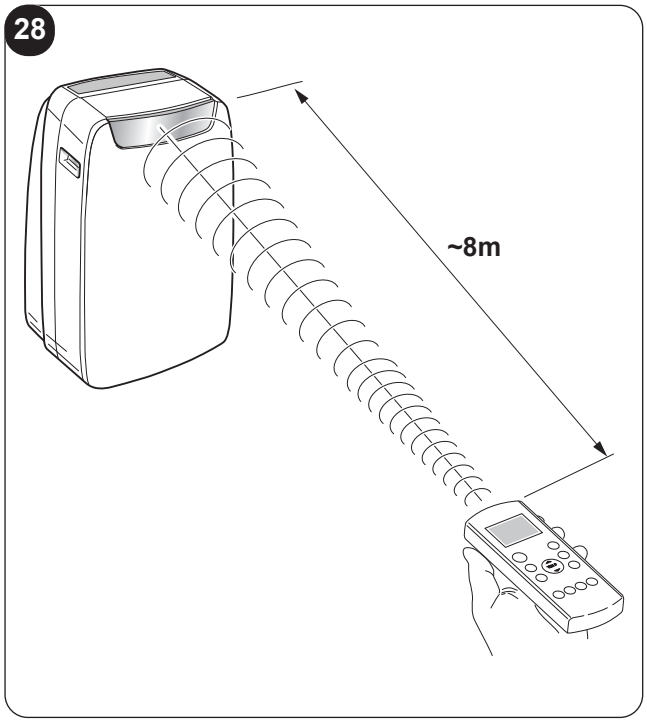
28
~8m

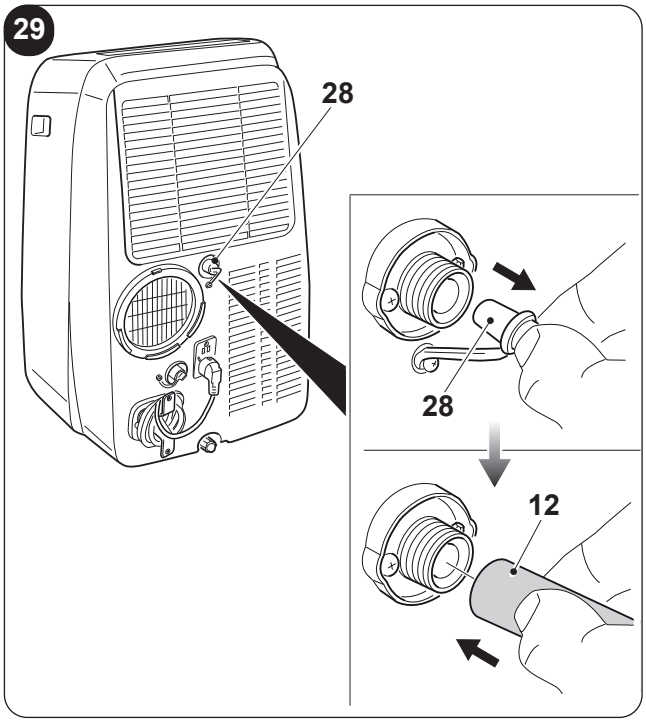
29
28
28
12

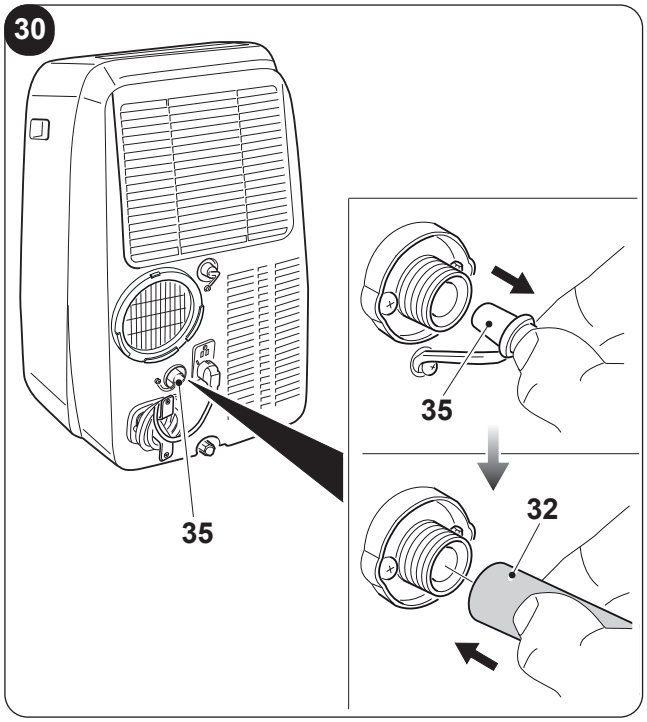
30
35
35
32

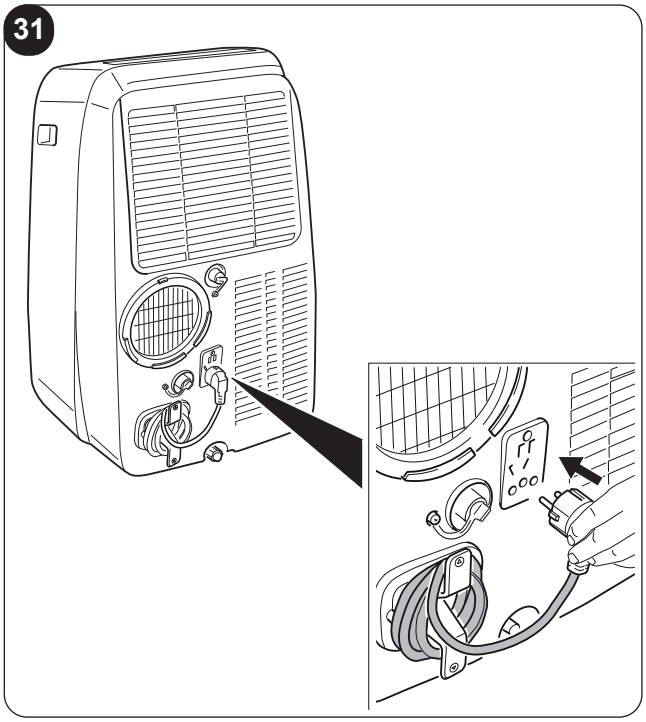
31

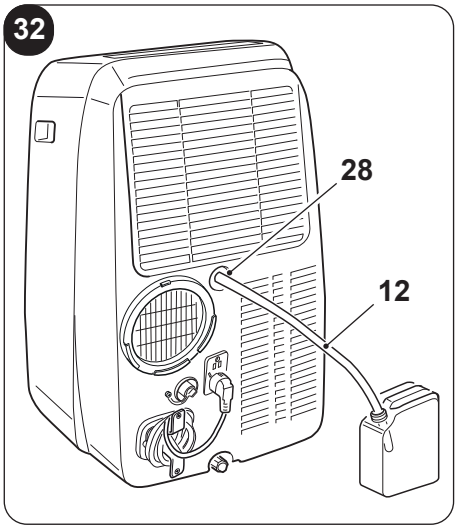
32
28
12

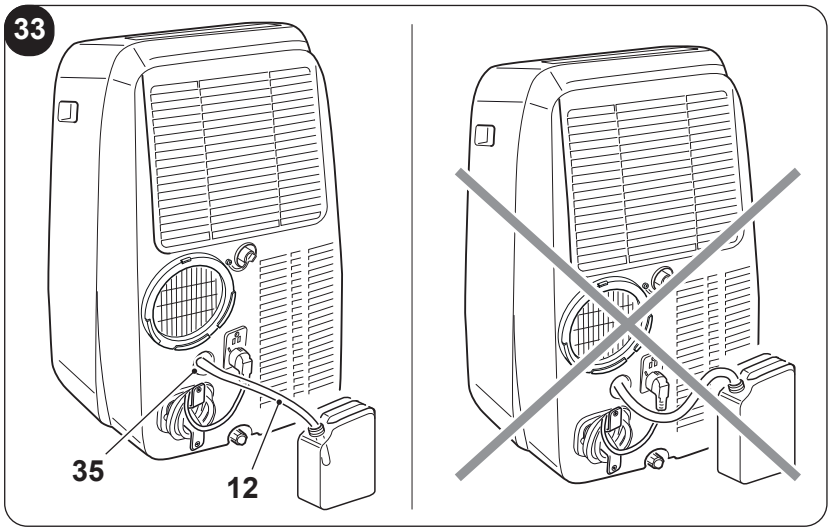
33
35
12

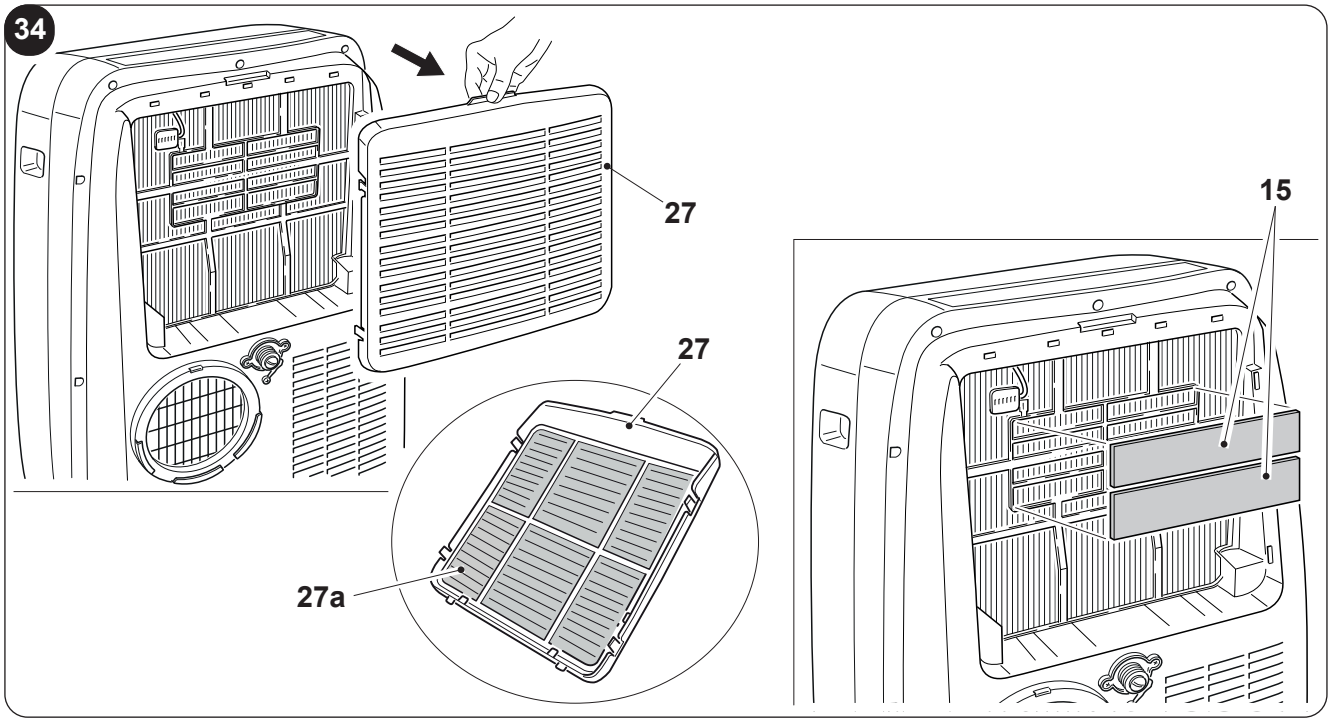
34
27
27
27a
15

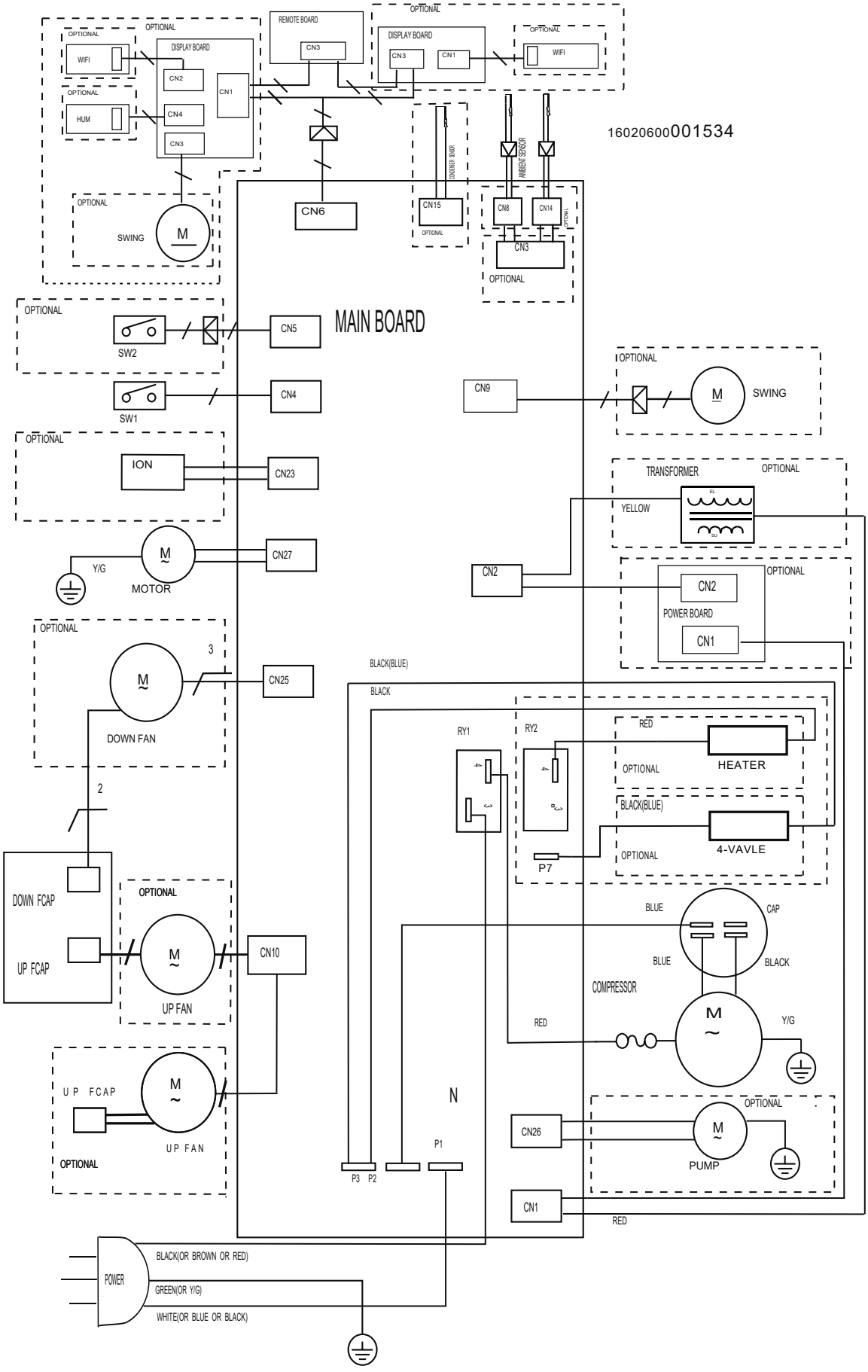

16020600001534
OPTIONAL
WIFI
HUM
DISPLAY BOARD
CN2
CN4
CN3
CN1
REMOTE BOARD
CN3
DISPLAY BOARD
CN3
CN1
WIFI
CONDENSER SENSOR
AMBIENT SENSOR
CN6
CN15
CN8
CN14
CN3
SWING
M
MAIN BOARD
SW2
CN5
SW1
CN4
CN9
SWING
ION
CN23
TRANSFORMER
YELLOW
Y/G
MOTOR
CN27
CN2
POWER BOARD
CN1
DOWN FAN
CN25
BLACK(BLUE)
BLACK
RY1
RY2
RED
HEATER
BLACK(BLUE)
4-VAVLE
P7
DOWN FCAP
UP FCAP
UP FAN
CN10
BLUE
CAP
BLUE
BLACK
COMPRESSOR
RED
Y/G
UP FCAP
UP FAN
N
CN26
PUMP
P1
P3
P2
CN1
RED
POWER
BLACK(OR BROWN OR RED)
GREEN(OR Y/G)
WHITE(OR BLUE OR BLACK)

INDICE GENERALE



0 - AVVERTENZE 2
0.1 - INFORMAZIONI GENERALI 2
0.2 - SIMBOLOGIA 2
0.2.1 - Pittogrammi redazionali 2
0.3 - AVVERTENZE GENERALI 3
0.4 - USO PREVISTO 5
0.5 - ZONE DI RISCHIO 6
0.6 - AVVERTENZE PER IL GAS REFRIGERANTE R290 6

1 - DESCRIZIONE APPARECCHIO 11
1.1 - ELENCO COMPONENTI FORNITI A CORREDO 11
1.2 - IDENTIFICAZIONE DELLE PARTI PRINCIPALI 11

2 - INSTALLAZIONE 12
2.1 - TRASPORTO DELL'APPARECCHIO 12
2.2 - AVVERTENZE 12
2.3 - INSTALLAZIONE MOBILE 12
2.4 - INSTALLAZIONE FISSA 13
2.5 - COLLEGAMENTO ELETTRICO 13
2.6 - DRENAGGIO 13
2.6.a - Utilizzo come deumidificatore 13
2.6.b - Utilizzo come pompa di calore (solo per il modello predisposto) 13

3 - USO DELL'APPARECCHIO 14
3.1 - SIMBOLI E TASTI PANNELLO COMANDI ... 14
3.2 - TASTI TELECOMANDO 15
3.3 - USO DEL TELECOMANDO 16
3.3.a - Inserimento delle batterie 16
3.3.b - Sostituzione delle batterie 16
3.3.c - Posizione del telecomando 16
3.4 - UTILIZZO DELL' APPARECCHIO 17
3.4.a - Operazioni preliminari 17
3.4.b - Accensione/spegnimento apparecchio 17
3.5 - MODALITÀ AUTO (Automatica) 17
3.6 - MODALITÁ RAFFREDDAMENTO (COOL) .. 17
3.7 - MODALITÁ RAFFREDDAMENTO TURBO .. 18
3.8 - MODALITÁ DEUMIDIFICAZIONE (DRY) 18
3.9 - MODALITÀ VENTILAZIONE (FAN) 18
3.10 - MODALITÁ RISCALDAMENTO (HEAT) (solo per modello con pompa di calore) 18
3.11 - MODALITÀ TIMER 18
3.11.a - Accensione programmata 19
3.11.b - Spegnimento programmato 19
3.12 - ALTRE FUNZIONI 19
3.12.a - Funzione SILENT (silenzioso) 19
3.12.b - Funzione SLEEP 19
3.12.c - Funzione FOLLOW ME 20
3.12.d - Impostazione unità di misura della temperatura 20
3.12.e - Direzionamento del flusso dell'aria 20
3.12.f - Funzione Short Cut 20
3.12.g - Auto-Restart 20
3.12.h - Wireless 20

4 - MANUTENZIONE E PULIZIA 21
4.1 - PULIZIA 21
4.1.a - Pulizia dell'apparecchio e del telecomando 21
4.1.b - Manutenzione dei filtri dell'aria 21
4.1.c - Pulizia del filtro aria 21
4.1.d - Pulizia del filtro aspirazione 22
4.1.e - Consigli per il risparmio energetico 22
4.2 - MANUTENZIONE 22
4.2.a - Scarico acqua di condensa 22
4.2.b Codici di errore 23

5 - DATI TECNICI 23

6 - SCHEMA ELETTRICO 23

7 - INCONVENIENTI E POSSIBILI RIMEDI 24

ILLUSTRAZIONI
Le illustrazioni sono raggruppate nelle pagine iniziali del manuale



0 - AVVERTENZE

0.1 - INFORMAZIONI GENERALI

Desideriamo innanzitutto ringraziarVi per aver deciso di accordare la vostra preferenza ad un apparecchio di nostra produzione.

0.2 - SIMBOLOGIA

I pittogrammi riportati nel seguente capitolo consentono di fornire rapidamente ed in modo univoco informazioni necessarie alla corretta utilizzazione della macchina in condizioni di sicurezza.

0.2.1 - Pittogrammi redazionali

	Segnala che il presente documento deve essere letto con attenzione prima di installare e/o utilizzare l'apparecchio.
	Segnala che il presente documento deve essere letto con attenzione prima di qualsiasi operazione di manutenzione e/o pulizia.
	Segnala che potrebbero esserci delle informazioni aggiuntive su manuali allegati.
	Indica che sono disponibili informazioni nel manuale d'uso o nel manuale di installazione.
	Indica che il personale di assistenza deve maneggiare l'apparecchio attenendosi al manuale di installazione.
	Segnala che l'apparecchio utilizza refrigerante infiammabile. Se il refrigerante fuoriesce e viene esposto a una fonte di ignizione esterna, c'è il rischio di incendio.
	Segnala al personale interessato che l'operazione descritta presenta, se non effettuata nel rispetto delle normative di sicurezza, il rischio di subire uno shock elettrico.
	Segnala al personale interessato che l'operazione descritta presenta, se non effettuata nel rispetto delle normative di sicurezza, il rischio di subire danni fisici.
	Segnala al personale interessato che l'operazione descritta presenta, se non effettuata nel rispetto delle normative di sicurezza, il rischio di subire bruciature per contatto con componenti con elevata temperatura.
	I paragrafi preceduti da questo simbolo contengono informazioni e prescrizioni molto importanti, particolarmente per quanto riguarda la sicurezza. Il mancato rispetto può comportare: - pericolo per l'incolumità degli operatori - perdita della garanzia contrattuale - declinazione di responsabilità da parte della ditta costruttrice.
	Contrassegna azioni che non si devono assolutamente fare.
	Segnala al personale interessato che è vietato coprire l'apparecchio per evitarne il surriscaldamento.

0.3 - AVVERTENZE GENERALI

QUANDO SI UTILIZZANO APPARECCHIATURE ELETTRICHE, È SEMPRE NECESSARIO SEGUIRE PRECAUZIONI DI SICUREZZA DI BASE PER RIDURRE RISCHI DI INCENDIO, SCOSSE ELETTRICHE E INFORTUNI A PERSONE, INCLUSO QUANTO SEGUE:



Per prevenire eventuali danni al compressore ogni partenza è ritardata di 3 minuti rispetto all'ultimo spegnimento.



1. **Documento riservato ai termini di legge con divieto di riproduzione o di trasmissione a terzi senza esplicita autorizzazione della ditta OLIMPIA SPLENDID. Le macchine possono subire aggiornamenti e quindi presentare particolari diversi da quelli raffigurati, senza per questo costituire pregiudizio per i testi contenuti in questo manuale.**



2. **Leggere attentamente il presente manuale prima di procedere con qualsiasi operazione (installazione, manutenzione, uso) ed attenersi scrupolosamente a quanto descritto nei singoli capitoli.**



3. **Conservare con cura questo libretto per ogni ulteriore consultazione.**
4. **Dopo aver tolto l'imballaggio assicurarsi dell'integrità dell'apparecchio; gli elementi dell'imballaggio non devono essere lasciati alla portata dei bambini in quanto potenziali fonti di pericolo.**
5. **LA DITTA COSTRUTTRICE NON SI ASSUME RESPONSABILITÀ PER DANNI A PERSONE O COSE DERIVANTI DALLA MANCATA OSSERVANZA DELLE NORME CONTENUTE NEL PRESENTE LIBRETTO.**
6. **La ditta costruttrice si riserva il diritto di apportare modifiche in qualsiasi momento ai propri modelli, fermo restando le caratteristiche essenziali descritte nel presente manuale.**



7. **La manutenzione di apparecchiature per la climatizzazione come la presente potrebbe risultare pericolosa in quanto all'interno di questo apparecchio è presente un gas refrigerante sotto pressione e componenti elettrici sotto tensione.**
   Pertanto gli eventuali interventi di manutenzione (ad eccezione della pulizia dei filtri) devono essere eseguite esclusivamente da personale autorizzato e qualificato.
8. **Installazioni eseguite al di fuori delle avvertenze fornite dal presente manuale e l'utilizzo al di fuori dei limiti di temperatura prescritti fanno decadere la garanzia.**
9. **L'ordinaria manutenzione dei filtri, la pulizia generale esterna possono essere eseguite anche dall'utente, in quanto non comportano operazioni difficoltose o pericolose.**
10. **Durante il montaggio, e ad ogni operazione di manutenzione, è necessario osservare le precauzioni citate nel presente manuale, e sulle etichette apposte all'interno o sull'apparecchio, nonché adottare ogni precauzione suggerita dal comune buonsenso e dalle Normative di Sicurezza vigenti nel luogo d'installazione.**



11. **In caso di sostituzione di componenti utilizzare esclusivamente ricambi originali OLIMPIA SPLENDID.**



12. **Se l'apparecchio rimane inutilizzato per un lungo periodo, oppure nessuno soggiorna nella stanza climatizzata, per evitare incidenti, è consigliabile scollegare l'alimentazione elettrica.**



13. **Non utilizzare detergenti liquidi o corrosivi per pulire l'apparecchio, non spruzzare acqua o altri liquidi sull'apparecchio in quanto potrebbero danneggiare i componenti in plastica o, addirittura, provocare scosse elettriche.**



14. **Non bagnare l'apparecchio ed il telecomando.**
    Potrebbero verificarsi corto circuiti o incendi.

15. In caso di anomalie di funzionamento (per esempio: rumore anomalo, cattivo odore, fumo, innalzamento anomalo della temperatura, dispersioni elettriche, ecc.) spegnere immediatamente l'apparecchio e scollegare la spina dalla presa di corrente.
    Per l'eventuale riparazione rivolgersi esclusivamente ai centri di assistenza tecnica autorizzati dal costruttore e richiedere l'utilizzo di ricambi originali. Il mancato rispetto di quanto sopra può compromettere la sicurezza dell'apparecchio.
16. Non lasciare il condizionatore in funzione per lunghi periodi se l'umidità è elevata e vi sono porte o finestre aperte.
    L'umidità potrebbe condensarsi e bagnare o danneggiare gli arredi.
17. Non scollegare la spina di alimentazione durante il funzionamento. Rischio di incendio o scosse elettriche.
18. Non appoggiare oggetti pesanti o caldi sopra l'apparecchio.
19. Prima di collegare elettricamente l'apparecchio accertarsi che i dati targa siano rispondenti a quelli della rete di distribuzione elettrica. La presa di corrente deve essere dotata di messa a terra. La targa (20) è situata sui lati dell'apparecchio (Fig.2).
20. Installare l'apparecchio secondo le istruzioni del costruttore. Un'errata installazione può causare danni a persone, animali o cose, nei confronti dei quali il costruttore non può essere considerato responsabile.
21. In caso di incompatibilità tra la presa e la spina dell'apparecchio, far sostituire la presa con altra di tipo adatto da personale professionalmente qualificato, il quale accerti che la sezione dei cavi della presa sia idonea alla potenza assorbita dall'apparecchio. In generale è sconsigliato l'uso di adattatori e/o prolunghe; se il loro uso si rendesse indispensabile, devono essere conformi alle vigenti norme di sicurezza e la loro portata di corrente (A) non deve essere inferiore a quella massima dell'apparecchio.
22. Questo apparecchio non è destinato a essere fatto funzionare per mezzo di un temporizzatore esterno o con un sistema di comando a distanza separato.
23. Usare e trasportare l'apparecchio sempre e soltanto in posizione verticale.
24. Non ostruire in alcun modo le griglie di entrata aria e quelle di uscita.
25. Non inserire oggetti estranei nelle griglie di entrata ed uscita aria in quanto vi è il rischio di scosse elettriche, incendio o danni all'apparecchio.
26. Non utilizzare l'apparecchio:
    - con le mani bagnate o umide;
    - a piedi nudi.
27. Non tirare il cavo di alimentazione o l'apparecchio stesso, per staccare la spina dalla presa di corrente.
28. Non utilizzare l'apparecchio sotto la luce diretta del sole o vicino vicino a fonti di calore come stufa, calorifero o radiatore (Fig.3)
29. Non utilizzare l'apparecchio vicino ad apparecchi a gas (Fig.3)
30. Collocare sempre l'apparecchio su una superficie stabile, piana e livellata.
31. Lasciare almeno 30cm di spazio libero sui lati e 20cm dietro l'apparecchio e lasciare almeno 30cm di spazio libero sopra l'apparecchio (Fig.1).
32. Non collocare l'apparecchio vicino a una presa elettrica (Fig.4).
33. La presa di corrente deve essere facilmente accessibile in modo da poter disinserire con facilità la spina in caso di emergenza.
34. Non maneggiare la spina con le mani bagnate.
35. Non piegare eccessivamente, attorcigliare, tirare o danneggiare il cavo di alimentazione.
36. Non svolgere il cavo di alimentazione elettrica sotto a tappeti, coperte o guide. Sistemare il cavo in zone non di passaggio in modo da evitare inciampi.
37. Scollegare il cavo quando l'apparecchio non è in uso per un periodo di tempo prolungato e/o quando nessuno si trova in casa.
38. Non utilizzare l'apparecchio in ambienti particolarmente umidi (bagno, cucina, ecc.).
39. Non utilizzare l'apparecchio all'esterno o su superfici bagnate. Evitare il versamento di liquidi sull'apparecchio. Non utilizzare l'apparecchio vicino a lavelli o rubinetti.

40. Non immergere l'apparecchio in acqua o altri liquidi.
41. Pulire l'apparecchio con un panno umido; non utilizzare prodotti o materiali abrasivi. Per la pulizia dei filtri vedere l'apposito paragrafo.
42. La causa più comune di surriscaldamento è il deposito di polvere o lanugine nell'apparecchio. Rimuovere regolarmente questi accumuli scollegando l'apparecchio dalla presa di corrente ed aspirando le griglie.
43. Non utilizzare l'apparecchio in ambienti con notevoli sbalzi di temperatura in quanto si potrebbe formare condensa all'interno dello stesso.
44. Installare l'apparecchio ad almeno 2 metri da altri apparecchi elettronici (TV, radio, computer, lettore dvd, ecc.) onde evitare interferenze (Fig.6).
45. Non utilizzare l'apparecchio se nel locale è stato da poco spruzzato insetticida a gas o in presenza di incensi accesi, vapori chimici o residui oleosi.
46. Non utilizzare l'apparecchio senza i filtri correttamente posizionati.
47. Lo smontaggio, riparazione o riconversione da parte di una persona non autorizzata potrebbe comportare gravi danni e annullerà la garanzia del fabbricante.
48. Non utilizzare l'apparecchio in caso o di guasto o cattivo funzionamento, se il cavo o spina sono danneggiati, o se è stato fatto cadere o è danneggiato in qualsiasi modo. Spegnere l'apparecchio, scollegare la spina dalla presa di corrente e farlo controllare da personale professionalmente qualificato.
49. Non smontare, né apportare modifiche all'apparecchio.
50. Riparare da se l'apparecchio è estremamente pericoloso.
51. Nel caso in cui si decida di non utilizzare più un apparecchio di questo tipo, si raccomanda di renderlo inoperante tagliando il cavo di alimentazione, dopo avere staccato la spina dalla presa di corrente. Si raccomanda inoltre di rendere innocue quelle parti dell'apparecchio suscettibili di costituire un pericolo, specialmente per i bambini che potrebbero servirsi dell'apparecchio fuori uso per i propri giochi.
52. Per il processo di sbrinamento e per la pulizia dell'apparecchio, non utilizzare strumenti diversi da quelli raccomandati dalla ditta costuttrice.
53. L'apparecchio è dotato di un termoprotettore che preserva la scheda elettronica in caso di sovra temperatura. Nel caso intervenga questa protezione, scollegare la spina dalla presa di corrente e attendere che l'apparecchio si sia completamente raffreddato (almeno 20-30 minuti) quindi ricollegare la spina alla presa di corrente e riavviare l'apparecchio. Se l'apparecchio non si riavvia scollegare la spina dalla presa di corrente e contattare un Centro di Assistenza.
54. Frequenza di trasmissione: 2412-2472 Mhz
    Potenza massima trasmessa: <20dBm
55. Questo apparecchio può essere collegato solo a un'alimentazione con impedenza di sistema non superiore a 0.363Ω. Se necessario, consultare il proprio fornitore di energia elettrica per informazioni sull'impedenza di sistema.
56. Spegnere il prodotto quando non è in uso.
57. Per informazioni su come fissare l'apparecchio al supporto, consultare le istruzioni di installazione.
58. FUSIBILE: 3.15A/250VAC a fusione lenta.
59. I condotti collegati a un apparecchio non devono contenere potenziali fonti di accensione.

0.4 - USO PREVISTO

- Il climatizzatore deve essere utilizzato esclusivamente per produrre aria calda* oppure aria fredda oppure deumidificare l'aria (a scelta) con il solo scopo di rendere confortevole la temperatura nell'ambiente.
- Questo apparecchio è destinato solo per un utilizzo domestico o similare.
- Un uso improprio dell'apparecchio con eventuali danni causati a persone, cose o animali esulano OLIMPIA SPLENDID da ogni responsabilità.

0.5 - ZONE DI RISCHIO

- **I climatizzatori non devono essere installati in ambienti con presenza di gas infiammabili, gas esplosivi, in ambienti molto umidi (lavanderie, serre, ecc.), o in locali dove sono presenti altri macchinari che generano una forte fonte di calore, in prossimità di una fonte di acqua salata o acqua sulfurea.**
- **NON usare gas, benzine o altri liquidi infiammabili vicino al climatizzatore.**
- **Utilizzare solo i componenti forniti in dotazione (vedere paragrafo 1.1). L'utilizzo di parti non standard può causare perdite d'acqua, scosse elettriche, incendi e lesioni o danni alle cose.**

Questo prodotto deve essere utilizzato unicamente secondo le specifiche indicate nel presente manuale. L'utilizzo diverso da quanto specificato potrebbe comportare gravi infortuni.
LA DITTA COSTRUTTRICE NON SI ASSUME RESPONSABILITÀ PER DANNI A PERSONE O COSE DERIVANTI DALLA MANCATA OSSERVANZA DELLE NORME CONTENUTE NEL PRESENTE MANUALE.

*** Solo per la versione con pompa di calore**

0.6 - AVVERTENZE PER IL GAS REFRIGERANTE R290

1. **L'APPARECCHIO CONTIENE GAS R290 (CLASSIFICAZIONE INFIAMMABILITÀ A3)**
2. **L'APPARECCHIO DEVE ESSERE IMMAGAZZINATO IN UN LOCALE BEN VENTILATO IN CUI LA DIMENSIONE DELLA STANZA CORRISPONDE ALLE MISURE SPECIFICATE PER L'UTILIZZO DELL'APPARECCHIO.**
3. **L'APPARECCHIO DEVE ESSERE INSTALLATO, UTILIZZATO E CONSERVATO IN UN LOCALE CON LA SUPERFICIE DEL PAVIMENTO MAGGIORE DI VEDI TABELLA.**

Quantità di gas R290 in Kg (vedi etichetta dati sull'apparecchio)	0,180	0,190	0,200	0,210	0,220	0,230	0,240	0,250	0,260
Dimensione minima del locale per l'utilizzo e l'immagazzinamento (m^2)	9	10	10	11	11	12	12	12	13

4. **QUESTO APPARECCHIO CONTIENE UNA QUANTITÀ DI GAS REFRIGERANTE R290 PARI A QUELLA INDICATA NELL'ETICHETTA DATI POSTA SULL'APPARECCHIO.**
5. **L'APPARECCHIO DEVE ESSERE IMMAGAZZINATO IN UN LOCALE SENZA LA PRESENZA DI FONTI DI ACCENSIONE A FUNZIONAMENTO CONTINUO (PER ESEMPIO: FIAMME LIBERE, APPARECCHI FUNZIONANTI A GAS O RISCALDATORI A FUNZIONAMENTO ELETTRICO, SUPERFICI CALDE).**
6. **Non perforare o bruciare.**
7. **Tenere presente che i refrigeranti potrebbero essere inodori.**
8. **L'R290 è un gas refrigerante conforme alla direttive europee sull'ambiente. Non perforare in alcuna parte del circuito del refrigerante.**
9. **Non utilizzare mezzi per accelerare il processo di scongelamento o per la pulizia, ad eccezione di quelli raccomandati dal produttore.**
10. **Quando si scongela e si pulisce l'apparecchio, non utilizzare strumenti diversi da quelli raccomandati dal fabbricante.**
11. **Se l'apparecchio viene installato, utilizzato o conservato in una zona non ventilata, il locale deve essere progettato per prevenire l'accumulo di perdite di refrigerante, dovuta a riscaldatori elettrici, stufe o altre fonti di accensione.**
12. **Rispettare le norme nazionali sul gas.**
13. **Mantenere le aperture di ventilazione libere da ostruzioni.**
14. **L'apparecchio deve essere immagazzinato in modo tale da evitare danni meccanici.**
15. **Qualsiasi persona che si trovasse a lavorare al di sopra o all'interno di un circuito refrigerante deve essere in possesso di un certificato valido che attesti la competenza di tale persona a**

maneggiare i refrigeranti in modo sicuro, in conformità con una specifica di valutazione riconosciuta dal settore.

16. Tutte le operazioni di funzionamento che intaccano i dispositivi di sicurezza devono essere eseguite da personale specializzato. Le manutenzioni e le riparazioni che richiedono l'assistenza di altro personale specializzato devono essere eseguite sotto la supervisione di una persona competente nell'uso di refrigeranti infiammabili.

- **Seguire attentamente le istruzioni per maneggiare, installare, pulire e riparare il condizionatore d'aria, al fine di evitare danni o pericoli. All'interno del condizionatore d'aria è utilizzato un refrigerante infiammabile. Durante la manutenzione o lo smaltimento del condizionatore d'aria, il refrigerante R290 deve essere recuperato correttamente e non deve essere scaricato direttamente nell'aria.**
- **Non devono essere presenti fiamme libere o dispositivi come interruttori che potrebbero generare scintille/archi elettrici nelle vicinanze del condizionatore d'aria, al fine di evitare l'accensione del refrigerante infiammabile utilizzato.**

17. TRASPORTO DI APPARECCHIATURA CONTENENTE REFRIGERANTI INFIAMMABILI
Fare riferimento alle normative sul trasporto.
18. MARCATURA DELL'APPARECCHIATURA CON SIMBOLI
Fare riferimento alle normative locali.
19. SMALTIMENTO DI APPARECCHIATURA CHE UTILIZZA REFRIGERANTI INFIAMMABILI
Fare riferimento alle normative nazionali.
20. STOCCAGGIO DELL'APPARECCHIATURA/DISPOSITIVI
Lo stoccaggio dell'apparecchiatura deve essere conforme alle istruzioni del costruttore.
21. STOCCAGGIO DI APPARECCHIATURA IMBALLATA (INVENDUTA)
L'imballo deve essere costruito in modo che un danno meccanico dell'apparecchiatura all'interno dello stesso non provochi una perdita di refrigerante.
Il massimo numero di parti dell'apparecchiatura che possono essere immagazzinate insieme è indicato dalle normative locali. Il fabbricante deve specificare altre potenziali fonti di funzionamento continuo, note per causare l'accensione del refrigerante utilizzato. L'apparecchio deve essere conservato in modo da evitare danni meccanici.

22. INFORMAZIONI SULLA MANUTENZIONE

a) Controlli dell'area
Prima di iniziare ad effettuare operazioni su sistemi contenenti refrigeranti infiammabili, è necessario effettuare controlli di sicurezza per assicurarsi che il rischio di ignizione sia minimo. Rispettare le seguenti precauzioni per effettuare eventuali riparazioni del sistema refrigerante prima di utilizzarlo.

b) Svolgimento del lavoro
Il lavoro deve essere eseguito sotto controllo per minimizzare il rischio della presenza di gas o vapore infiammabili durante lo svolgimento dello stesso.

c) Area di lavoro generale
Tutto lo staff addetto alla manutenzione e gli altri operatori presenti nell'area di lavoro devono essere istruiti sulla natura del lavoro che si sta svolgendo. Evitare di lavorare in spazi ristretti.

d) Verifica della presenza di refrigerante
L'area deve essere controllata utilizzando un adeguato rilevatore di refrigerante prima e durante il lavoro per assicurarsi che l'operatore sia consapevole della presenza di atmosfere potenzialmente infiammabili. Assicurarsi che l'apparecchiatura per il rilevamento di perdite sia adatta all'uso con refrigeranti infiammabili, cioè che sia antiscintillamento, sigillata adeguatamente o intrinsecamente sicura.

e) Presenza di estintori
Nel caso si debba eseguire qualsiasi lavorazione a caldo sull'apparecchiatura di refrigerazione o su qualsiasi parte associata ad essa, dell'adeguata attrezzatura antincendio deve essere disponibile a portata di mano. Tenere sempre un estintore a polvere secca o a CO_2 vicino all'area di ricarica.

f) Assenza di fonti infiammabili
Nessun operatore che sta effettuando un lavoro relativo al sistema di refrigerazione che comporti l'esposizione di qualsiasi tubazione che contiene o ha contenuto refrigerante infiammabile deve utilizzare una qualsiasi fonte infiammabile in maniera tale che possa causare un incendio od un esplosione. Tutte le possibili fonti infiammabili, incluso il consumo di sigarette, devono essere tenute sufficientemente lontane dal sito di installazione, riparazione, rimozione e smaltimento, durante i quali il refrigerante infiammabile potrebbe venire rilasciato nello spazio circostante. Prima che il lavoro abbia inizio, l'area attorno all'apparecchiatura deve essere esaminata per assicurarsi che non

esistano elementi infiammabili o rischi di ignizione. Utilizzare segnaletica antifumo.

g) Area ventilata
Assicurarsi che l'area di installazione sia all'aperto o adeguatamente ventilata prima di avviare il sistema o di effettuare qualsiasi lavorazione a caldo. Il grado di ventilazione deve essere presente durante tutto il periodo nel quale si sta eseguendo la lavorazione. La ventilazione deve essere in grado di disperdere in maniera sicura qualsiasi refrigerante rilasciato e, preferibilmente, di espellerlo esternamente nell'atmosfera.

h) Controlli sull'apparecchiatura di refrigerazione
Nel momento in cui vengono sostituiti dei componenti elettrici, essi devono essere idonei all'uso e conformi alle specifiche indicate. Le linee guida del costruttore riguardo alla manutenzione e all'assistenza devono essere sempre rispettate. In caso di dubbio, consultare il servizio tecnico del costruttore per assistenza. I controlli che seguono devono essere eseguiti su installazioni che utilizzano refrigeranti infiammabili: controllare che la carica effettiva del refrigerante sia conforme alle dimensioni del locale dove sono installate le parti contenenti refrigerante; che il sistema e le bocchette di ventilazione funzionino correttamente e che non siano ostruiti; se si sta utilizzando un circuito refrigerante, verificare la presenza di refrigerante nel circuito secondario; che la marcatura applicata alla macchina continui a essere visibile e leggibile. Marcature e segnaletica non leggibili devono essere corrette; che i tubi e i componenti di refrigerazione siano installati in una posizione nella quale è improbabile che vengano esposti a qualsiasi sostanza che potrebbe corrodere i componenti che contengono refrigerante, a meno che tali componenti siano composti da materiale intrinsecamente resistente alla corrosione o che siano opportunamente protetti contro la stessa.

i) Controlli sugli apparecchi elettrici
La riparazione e la manutenzione dei componenti elettrici devono comprendere controlli iniziali di sicurezza e procedure di ispezione dei componenti. Nel caso si verifichi un guasto che potrebbe compromettere la sicurezza, non alimentare elettricamente il circuito finché non sia stato adeguatamente risolto. Utilizzare una soluzione temporanea adeguata se il guasto non può essere immediatamente risolto ma è necessario continuare il funzionamento. Questa situazione deve essere riferita al proprietario dell'apparecchiatura cosi che tutte le parti siano informate. I controlli di sicurezza iniziali comprendono: controllare che i condensatori siano scarichi: questo controllo deve essere eseguito in modalità sicura per evitare scintillamenti; controllare che componenti elettrici e cablaggi in tensioni non siano esposti durante il caricamento, ripristino o lo spurgo del sistema; verificare la continuità del collegamento di messa a terra.

23. RIPARAZIONE COMPONENTI SIGILLATI

a) Durante la riparazione di componenti sigillati, tutte le alimentazioni elettriche devono essere scollegate dall'attrezzatura sulla quale si deve lavorare prima di rimuovere qualsiasi copertura sigillata, etc. Nel caso fosse assolutamente necessario avere alimentazione elettrica sull'attrezzatura durante la riparazione, un dispositivo di rilevamento perdite permanentemente funzionante deve essere posizionato nel punto più critico per avvisare l'operatore di una situazione potenzialmente pericolosa.

b) Prestare particolare attenzione a ciò che segue per assicurarsi che la copertura non venga alterata in maniera tale da incidere sul livello di sicurezza quando si opera su componenti elettrici.
Ciò include danni ai cavi, numero eccessivo di collegamenti, terminali non in conformità con le specifiche originali, danni alle guarnizioni, montaggio scorretto dei pressacavi, etc. Assicurarsi che l'apparecchiatura sia montata in maniera sicura. Assicurarsi che le guarnizioni o i materiali di sigillatura non si siano deteriorati in maniera tale da non poter più prevenire l'ingresso di atmosfere infiammabili. Le parti di ricambio devono essere conformi alle specifiche del costruttore.

☞ L'utilizzo di sigillante siliconico potrebbe inibire l'efficacia di alcuni tipi di sistemi di rilevamento delle perdite. I componenti intrinsecamente sicuri non devono essere isolati prima di operare su di essi.

24. RIPARAZIONE DI COMPONENTI INTRINSECAMENTE SICURI
Non applicare nessun carico induttivo e di capacità permanente al circuito senza essersi assicurati che non superi la massima tensione e corrente ammesse per l'apparecchiatura in uso. I componenti intrinsecamente sicuri sono gli unici su cui si può operare in tensione in presenza di un'atmosfera infiammabile. Il sistema di prova deve essere al corretto amperaggio. Sostituire i componenti solo con parti di ricambio indicate dal costruttore. Parti diverse da quelle indicate potrebbero causare l'ignizione del refrigerante in atmosfera dopo una perdita.

25. CABLAGGIO

Controllare che il cablaggio non sia soggetto a usura, corrosione, pressione eccessiva, vibrazioni, bordi taglienti o qualsiasi altro effetto ambientale avverso. Durante il controllo, tenere anche presente gli effetti dell'invecchiamento o della vibrazione costante causati da elementi come i compressori o le ventole.

26. RILEVAMENTO DI REFRIGERANTI INFIAMMABILI
In nessun caso utilizzare potenziali fonti di ignizione per rilevare perdite di refrigerante. Non utilizzare fiamme ossidriche (o qualsiasi altro sistema di rilevamento che utilizza una fiamma libera).
27. METODI DI RILEVAMENTO PERDITE
I seguenti metodi di rilevamento perdite sono considerati accettabili per sistemi che contengono refrigeranti infiammabili. Utilizzare rilevatori di perdite elettronici per refrigeranti infiammabili, anche se la sensibilità potrebbe non essere adeguata o gli stessi potrebbero dover essere ricalibrati. (L'attrezzatura di rilevamento deve essere calibrata in un'area priva di refrigerante.) Assicurarsi che il rilevatore non sia una potenziale fonte di ignizione e che sia adatto al refrigerante utilizzato. L'attrezzatura di rilevamento perdite deve essere impostata ad una percentuale di LFL del refrigerante e deve calibrato rispetto al refrigerante utilizzato e la percentuale appropriata di gas (massimo 25 %) è confermata. I fluidi di rilevamento perdite possono essere utilizzati con la maggior parte dei refrigeranti ma l'uso di detergenti che contengono cloro devono essere evitate dato che il cloro potrebbe reagire con il refrigerante e corrodere le tubazioni in rame.
NOTA: esempi di fluidi per la rilevazione delle perdite sono:
- metodo delle bolle
- agenti fluorescenti

Se si sospetta una perdita, tutte le fiamme libere devono essere rimosse/ spente. Se viene rilevata una perdita di refrigerante la quale necessita di saldatura, recuperare tutto il refrigerante dal sistema od isolarlo (attraverso valvole di intercettazione) in una parte del sistema lontana dalla perdita. Vedere le seguenti istruzioni per la rimozione del refrigerante.
28. RIMOZIONE ED SVUOTAMENTO
Utilizzare procedure convenzionali quando si opera sul circuito refrigerante per effettuare riparazioni o per ogni altro motivo. Nonostante ciò, è importante che la miglior prassi sia rispettata dato che l'infiammabilità deve essere presa in considerazione. Rispettare la seguente procedura:
    - Rimuovere il refrigerante;
    - Spurgare il circuito con gas inerte (opzionale per A2L);
    - Svuotare (opzionale per A2L);
    - Spurgare ancora con gas inerte (opzionale per A2L);
    - Aprire il circuito tagliando o saldando.

La carica di refrigerante deve essere ripristinata nei cilindri di recupero adeguati. Il sistema deve essere spurgato con OFN (azoto privo di ossigeno) per rendere l'apparecchio sicuro per i refrigeranti infiammabili. Potrebbe essere necessario ripetere questo procedimento più volte. Non utilizzare aria compressa od ossigeno per questa operazione. Lo spurgo deve essere completato riempiendo il vuoto nel sistema con l'OFN e continuando a riempirlo finché non viene raggiunta la pressione di lavoro, poi disperdendo l'OFN nell'atmosfera ed infine riportando il sistema in una condizione di vuoto. Ripetere il processo finché non rimane più refrigerante all'interno del sistema. Quando l'ultima carica di OFN viene utilizzata, il sistema deve essere portato a pressione atmosferica per poterlo utilizzare. Questa operazione è assolutamente vitale se devono essere eseguite operazioni di saldatura sulle tubazioni. Assicurarsi che lo scarico della pompa a vuoto non sia vicino a potenziali fonti di ignizione e che la ventilazione sia disponibile.
29. PROCEDURE DI CARICO
In aggiunta alle procedure di carico convenzionali, rispettare i requisiti che seguono.
Assicurarsi che non si verifichi la contaminazione di diversi refrigeranti durante il carico dell'apparecchiatura. I tubi devono essere il più corti possibili per ridurre al minimo la quantità di refrigerante al loro interno. I cilindri devono essere posizionati in posizione verticale in una posizione adeguata secondo le istruzioni. Assicurarsi che il sistema di refrigerazione sia collegato a terra prima di caricarlo con del refrigerante. Etichettare il sistema una volta caricato (se non è ancora stato fatto). Prestare massima attenzione a non sovraccaricare il sistema di refrigerazione. Testare la pressione con l'OFN prima di ricaricare il sistema. Eseguire la prova di tenuta del sistema al termine del carico ma prima della messa in servizio. Un'ulteriore prova di tenuta deve essere eseguita prima di lasciare il sito di installazione.
30. MESSA FUORI SERVIZIO
Prima di eseguire questa procedura, è essenziale che il tecnico abbia familiarizzato con l'apparecchiatura e con tutti i suoi componenti. È considerata buona prassi recuperare tutti i refrigeranti in maniera sicura.

Prima di eseguire questa operazione, prendere un campione di olio e di refrigerante nel caso sia necessaria un'analisi prima di un nuovo utilizzo del refrigerante recuperato. È essenziale che l'energia elettrica sia disponibile prima di cominciare questa procedura.

a) Familiarizzare con l'apparecchiatura e con il suo funzionamento.
b) Isolare elettricamente il sistema.
c) Prima di eseguire questa procedure, assicurarsi che:
   - L'attrezzatura meccanica di movimentazione sia disponibile, se necessario, per movimentare i cilindri del refrigerante;
   - Tutti i dispositivi di protezione siano disponibili e utilizzati correttamente;
   - Il processo di recupero sia sempre controllato da una persona competente;
   - L'attrezzatura di recupero ed i cilindri siano conformi agli standard appropriati.
d) Svuotare il sistema refrigerante, se possibile.
e) Se una condizione di vuoto non è ottenibile, utilizzare un collettore in modo che il refrigerante possa essere rimosso dalle varie parte del sistema.
f) Assicurarsi che il cilindro sia posizionato sulle bilance prima di effettuare il recupero.
g) Avviare la macchina di recupero e operare in conformità con le istruzioni del costruttore.
h) Non sovraccaricare i cilindri. (Non più dell'80 % del volume di carico del liquido).
i) Non superare la massima pressione di lavoro del cilindro, nemmeno temporaneamente.
j) Quando i cilindri sono stati riempiti correttamente ed il processo è stato completato, assicurarsi che i cilindri e l'attrezzatura vengano rimossi immediatamente dal sito di installazione e che tutte le valvole di isolamento della stessa siano chiuse.
k) Il refrigerante recuperato non deve essere caricato in un altro sistema di refrigerazione a meno che non sia stato pulito e controllato.

31. ETICHETTATURA

L'attrezzatura deve essere etichettata indicando che è stata messa fuori servizio e svuotata dal refrigerante. Datare e firmare l'etichetta. Assicurarsi che ci siano etichette sull'attrezzatura le quali indichino che la stessa contiene refrigerante infiammabile.

32. RECUPERO

Alla rimozione del refrigerante da un sistema, sia per manutenzione o per messa fuori servizio, è considerata buona prassi rimuovere tutti i refrigeranti in modo sicuro. Al trasferimento del refrigerante nei cilindri, assicurarsi che vengano utilizzati solamente cilindri adatti al recupero di refrigerante. Assicurarsi che sia disponibile il numero corretto di cilindri per immagazzinare la carica totale del sistema. Tutti i cilindri da utilizzare sono progettati per il refrigerante recuperato ed etichettati per lo stesso (ossia cilindri speciali per il recupero di refrigerante). I cilindri devono essere equipaggiati con una valvola di scarico della pressione e le relative valvole d'intercettazione perfettamente funzionanti. I cilindri di recupero vuoti devono essere messi sotto vuoto e, se possibile, raffreddati prima del recupero. L'attrezzatura di recupero deve essere perfettamente funzionante e comprensiva di un set di istruzioni riguardo la stessa a portata di mano e adatto al recupero di refrigeranti infiammabili. In caso di dubbi, consultare il produttore. Inoltre, un gruppo di bilance calibrate deve essere disponibile e perfettamente funzionanti. I tubi devono essere equipaggiati con attacchi ermetici con scollegamento in perfette condizioni. Prima di utilizzare la macchina di recupero, controllare che sia in condizioni di funzionamento soddisfacenti, che sia stata mantenuta in modo appropriato e che qualsiasi componente elettrico associato sia sigillato per prevenire ignizioni nel caso il refrigerante venga rilasciato. Consultare il costruttore in caso di dubbi. Il refrigerante recuperato dovrà essere restituito al suo fornitore nel corretto cilindro di recupero e con la relativa Nota di Trasferimento Rifiuti. Non mescolare i refrigeranti nelle unita di recupero e specialmente nei cilindri. Se i compressori o gli oli dei compressori devono essere rimossi, assicurarsi che siano stati svuotati ad un livello accettabile per assicurare che il refrigerante infiammabile non rimanga all'interno del lubrificante. Il processo di svuotamento deve essere eseguito prima di riportare il compressore ai fornitori. Utilizzare solo sistemi di riscaldamento elettrico sul corpo del compressore per velocizzare questo processo. Rimuovere l'olio da un sistema in maniera sicura.

33. QUALIFICAZIONE DEI LAVORATORI

Tutte le procedure di lavoro che incidono sulla sicurezza devono essere eseguite esclusivamente da persone competenti che abbiano familiarità con procedure di lavoro quali:
– interruzione del circuito di refrigerazione;
– apertura di componenti sigillati;
– apertura di involucri ventilati.

1 - DESCRIZIONE APPARECCHIO

1.1 - ELENCO COMPONENTI FORNITI A CORREDO (Fig.5)

L'apparecchio è confezionato singolarmente in imballo di cartone.
L'imballo può essere trasportato a mano da due addetti oppure caricato su carrello trasportatore.

Stoccare l'imballo singolarmente; non accatastare.

1. Tubo flessibile per espulsione aria (modalità raffrescamento ed automatica)
2. Terminale per tubo flessibile lato macchina
3. Terminale per tubo flessibile per installazione fissa / slider
4. SLIDER per installazione a finestra scorrevole / tapparella
5. Squadretta + viti per bloccaggio finestra
6. Terminale per slider / finestra
7. Flangia per installazione fissa
8. Coibentante per installazione SLIDER
9. Coibentante per installazione SLIDER
10. Tasselli per flangia installazione fissa
11. Telecomando
12. Tubo scarico condensa (modalità sola deumidificazione)
13. Terminale adattatore per tubo scarico condensa
14. Manuale
15. Filtri addizionali

1.2 - IDENTIFICAZIONE DELLE PARTI PRINCIPALI (Fig.A)

21. Pannello comandi
22. Griglia uscita d'aria
23. Flap
24. Ricevitore IR telecomando
25. Ruote
26. Impugnatura
27. Griglia filtro aria
27a. Filtro aria
28. Tappo scarico acqua di condensa (per utilizzo come deumidificatore)
29. Griglia entrata d'aria
30. Filtro aria estraibile
31. Foratura per alloggiamento spina
32. Tappo per svuotamento acqua di condensa (in caso di trasporto, manutenzione o accumulo eccessivo di acqua)
33. Avvolgicavo
34. Cavo di alimentazione elettrica
35. Tappo scarico acqua di condensa (solo per modello con pompa di calore)
36. Griglia uscita aria

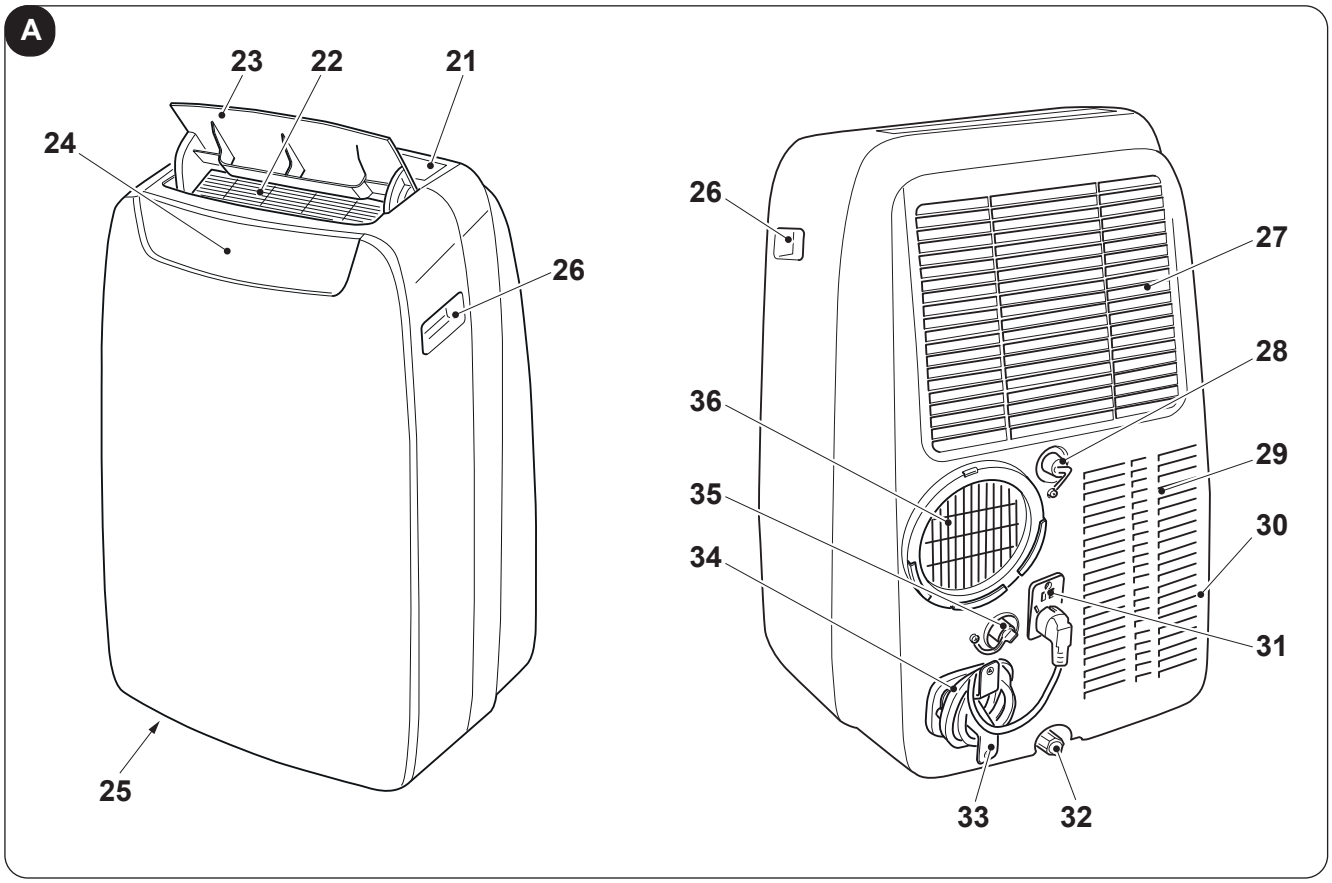

2 - INSTALLAZIONE

2.1 - TRASPORTO DELL'APPARECCHIO

- ***Il trasporto e la movimentazione dell'apparecchio deve avvenire in posizione verticale.***
- ***In caso di trasporto in posizione orizzontale attendere almeno un'ora prima di riavviarlo.***
- ***Prima di spostare o trasportare l'apparecchio scaricare completamente l'acqua di condensa operando come descritto nel paragrafo 4.2.a***

AVVERTENZA
Trasporto dell'apparecchio su pavimenti delicati (es. pavimenti in legno):

- ***Scaricare completamente l'acqua di condensa.***
- ***Prestare particolarmente attenzione durante gli spostamenti dell'apparecchio in quanto le ruote potrebbero segnare il pavimento. Le ruote pur essendo in materiale rigido e piroettanti, possono essere danneggiate dall'uso o essere sporche. Si raccomanda di verificare che le ruote risultino pulite e libere nel loro movimento.***

2.2 - AVVERTENZE

La mancata osservanza di quanto segue può essere causa di danni all'apparecchio.

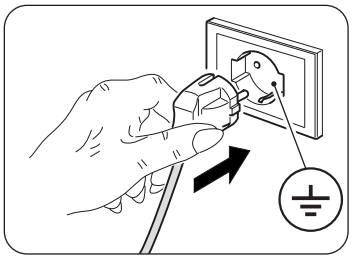

a. Installare il climatizzatore su superfici piane, stabili e a pavimento.
b. Collegare il climatizzatore solo a prese di corrente dotate di messa a terra.
c. Assicurarsi che tende o altri oggetti non ostruiscano i filtri di aspirazione aria (Fig.7).
d. Assicurarsi di mantenere tra il climatizzatore e le figure adiacenti una distanza minima di 30 cm (Fig.1).
e. L'apparecchio deve essere sempre posto in uso facendo attenzione che non ci siano ostacoli per l'aspirazione e l'uscita d'aria.
f. Il climatizzatore non deve essere utilizzato in locali adibiti a lavanderia.
g. Installare il climatizzatore solo in locali asciutti.
h. Il climatizzatore non deve essere messo in funzione in presenza di materiali, vapori o liquidi pericolosi.
i. Pulire i filtri dell'aria almeno una volta a settimana.

2.3 - INSTALLAZIONE MOBILE

Il climatizzatore deve essere installato in ambiente adeguato. Si raccomanda di ridurre l'irraggiamento solare tramite tapparelle, tende, veneziane, e di tenere chiuse porte e finestre.

a. Posizionare il climatizzatore davanti a una finestra o ad una portafinestra.
b. Posizionare il terminale lato macchina (2) sul tubo flessibile (1) come da Fig.8.
c. Posizionare il terminale (3) sul lato opposto del tubo flessibile (1) (Fig.8).
d. Inserire il terminale lato macchina (2) sul bocchettone di uscita aria dell'apparecchio (36) come illustrato in figura 9.
e. Posizionare il terminale (3) in modo da far fuoriuscire l'aria all'esterno (Fig.10)
f. Nel caso si disponga di una finestra scorrevole (verticale o orizzontale) o di tapparella, è possibile usare lo "SLIDER KIT" (4) a corredo che consente un'installazione più efficiente.
Per l'installazione con KIT SLIDER procedere come illustrato nelle figure 11 e 12.
g. Applicare la guarnizione adesiva (8) (Fig.12)
h. Posizionare lo "SLIDER KIT" (4) e adattarlo (Fig.12)
i. Posizionare il tubo flessibile (1) e applicare la guarnizione (9) (Fig.12)
l. Se desiderato posizionare la squadretta (5) (Fig.12)

Estendere il tubo solo per il necessario, in modo che il convogliatore dell'aria rimanga chiuso tra i battenti dell'infisso.

2.4 - INSTALLAZIONE FISSA

Il climatizzatore può essere installato anche con fori fissi a vetro o a muro. Il flusso dell'aria non deve essere impedito da griglie di protezione o altro. Eventuali protezioni devono avere una sezione totale di passaggio dell'aria non inferiore a 140 cm^2.

a. Posizionare il terminale lato macchina (2) sul tubo flessibile (1) come da Fig.8.
b. Praticare nel vetro o nella parete un foro del diametro di 127 mm ad un'altezza dal pavimento compresa tra 300 e 1200 mm (Fig.13).
c. Posizionare il terminale (7) nel foro della parete e segnare i punti di foratura (Fig. 14-a, 14-b).
d. Rimuovere il terminale (7) e praticare dei fori da 6 mm (Fig. 14-c, 14-d).
e. Inserire nei fori i tasselli (10) in dotazione (Fig. 14-e).
f. Posizionare il terminale (7) nel foro della parete e fissarlo con le viti (10) in dotazione (Fig. 14-f, 14-g).
g. Inserire il terminale lato macchina (2) sul bocchettone di uscita aria dell'apparecchio (36) come illustrato in figura 9.
h. Collegare l'altra estremità del tubo flessibile (1) sul terminale (7) (Fig.14-i).
i. Chiudere il tappo (7a) quando l'apparecchio non è in funzione (Fig.14-h).

2.5 - COLLEGAMENTO ELETTRICO

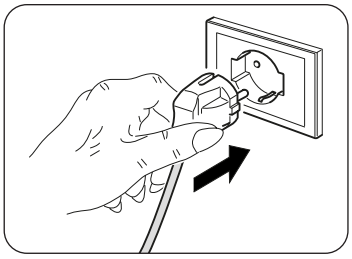

L'apparecchio è dotato di un cavo di alimentazione con spina.
Prima di collegare il climatizzatore assicurarsi che:

- I valori della tensione e frequenza di alimentazione rispettino quanto specificato sui dati di targa dell'apparecchio.
- La linea di alimentazione sia dotata di un efficace collegamento a terra e sia correttamente dimensionata per il massimo assorbimento del climatizzatore.
- Sulla rete di alimentazione dell'apparecchio deve essere previsto un adeguato dispositivo di disconnessione onnipolare in conformità alle regole di installazione nazionali.
- L'apparecchiatura venga alimentata esclusivamente attraverso una presa compatibile con la spina fornita a corredo.

AVVERTENZA
L'eventuale sostituzione del cavo di alimentazione deve essere effettuata esclusivamente dal servizio di assistenza tecnica Olimpia Splendid o da personale con qualifica similare.

2.6 - DRENAGGIO

A seconda della modalità di utilizzo dell'apparecchio, è necessario collegare il tubo di scarico della condensa.

2.6.a - Utilizzo come deumidificatore

Per il corretto utilizzo dell'apparecchio operare come segue (figure 29 e 32):
a. Rimuovere il tappo (28).
b. Inserire il tubo in dotazione (12) sul raccordo.

Assicurarsi che la parte terminale del tubo di scarico (12) sia posizionata su un pozzetto di scarico o in un recipiente. Assicurarsi che il tubo (12) non sia ostruito.

c. Se necessario, applicare il terminale (13) al tubo di scarico condensa (12).

2.6.b - Utilizzo come pompa di calore (solo per il modello predisposto)

Per il corretto utilizzo dell'apparecchio operare come segue (figure 30 e 33):
a. Rimuovere il tappo (35).
b. Inserire il tubo in dotazione (12) sul raccordo.

Assicurarsi che la parte terminale del tubo di scarico (12) sia posizionata su un pozzetto di scarico o in un recipiente. Assicurarsi che il tubo (12) non sia ostruito.

c. Se necessario, applicare il terminale (13) al tubo di scarico condensa (12).

3 - USO DELL'APPARECCHIO

Le modalità di funzionamento del condizionatore possono essere selezionate sia tramite il telecomando che dal pannello comandi a bordo del condizionatore. La ricezione della funzione selezionata viene confermata dall'emissione di un "beep" da parte del cicalino.

3.1 - SIMBOLI E TASTI PANNELLO COMANDI (Fig.B)

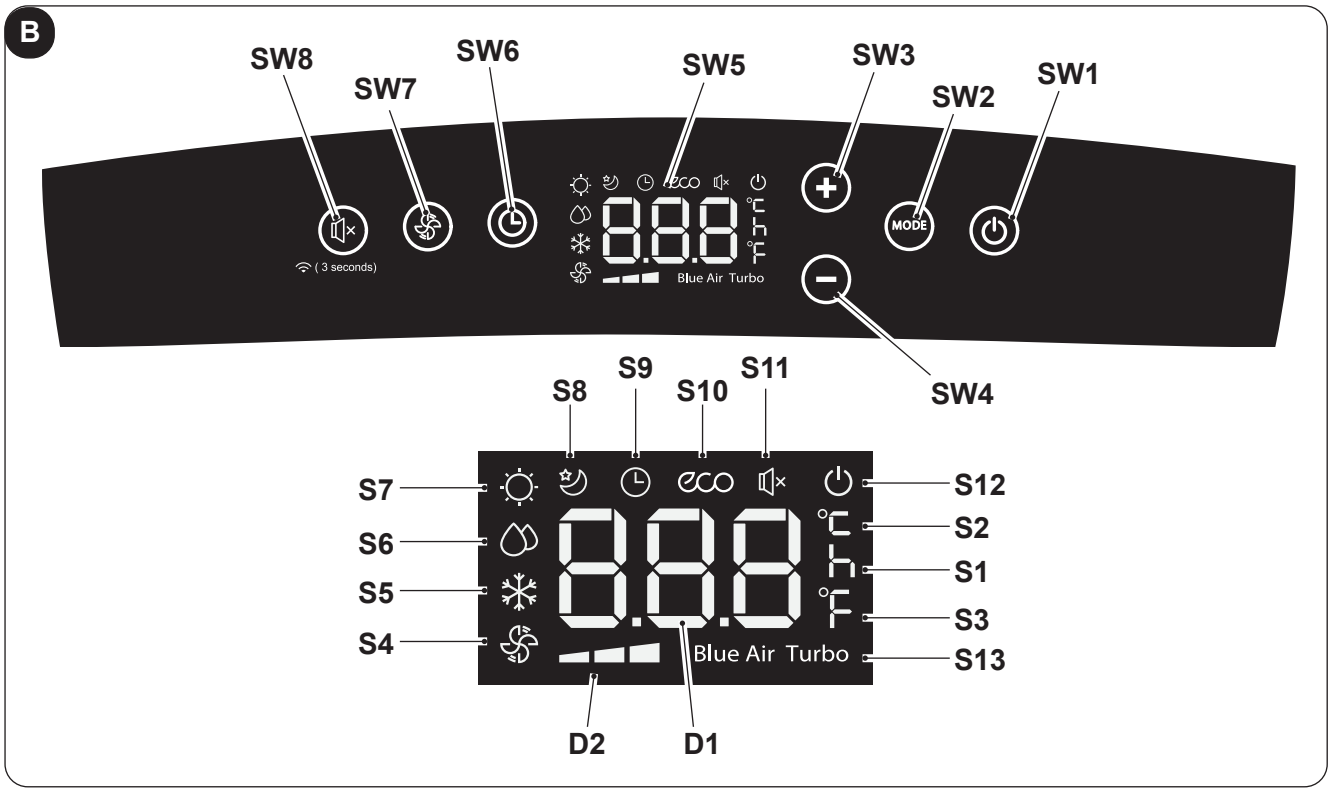

- **SW1**: ON/Stand-by;
- **SW2**: Selezione modalità operativa
  ECO - Blue air (auto) =>
  => solo ventilatore =>
  => deumidificazione =>
  => riscaldamento
  (attiva solo nella versione con pompa di calore)
  => raffreddamento =>
  => raffreddamento turbo => ...
- **SW3**: Aumento temperatura/ritardo
- **SW4**: Riduzione temperatura/ritardo
- **SW5**: Display
- **SW6**: Conferma/annullamento ritardo accensione/ spegnimento unità
- **SW7**: Selezione velocità ventilatore
  Velocità minima => => Velocità media => => Velocità massima => => Blue air (auto)
- **SW8**: Selezione funzione "SILENT" (silenzioso)/ Ricerca Wireless
- **D1**: Temperatura impostata/Timer
- **D2**: Indicazione velocità ventola (vedere "SW7")
- **S1**: Indicatore ora
- **S2**: Indicatore temperatura °C
- **S3**: Indicatore temperatura F
- **S4**: Modalità solo ventilatore
- **S5**: Modalità raffreddamento
- **S6**: Modalità deumidificazione
- **S7**: Modalità riscaldamento (attiva solo nella versione con pompa di calore)
- **S8**: Modalità sleep
- **S9**: Modalità timer (accensione/spegnimento programmato)
- **S10**: Modalità automatica (ECO)
- **S11**: Funzione "silenzioso" attiva
- **S12**: Indicatore apparecchio alimentato elettricamente
- **S13**: Funzione Turbo

3.2 - TASTI TELECOMANDO (Fig.C)

C

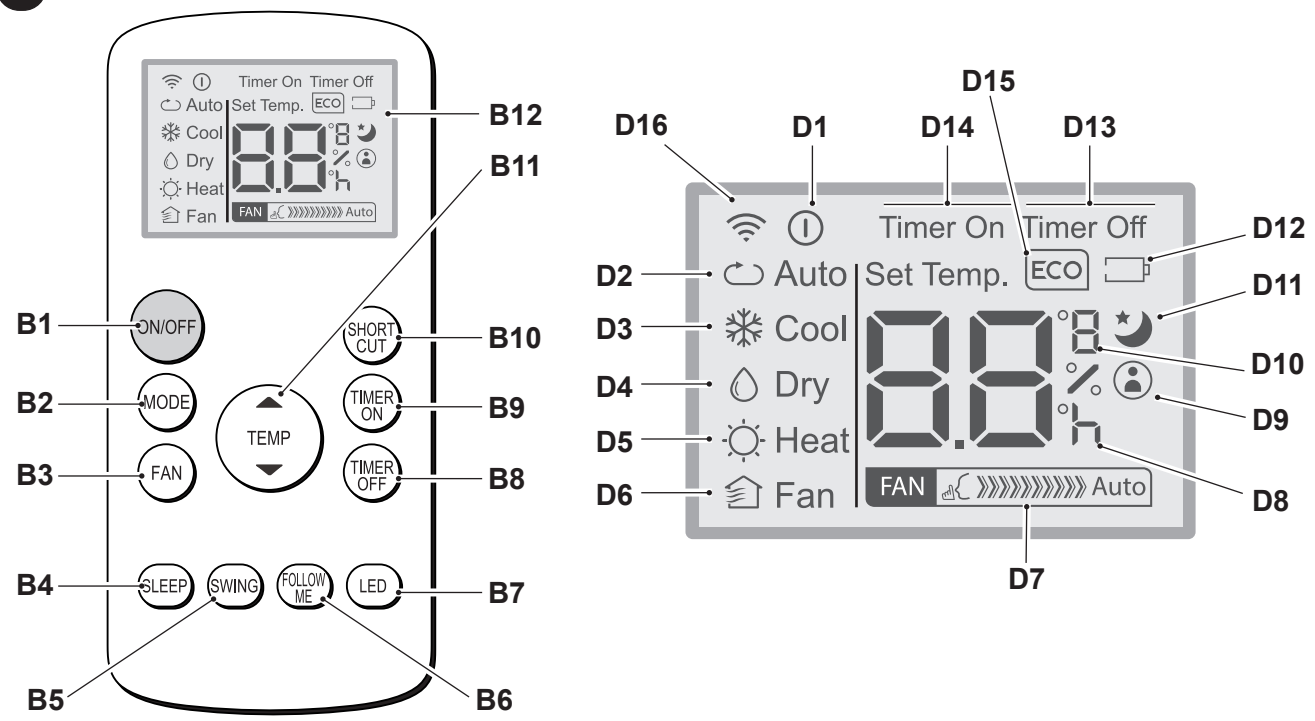

- **B1**: Tasto on/off: accensione/spegnimento apparecchio
  - Simbolo (D1) acceso: apparecchio in Funzione
  - Simbolo (D1) spento: apparecchio in Stand-by
- **B2**: Selezione modalità operativa
  AUTO (Automatico) ECO =>
  => raffreddamento =>
  => deumidificazione =>
  => riscaldamento (attiva solo nella versione con pompa di calore) =>
  => solo ventilatore => ...
- **B3**: Selezione velocità ventilatore
  Velocità minima FAN => => Velocità media FAN => => Velocità massima FAN => => Auto FAN Auto
- **B4**: Attivazione modalità SLEEP (ON/OFF)
- **B5**: DISABILITATO
- **B6**: Attiva/disattiva funzione FOLLOW ME
- **B7**: Attiva/disattiva display sul pannello comandi macchina
- **B8**: Impostazione spegnimento programmato unità
- **B9**: impostazione accensione programmata unità
- **B10**: Scorciatoia (SHORT CUT)
- **B11**: Aumento temperatura ▲
  Riduzione temperatura ▼
- **B12**: Display

- **D1**: Indicatore apparecchio in funzione
- **D2**: Modalità automatica (ECO)
- **D3**: Modalità raffreddamento (COOL)
- **D4**: Modalità deumidificazione (DRY)
- **D5**: Modalità riscaldamento (HEAT) (attiva solo nella versione con pompa di calore)
- **D6**: Modalità solo ventilatore (FAN)
- **D7**: Indicazione velocità ventola (vedere “B3”)
- **D8**: Indicatore “ora” accensione/spegnimento programmato
- **D9**: Indicatore funzione “FOLLOW ME” attiva
- **D10**: Indicatore temperatura °C (F)
- **D11**: Indicatore funzione “SLEEP” attiva
- **D12**: Indicatore batteria telecomando scarica
- **D13**: Indicatore funzione “TIME OFF” attiva
- **D14**: Indicatore funzione “TIME ON” attiva
- **D15**: Indicatore funzione “ECO” attiva
- **D16**: Segnale trasmissione telecomando

3.3 - USO DEL TELECOMANDO



Il telecomando fornito a corredo del climatizzatore è lo strumento che Vi permette di utilizzare l'apparecchio nel modo più comodo.
È uno strumento da maneggiare con cura ed in particolare:

- Evitare di bagnarlo (non va pulito con acqua o lasciato alle intemperie).
- Evitare che cada per terra o urti violentemente.
- Evitare l'esposizione diretta ai raggi solari.

- ***Non utilizzare insieme batterie vecchie e nuove o batterie di marchi diversi.***
- ***Non lasciare le batterie nel telecomando se si prevede di non utilizzare il dispositivo per più di 2 mesi.***

- ***La luce diretta del sole può interferire con il funzionamento del ricevitore del segnale a infrarossi.***
- ***La traiettoria tra il telecomando e l'apparecchio deve essere libera.***
- ***Se il segnale proveniente dal telecomando sembra interferire con un altro apparecchio, spostare questo apparecchio in un'altra posizione o contattare il servizio clienti.***
- ***Lampade elettroniche e fluorescenti possono interferire nelle trasmissioni tra telecomando e condizionatore.***
- ***Estrarre le batterie di alimentazione nel caso di inutilizzo prolungato del telecomando.***

3.3.a - Inserimento delle batterie

Per inserire correttamente le batterie:

a. Sfilare lo sportello del vano batterie (Fig.15).
b. Inserire le batterie nell'apposito vano (Fig.15).

Rispettare scrupolosamente le polarità indicate sul fondo del vano batterie.

c. Richiudere correttamente lo sportello (Fig.18).

3.3.b - Sostituzione delle batterie

Le batterie vanno sostituite quando si visualizza sul display l'icona .

Utilizzare sempre batterie nuove. L'utilizzo di batterie vecchie o di tipo diverso potrebbe generare un malfunzionamento del telecomando.

- Il telecomando utilizza due batterie alcaline a secco da 1,5V (tipo AAA) (Fig.15).

Una volta scariche, le batterie vanno sostituite entrambe ed eliminate negli appositi centri di raccolta o come previsto dalle normative locali.

- Se non si utilizza il telecomando per alcune settimane o anche più, togliere le batterie.
  Eventuali perdite delle batterie potrebbero danneggiare il telecomando.

Non ricaricare o smontare le batterie. Non gettate le batterie nel fuoco. Possono bruciare o esplodere.

Se il liquido delle batterie cade sulla pelle o sui vestiti, lavare con cura con acqua pulita. Non utilizzare il telecomando con batterie che hanno avuto perdite. I prodotti chimici contenuti nelle batterie possono provocare bruciature od altri rischi per la salute.

3.3.c - Posizione del telecomando

- Tenere il telecomando in una posizione dalla quale il segnale può raggiungere il ricevitore (24) dell'apparecchio (distanza massima circa 8 metri - con le batterie cariche) (Fig.28). La presenza di ostacoli (mobili, tende, pareti, ecc.) tra il telecomando e l'apparecchio riduce la portata del telecomando.

3.4 - UTILIZZO DELL' APPARECCHIO

Per utilizzare l'apparecchio operare come segue.

Per prevenire eventuali danni al compressore, ogni partenza è ritardata di 3 minuti rispetto all'ultimo spegnimento.

3.4.a - Operazioni preliminari

- ***Posizionare l'apparecchio su un piano stabile, non inclinato, ad almeno 20/30 cm. dalla parete o da qualsiasi altro oggetto, al fine di garantire la corretta circolazione dell'aria (Fig.1). Collocarlo su una superficie resistente all'acqua perché l'eventuale fuoriuscita di acqua potrebbe danneggiare mobili o pavimento.***
- ***Non collocare l'apparecchio direttamente su tappeti, asciugamani, coperte o altre superfici assorbenti.***
- ***Inserire la spina nella presa di corrente. L'apparecchio emette un "beep" e sul display si visualizza l'icona e la temperatura ambiente in °C.***

Prima di collegare elettricamente l'apparecchio accertarsi che i dati targa siano rispondenti a quelli della rete di distribuzione elettrica.

3.4.b - Accensione/spegnimento apparecchio

a. Per avviare l'apparecchio premere il tasto "**ON/OFF**" sul telecomando oppure il tasto sul pannello di comando.
b. Un beep segnala che l'apparecchio è in funzione e il flap (23) si solleva.
c. Sul pannello di comando si accende l'icona .
d. Se l'accensione è stata effettuata con il telecomando, sul display dello stesso si visualizza l'icona .
e. In caso di prolungato arresto dell'apparecchio, questo deve essere resettato togliendo la spina dalla presa di corrente, attendere 5-10 secondi quindi reinserirla; un beep segnala che l'apparecchio è pronto per l'uso.

3.5 - MODALITÀ AUTO (Automatica)

a. Impostando questa modalità, l'apparecchio attiva automaticamente la funzione RAFFREDDAMENTO o RISCALDAMENTO (solo per il modello con pompa di calore) oppure la funzione VENTILATORE a seconda della temperatura ambiente e di quella impostata.
La temperatura ambiente viene continuamente controllata in modo da ottenere nel locale climatizzato un comfort ottimale.
b. Questa modalità può essere selezionata premendo una o più volte il tasto "**MODE**" (sul telecomando o sul pannello comandi) fino a quando l'apposita icona **ECO** e **Blue Air** si visualizza sul display del pannello comandi e/o l'icona **Auto** si visualizza sul display del telecomando.
c. In modalità **AUTO**, non è possibile selezionare la velocità della ventola.

3.6 - MODALITÁ RAFFREDDAMENTO (COOL)

a. Impostando questa modalità l'apparecchio deumidifica e raffredda l'ambiente.
Questa modalità può essere selezionata premendo una o più volte il tasto "**MODE**" (sul telecomando o sul pannello comandi) fino a quando l'apposita icona si visualizza sul display.
b. In questa modalità il ventilatore è sempre acceso ed è possibile selezionarne la velocità desiderata premendo il tasto "**FAN**" sul telecomando o il tasto sul pannello comandi.
La velocità della ventola è raffigurata come riportato nel paragrafo "3.1" (punto SW7) e "3.2" (punto B3).
c. Il set-point di temperatura è compreso tra 17°C e 30°C (da 62 F e 86 F) con variazioni di 1°C ed è impostabile con i tasti **+/-** sul pannello comandi o con i tasti ▲ ▼ sul telecomando.
d. Dopo un certo tempo (massimo tre minuti) dall'attivazione della modalità di funzionamento il compressore si avvia e l'apparecchio inizia ad erogare freddo.

3.7 - MODALITÁ RAFFREDDAMENTO TURBO

- **Questa funzione è attivabile solo dal pannello comandi dell'apparecchio.**

a. Questa modalità può essere selezionata premendo una o più volte il tasto "**MODE**" sul pannello comandi fino a quando si visualizzano sul display le icone ❄ e "**Turbo**".

b. La funzione imposta l'apparecchio direttamente in modalità raffreddamento con temperatura impostata a 17°C e velocità massima del ventilatore in modo da raggiungere la temperatura impostata più velocemente.

c. In questa modalità non è possibile nè selezionare la velocità della ventola e nemmeno la temperatura.

d. Per spegnere la funzione premere il tasto "**MODE**" sul pannello comandi o spegnere l'apparecchio.

3.8 - MODALITÁ DEUMIDIFICAZIONE (DRY)

a. Impostando questa modalità deumidifica l'ambiente.
Questa modalità può essere selezionata premendo una o più volte il tasto "**MODE**" (sul telecomando o sul pannello comandi) fino a quando l'apposita icona non si visualizza:

- sul pannello comandi - sul display del telecomando.

b. In modalità **DRY**, non è possibile selezionare la velocità della ventola o regolare la temperatura.
Il motore del ventilatore funziona a bassa velocità.

c. Tenere chiuse porte e finestre per il miglior effetto deumidificante.
Non posizionare il tubo di espulsione aria alla finestra.

d. Collegare il tubo per lo scarico della condensa (paragrafo 2.6.a)

3.9 - MODALITÀ VENTILAZIONE (FAN)

a. Impostando questa modalità l'apparecchio non esercita alcuna azione né sulla temperatura né sull'umidità dell'aria in ambiente, ma la mantiene solamente in circolazione.

b. Questa modalità può essere selezionata premendo una o più volte il tasto "**MODE**" (sul telecomando o sul pannello comandi) fino a quando l'apposita icona si visualizza sul display del pannello comandi e/o del telecomando.

- icona sul pannello comandi - icona sul display del telecomando

c. In questa modalità il ventilatore è sempre acceso ed è possibile selezionarne la velocità desiderata premendo il tasto "**FAN**" sul telecomando o il tasto sul pannello comandi.

d. La velocità della ventola è raffigurata sul display come riportato nel paragrafo "3.1" (punto SW7) e "3.2" (punto D7).

3.10 -MODALITÁ RISCALDAMENTO (HEAT)

(solo per modello con pompa di calore)

a. Impostando questa modalità l'apparecchio riscalda l'ambiente.

b. Questa modalità può essere selezionata premendo una o più volte il tasto "**MODE**" (sul telecomando o sul pannello comandi) fino a quando l'apposita icona si visualizza sul display.

c. In questa modalità il ventilatore è sempre acceso ed è possibile selezionarne la velocità desiderata premendo il tasto "**FAN**" sul telecomando o il tasto sul pannello comandi.
La velocità della ventola è raffigurata come riportato nel paragrafo "3.1" (punto SW7) e "3.2" (punto D7).

d. Il set-point di temperatura è compreso tra 17°C e 30°C (da 62 F e 86 F) con variazioni di 1°C ed è impostabile con i tasti **+/-** sul pannello comandi o con i tasti ▲ ▼ sul telecomando.

e. Dopo un certo tempo (massimo tre minuti) dall'attivazione della modalità di funzionamento la pompa di calore si avvia e l'apparecchio inizia ad erogare caldo.

f. Collegare il tubo per lo scarico della condensa (paragrafo 2.6.b)

3.11 -MODALITÀ TIMER

a. Questa modalità consente di programmare l'accensione o lo spegnimento dell'apparecchio.

b. Il tempo di ritardo può essere impostato, attivato ed annullato sia da telecomando, sia da pannello di comando.

3.11.a - Accensione programmata

a. Quando l'apparecchio è in standby:

- Sul pannello comandi:
  - premere il tasto ⏲ e impostare il tempo di ritardo di accensione con i tasti +/-.
  - Per attivare la funzione premere il tasto ⏲ o attendere circa 5 secondi affinchè il tempo impostato sul display termini di lampeggiare (il display torna a visualizzare la temperatura ambiente).

    L'icona 🕒 si accende.
- Sul telecomando:
  - premere il tasto "**TIMER ON**" per entrare nella funzione quindi premere una o più volte il tasto "**TIMER ON**" fino ad impostare il tempo di ritardo di accensione.
  - Direzionare il telecomando verso l'apparecchio; un beep conferma l'attivazione della funzione.
  - L'icona 🕒 sul pannello di comando e l'indicazione "**Timer On**" sul display del telecomando si accendono.

b. Trascorso il tempo impostato l'apparecchio si avvia con le stesse impostazioni (modalità, temperatura e velocità di ventilazione) che aveva prima di spegnerlo.

c. Il tempo è impostabile con step di 30 minuti fino a 10 ore e con step di 60 minuti da 10 a 24 ore.

d. Avviando l'apparecchio o regolando l'impostazione del timer su "**0.0h**" la funzione di accensione programmata viene cancellata.

3.11.b - Spegnimento programmato

a. Quando l'apparecchio è in funzione, impostare il tempo di spegnimento ritardato.

- Sul pannello comandi:
  - premere il tasto ⏲ e impostare il tempo di ritardo di spegnimento con i tasti +/-.
  - Per attivare la funzione premere il tasto ⏲ o attendere circa 5 secondi affinchè il tempo impostato sul display termini di lampeggiare (il display torna a visualizzare la temperatura ambiente).

    L'icona 🕒 si accende.
- Sul telecomando:
  - premere il tasto "**TIMER Off**" per entrare nella funzione quindi premere una o più volte il tasto "**TIMER Off**" fino ad impostare il tempo di ritardo di spegnimento.
  - Direzionare il telecomando verso l'apparecchio; un beep conferma l'attivazione della funzione.
  - L'icona 🕒 sul pannello di comando e l'indicazione "**Timer Off**" sul display del telecomando si accendono.

b. Trascorso il tempo impostato l'apparecchio si spegne.

c. Il tempo è impostabile con step di 30 minuti fino a 10 ore e con step di 60 minuti da 10 a 24 ore.

d. Spegnendo l'apparecchio o regolando l'impostazione del timer su "**0.0h**" la funzione di spegnimento programmato viene cancellata.

3.12 -ALTRE FUNZIONI

3.12.a - Funzione SILENT (silenzioso)

- **Questa funzione è attivabile solo dal pannello comandi dell'apparecchio.**

a. Con l'apparecchio in funzione premere il tasto SW8 (autoparlante); Il simbolo autoparlante si visualizza. La velocità di ventilazione si imposta automaticamente al minimo.

b. Premere di nuovo il tasto per disattivare la funzione.

3.12.b - Funzione SLEEP

- **Questa funzione è attivabile solo dal telecomando.**
- **Questa funzione non è disponibile nelle modalità Deumidificazione (DRY) e Solo Ventilazione (FAN).**

a. Con l'apparecchio in funzione premere il tasto "**SLEEP**" sul telecomando.

Sul pannello comandi e sul display del telecomando si visualizza l'icona 🌙.

L'apparecchio diminuirà (in raffreddamento) o aumenterà (in riscaldamento) la temperatura impostata di 1°C (1 o 2 F) per 30 minuti.

b. Successivamente l'apparecchio diminuirà (in raffreddamento) o aumenterà (in riscaldamento) la temperatura impostata di 1°C (1 o 2 F) per altri 30 minuti.

c. Questa temperatura verrà mantenuta per 7 ore prima che ritorni alla temperatura originariamente selezionata.
Trascorso questo tempo l'apparecchio riprenderà a funzionare come originariamente programmato.

d. Per interrompere la funzione premere il tasto "**SLEEP**" sul telecomando; si spegne l'icona sul pannello comandi e sul display del telecomando.

3.12.c - Funzione FOLLOW ME

- **Questa funzione è attivabile solo dal telecomando.**
- **Questa funzione non è disponibile nelle modalità Deumidificazione (DRY) e Solo Ventilazione (FAN).**

In questa funzione il telecomando funge da termostato.

a. Con l'apparecchio in funzione premere il tasto "**FOLLOW ME**" sul telecomando.

b. Spostarsi con il telecomando in una zona della stanza diversa da dove è posizionato l'apparecchio (distanza massima 7-8 metri) direzionandolo verso lo stesso e assicurandosi che tra di essi non vi siano ostacoli.

c. Impostare la temperatura desiderata sul telecomando; l'apparecchio funziona fino a portare la temperatura della zona dove è posizionato il telecomando al valore impostato sullo stesso.

d. Il telecomando invia un segnale all'apparecchio e se non riceve risposta entro un tempo massimo di 7 minuti la funzione si disattiva.

e. Per spegnere la funzione premere il tasto "**FOLLOW ME**" sul telecomando o spegnere l'apparecchio.

3.12.d - Impostazione unità di misura della temperatura

É possibile impostare l'unità di misura della temperatura ambiente e di quella impostata scegliendo tra °**C** (Celsius) oppure **F** (Fahrenheit).

Operare come segue:

- **Sul pannello comandi** premere contemporaneamente i tasti **+** e **-** per circa tre secondi.
  Sul display del pannello comandi si visualizza l'unità di misura desiderata.
- **Sul telecomando** tenere premuto il tasto centrale **TEMP** per circa tre secondi.
  Sul display del telecomando si visualizza l'unità di misura desiderata.

La variazione dell'unità di misura deve essere effettuata sia sul pannello comandi che sul telecomando.

3.12.e - Direzionamento del flusso dell'aria

- **Questa funzione è attivabile solo dal telecomando.**

a. Quando si avvia l'apparecchio, il flap (23) si apre completamente.

b. Premendo il tasto "**SWING**" sul telecomando il flap inizia ad oscillare automaticamente.

c. Per fermare il flap in una certa posizione, premere il tasto "**SWING**".
Premerlo di nuovo per riavviare l'oscillazione.

3.12.f - Funzione Short Cut

- **Questa funzione è attivabile solo dal telecomando.**

a. Quando l'apparecchio è in funzione in una qualsiasi delle modalità premendo il tasto "**SHORT CUT**" sul telecomando l'apparecchio si imposta direttamente in modalità "**AUTO**" con la temperatura impostata a 26°C (80 F).

3.12.g - Auto-Restart

a. Se l'apparecchio si spegne a causa dell'interruzione di corrente, al ripristinarsi dell'energia elettrica si riavvia automaticamente con le impostazioni precedenti.

3.12.h - Wireless

a. Premendo SW8 per circa 3 secondi si attiva la funzione "Wireless", sul display appare "**AP**" in attesa della connessione con il dispositivo.

Per la connessione alla rete Wireless e l'utilizzo dell'App fare riferimento al manuale Wireless allegato.

4 - MANUTENZIONE E PULIZIA

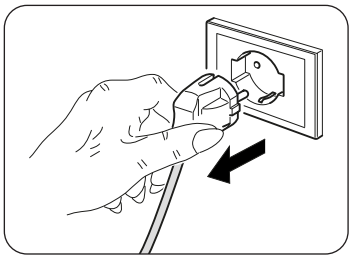

Prima di procedere ad un qualsiasi intervento di manutenzione e pulizia accertarsi sempre di aver staccato la spina di alimentazione dalla presa dell'impianto.

Non toccare le parti in metallo dell'apparecchio quando si toglie il filtro. Rischio di farsi male con i bordi metallici affilati.

Non utilizzare acqua per pulire le parti interne del condizionatore. L'esposizione all'acqua può rovinare l'isolamento, con il rischio di provocare scosse elettriche.

4.1 - PULIZIA

4.1.a - Pulizia dell'apparecchio e del telecomando

a. Utilizzare un panno asciutto per pulire l'apparecchio e il telecomando.
b. È possibile utilizzare un panno inumidito con acqua fredda per pulire l'apparecchio se questo è molto sporco.

Non utilizzare un panno trattato chimicamente o antistatico per pulire l'apparecchio.

Non utilizzare, benzina, solvente, pasta per lucidare, o solventi similari. Questi prodotti potrebbero provocare la rottura o la deformazione della superficie in plastica.

4.1.b - Manutenzione dei filtri dell'aria

Il sistema filtrante è composto da un filtro a rete (fig. 34 rif. 27a) e da una serie di filtri addizionali che potete utilizzare a vostra scelta (fig. 34 rif. 15).
Per garantire una efficace filtrazione dell'aria interna ed un buon funzionamento del Vostro climatizzatore è indispensabile pulire periodicamente i filtri dell'aria.

I filtri addizionali devono essere sostituiti dopo circa 500 ore di funzionamento. Per un corretto funzionamento del sistema filtrante si consiglia di utilizzare unicamente ricambi originali.

4.1.c - Pulizia del filtro aria

Il filtro dell'aria sporco riduce la capacità di raffreddamento dell'apparecchio.
Provvedere, quindi, alla sua pulizia ogni due settimane.

a. Sganciare la griglia (27) completa di filtro (27a) e sollevarla per rimuoverla dall'apparecchio (Fig.19).
b. Rimuovere il filtro (27a) dalla griglia (27) (Fig.20).
c. Pulire il filtro (27a) utilizzando un aspiratore o lavarlo con acqua, quindi metterlo ad asciugare in un luogo fresco.

Se il filtro (27a) è danneggiato provvedere alla sua sostituzione.

d. Assicurarsi che il filtro (27a) sia completamente asciutto.
e. Riposizionare il filtro (27a) nella griglia (27) prestando attenzione al suo corretto posizionamento (Fig.22).
f. Aspirare eventuale lanuggine dalle lamelle (Fig.21).
g. Posizionare la griglia (27) completa di filtro (27a) sul corpo apparecchio assicurandosi che sia correttamente agganciata (Fig.23).

Non utilizzare l'apparecchio senza il filtro (27a).

4.1.d - Pulizia del filtro aspirazione

Il filtro di aspirazione sporco riduce le prestazioni dell'apparecchio.
Provvedere, quindi, alla sua pulizia ogni due settimane.

a. Sfilare il filtro (30) lateralmente (Fig.24).
b. Pulire il filtro (30) utilizzando un aspiratore o lavarlo con acqua, quindi metterlo ad asciugare in un luogo fresco.

Se il filtro (30) è danneggiato provvedere alla sua sostituzione.

c. Assicurarsi che il filtro (30) sia completamente asciutto.
d. Riposizionare correttamente il filtro (30) nell'apposita sede (Fig. 25).
e. Aspirare eventuale lanuggine dalla griglia (Fig. 25).

Non utilizzare il l'apparecchio senza il filtro (30).

4.1.e - Consigli per il risparmio energetico

Di seguito alcuni semplici consigli per ridurre i consumi:

- Mantenere sempre e costantemente puliti i filtri (vedi capitolo manutenzione e pulizia).
- Mantenere chiuse le porte e le finestre dei locali da climatizzare.
- Evitare che i raggi solari penetrino liberamente nell'ambiente (si consiglia l'utilizzo di tende o abbassare tapparelle o chiudere le persiane).
- Non ostruire la via di flusso dell'aria (in entrata ed in uscita) dell'apparecchio; ciò, oltre ad ottenere una resa non ottimale, pregiudica anche il suo corretto funzionamento e la possibilità di guasti irreparabili allo stesso.

4.2 - MANUTENZIONE

Se si prevede di non utilizzare l'apparecchio per un lungo periodo, eseguire quanto segue:

a. Azionare la modalità solo ventilatore per qualche ora (circa 1-2 ore) per asciugare l'interno dell'apparecchio.
b. Arrestare il condizionatore e scollegare l'alimentazione.
c. Pulire i filtri dell'aria.
d. Scaricare completamente l'acqua di condensa.
e. Avvolgere il cavo di alimentazione elettrica (34) sull'avvolgicavo (33) e inserire la spina nell'apposito alloggiamento (31) (Fig.31).
f. Togliere le batterie dal telecomando.

Controlli prima di rimettere in funzione il condizionatore:

a. Dopo un lungo periodo di inattività del condizionatore pulire i filtri.
b. Controllare che l'uscita o l'ingresso dell'aria non siano ostruiti (soprattutto dopo un lungo periodo di inattività del condizionatore).

4.2.a - Scarico acqua di condensa

Quando l'acqua di condensa presente nel vassoio inferiore raggiunge il livello predeterminato, l'apparecchio emette un beep per 8 volte; sul pannello di comando si visualizza "**P1**" e l'apparecchio smette di funzionare (il motore del ventilatore continua a funzionare). In questo caso:

a. Scollegare la spina dalla presa di corrente.
b. Spostare con cautela l'apparecchio in una posizione idonea a scaricare l'acqua.
c. Rimuovere il tappo di scarico (32) e il tappino in gomma (32a) (Fig.26).

Assicurarsi di aver correttamente avvitato il tappo di scarico (32) onde evitare perdite di acqua.

d. Far fuoriuscire tutta l'acqua.
e. Riposizionare il tappino in gomma (32a) e avvitare il tappo di scarico (32) (Fig.27).
f. Inserire la spina nella presa di corrente e riavviare la macchina fino quando l'indicazione "**P1**" si spegne.

Se l'errore si ripete, contattare un Centro di Assistenza.

4.2.b Codici di errore

Durante il funzionamento dell'apparecchio, potrebbero visualizzarsi delle anomalie che ne arrestano il funzionamento. In questi casi sul pannello di comando si visualizzano dei codici di errore.

- **P1** Vassoio inferiore pieno.
  - Svuotarlo operando come descritto nel paragrafo 4.2.a

- **F1** Pulizia filtri.
  - Ogni 250 ore di funzionamento del motore ventola si visualizza il messaggio **F1**. Procedere alla pulizia dei filtri (paragrafi 4.1.b - 4.1.c - 4.1.d) e resettare il conteggio ore tenendo premuto per 5 secondi il tasto "**ON/OFF**" sul pannello comandi dell'apparecchio.

- **E1** Errore sensore temperatura ambiente.
- **E2** Errore sensore temperatura evaporatore.
- **E3** Errore sensore temperatura condensatore
- **E4** Errore di comunicazione pannello display.

In questi casi:
a. scollegare elettricamente l'apparecchio
b. attendere qualche minuto
c. collegare la spina nella presa di corrente
d. riavviare l'apparecchio.

Se l'inconveniente persiste e il codice di errore non si spegne, scollegare elettricamente l'apparecchio e rivolgersi ad un Centro di Assistenza.

5 - DATI TECNICI

Per i dati tecnici, consultare la targa dati applicata sul prodotto (Fig.2).

• Dimensioni (L x A x P)	490 x 765 x 425 mm
• Limiti temperature di esercizio in Raffreddamento	17°C-35°C (62 F - 95 F)
• Limiti temperature di esercizio in Deumidificazione	13°C-35°C (55 F - 95 F)
• Limiti temperature di esercizio in Riscaldamento (pompa di calore)	5°C-30°C (41 F - 86 F)
• Gas refrigerante	R290

6 - SCHEMA ELETTRICO

Lo schema elettrico è raffigurato nell'immagine 35.

OPTIONAL ***Questo simbolo indica che l'elemento è opzionale.***

7 - INCONVENIENTI E POSSIBILI RIMEDI

MALFUNZIONAMENTO	CAUSA	COSA OCCORE FARE?
L'apparecchio non funziona	Manca la corrente La spina è disinserita	Attendere Inserire la spina nella presa di corrente
L'apparecchio non si accende	P1 Error Code --- In modalità RAFFREDDAMENTO: la temperatura ambiente è inferiore alla temperatura impostata	Il vassoio di raccolta dell'acqua è pieno. Spegnere l'apparecchio, scaricare l'acqua dal vassoio di raccolta quindi riavviare l'apparecchio --- Resettare la temperatura
L'apparecchio funziona solo per poco tempo	La temperatura impostata è troppo vicina alla temperatura ambiente --- Vi sono ostacoli sull'aspirazione dell'aria esterna	Abbassare la temperatura impostata --- Togliere gli ostacoli Chiamare il Centro assistenza
L'apparecchio non raffredda bene	I filtri dell'aria sono ostruiti da polvere, lanugine o peli di animali --- Il tubo di scarico non è collegato o è bloccato --- L'apparecchio ha un basso livello di refrigerante --- L'impostazione della temperatura è troppo alta --- Le finestre e le porte nel locale sono aperte --- L'area del locale è troppo grande --- Ci sono fonti di calore all'interno della stanza	Spegnere l'apparecchio e pulire i filtri seguendo le istruzioni --- Spegnere l'apparecchio, scollegare il tubo, rimuovere l'eventuale ostruzione e ricollegare il tubo di scarico --- Contattare un centro di assistenza per far ispezionare l'apparecchio e rabboccare il refrigerante --- Ridurre la temperatura impostata --- Assicurati che tutte le finestre e le porte siano chiuse --- Ricontrollare l'area di raffreddamento --- Rimuovere le fonti di calore, se possibile
L'apparecchio è rumoroso e vibra eccessivamente	Il piano di appoggio dell'apparecchio non è livellato --- I filtri dell'aria sono ostruiti da polvere, lanugine o peli di animali	Collocare l'apparecchio su una superficie piana e livellata --- Spegnere l'apparecchio e pulire i filtri seguendo le istruzioni
L'apparecchio emette un suono anormale	Questo suono è causato dal flusso di refrigerante all'interno dell'unità	É del tutto normale
Durante lo spostamento del climatizzatore esce acqua	Il climatizzatore viene inclinato o coricato	Prima degli spostamenti svuotare l'acqua
In modalità raffreddamento, notturno o automatico non è selezionabile la minima velocità	La temperatura ambiente è troppo bassa	Il comportamento del climatizzatore è normale

Non cercare di riparare l'apparecchiatura da soli.

Se il problema non è stato risolto, contattare il rivenditore locale o il servizio di assistenza più vicino. Fornire informazioni dettagliate sul malfunzionamento e sul modello dell'apparecchiatura.

MAIN INDEX

0 - WARNINGS 2
0.1 - GENERAL INFORMATION 2
0.2 - SYMBOLS 2
0.2.1 - Editorial pictograms 2
0.3 - GENERAL WARNINGS 3
0.4 - PROPER USE 5
0.5 - HAZARDOUS ZONES 6
0.6 - WARNINGS FOR R290 REFRIGERANT GAS 6

1 - DESCRIPTION OF THE APPLIANCE 11
1.1 - LIST OF THE COMPONENTS SUPPLIED .. 11
1.2 - IDENTIFICATION OF THE MAIN COMPONENTS 11

2 - INSTALLATION 12
2.1 - HOW TO TRANSPORT THE CONDITIONER 12
2.2 - WARNINGS 12
2.3 - MOBILE INSTALLATION 12
2.4 - FIXED INSTALLATION 13
2.5 - ELECTRICAL CONNECTION 13
2.6 - DRAINAGE 13
2.6.a - Use as dehumidifier 13
2.6.b - Use as heat pump (only for the suitable version) 13

3 - USE OF THE APPLIANCE 14
3.1 - CONTROL PANEL SYMBOLS AND KEYS .. 14
3.2 - REMOTE CONTROL KEYS (Fig. C) 15
3.3 - USE OF THE REMOTE CONTROL 16
3.3.a - Insertion of batteries 16
3.3.b - Replacement of batteries 16
3.3.c - Location of the remote control 16
3.4 - USE OF THE APPLIANCE 17
3.4.a - Preliminary operations 17
3.4.b - Appliance switching on/off 17
3.5 - AUTO MODE (Automatic) 17
3.6 - COOLING MODE (COOL) 17
3.7 - TURBO COOLING MODE 18
3.8 - DEHUMIDIFICATION MODE (DRY) 18
3.9 - VENTILATION MODE (FAN) 18
3.10 - HEATING MODE (HEAT) (only for version with heat pump) 18
3.11 - TIMER MODE 18
3.11.a Programmed switching on 19
3.11.b - Programmed switching off 19
3.12 - OTHER FUNCTIONS 19
3.12.a - SILENT function 19
3.12.b - SLEEP function 19
3.12.c - FOLLOW ME function 20
3.12.d - Setting the unit of measurement of temperature 20
3.12.e - Directing the air flow 20
3.12.f - Short Cut function 20
3.12.g - Auto-Restart 20
3.12.h - Wireless 20

4 - MAINTENANCE AND CLEANING 21
4.1 - CLEANING 21
4.1.a - Cleaning the appliance and the remote control .. 21
4.1.b - Air filters maintenance 21
4.1.c - Cleaning the air filter 21
4.1.d - Cleaning the suction filter 22
4.1.e - RECOMMENDATIONS FOR ENERGY SAVING 22
4.2 - MAINTENANCE 22
4.2.a - Discharging condensation 22
4.2.b Error codes 23

5 - TECHNICAL DATA 23

6 - WIRING DIAGRAM 23

7 - INCONVENIENCES AND POSSIBLE REMEDIES 24

ILLUSTRATIONS
The illustrations are grouped on the initial pages of the manual



0 - WARNINGS

0.1 - GENERAL INFORMATION

First of all, we would like to thank you for choosing our appliance.

0.2 - SYMBOLS

The pictograms in the next chapter provide the necessary information for correct, safe use of the machine in a rapid, unmistakable way.

0.2.1 - Editorial pictograms

	Indicates that this document must be read carefully before installing and/or using the appliance.
	Indicates that this document must be read carefully before any maintenance and/ or cleaning operation.
	Indicates that there may be additional information in attached manuals.
	Indicates that information is available in the user manual or in the installation manual.
	Indicates that the assistance personnel must handle the appliance following the installation manual.
	Indicates that the appliance uses inflammable refrigerant. If the refrigerant escapes and is exposed to a source of external ignition, there is a fire risk.
	Signals to the personnel that the operation described could cause electrocution if not performed according to the safety rules.
	It informs the personnel concerned that if the operation is not carried out in compliance with the safety regulations, it presents the risk of suffering physical damage.
	It informs the personnel concerned that if the operation is not carried out in compliance with the safety regulations, it presents the risk of burns due to contact with components at very high temperatures.
	Paragraphs marked with this symbol contain very important information and recommendations, particularly as regards safety. Failure to comply with them may result in: - danger of injury to the operators - loss of the warranty - refusal of liability by the manufacturer.
	Refers to actions that absolutely must not be performed.
	Indicates to the personnel concerned, that it is prohibited to cover the appliance, to prevent over-heating.

0.3 - GENERAL WARNINGS

WHEN USING ELECTRICAL EQUIPMENT, BASIC SAFETY PRECAUTIONS MUST ALWAYS BE FOLLOWED IN ORDER TO REDUCE RISKS OF FIRE, ELECTRIC SHOCKS AND INJURY, INCLUDING THE FOLLOWING:



To prevent possible damages to the compressor, each start is delayed by 3 minutes with respect to the last switching off.



1. **This document is restricted in use to the terms of the law and may not be copied or transferred to third parties without the express authorization of the manufacturer, OLIMPIA SPLENDID.**
   Our machines are subject to change and some parts may appear different from the ones shown here, without this affecting the text of the manual in any way.



2. **Read this manual carefully before performing any operation (installation, maintenance, use) and follow the instructions contained in each chapter.**



3. **Keep the manual carefully for future reference.**
4. **After removing the packaging, check that the appliance is in perfect condition. The packaging materials must not be left within reach of children as they can be dangerous.**
5. **THE MANUFACTURER IS NOT RESPONSIBLE FOR DAMAGES TO PERSONS OR PROPERTY CAUSED BY FAILURE TO FOLLOW THE INSTRUCTIONS IN THIS MANUAL.**
6. **The manufacturer reserves the right to make any changes it deems advisable to its models, although the essential features described in this manual remain the same.**



7. **The maintenance of equipment for conditioning such as this one may result dangerous since inside this appliance a refrigerant gas under pressure and live electrical components are present.**
   For this reason, possible maintenance interventions (with the exception of filters cleaning) must be performed exclusively by authorized and qualified personnel.
8. **Failing to comply with the instructions contained in this manual, and using the unit with temperatures exceeding the permissible temperature range will invalidate the warranty.**
9. **Routine maintenance of the filters and general external cleaning can be done by the user as these operations are not difficult or dangerous.**
10. **During assembly and at each maintenance operation, it is necessary to respect the precautions indicated in this manual and on the labels located inside or on the appliance, as well as to take all the precautions suggested by common sense and by the Safety Regulations in force in the country of installation.**



11. **In case of replacement of parts, use only original OLIMPIA SPLENDID parts.**



12. **If the unit is unused for a long period, or no-one uses the climate-controlled room, it is recommended to disconnect the electric power supply in order to prevent accidents.**



13. **Do not use liquid or corrosive detergents to clean the unit, do not spray water or other liquids onto the unit, since they could damage the plastic components or even cause electric shocks.**



14. **Do not wet the indoor unit and the remote control.**
    Short circuits or fires may occur.



15. **In case of functioning anomalies (for example: abnormal noise, bad smell, smoke, abnormal increase in temperature, electrical dispersions, etc.), immediately switch off the appliance and disconnect the plug from the power socket.**

For repair work contact solely the technical service centres authorised by the manufacturer and ask for original spare parts to be used. Failure to do this can affect the safety of the appliance.

16. Do not let the air conditioner run for a long time when the humidity is very high and a door or a windows is left open.
    Moisture may condense and wet or damage furniture.



17. Do not disconnect the power plug during functioning.
    Fire or electrical shocks hazard.
18. Do not place heavy or hot objects on top of the appliance.
19. Before electrically connecting the appliance, make sure the plate data correspond to those of the distribution network. The power socket must be equipped with a Ground System. The plate (20) is located on the sides of the appliance (Fig.2).
20. Install the appliance according to the manufacturer's instructions. An incorrect installation can cause damage to people, animals or property for which the manufacturer accepts no responsibility.
21. If the appliance's plug is incompatible with the socket, have the socket replaced with a suitable one by a qualified technician, who must ascertain that the section of the socket cables is compatible with the power absorbed by the appliance. We do not recommend using adaptors and/or extension cables. If they cannot be avoided, however, they must comply with current safety regulations and their ampacity (A) must not be below the maximum ampacity of the appliance.
22. This appliance is not intended to be run via an external timer or with a separate remote control system.
23. Always and only transport and use the appliance in a vertical position.
24. Do not obstruct the air inlet and outlet grids in any manner.
25. Do not insert extraneous items in the air inlet and outlet grids as this will create the risk of electrical shocks, fire or damages to the appliance.
26. Do not use the appliance:
    - with wet or damp hands;
    - barefoot.
27. Do not pull the power cable or the appliance itself to remove the plug from the socket.
28. Do not use this product under direct sunlight or near a heat source such as a stove, heater or radiator (Fig.3).
29. Do not use the appliance near gas equipment (Fig.3).
30. Always place the appliance on a stable, plane and levelled surface.
31. Leave at least 30cm of free space on both sides and 20cm behind the appliance and leave at least 30cm of free space above it (Fig.1).
32. Do not place the appliance near a power socket (Fig.4).
33. The socket must be easily accessible so that the plug can be removed easily in an emergency.
34. Do not handle the plug with wet hands.
35. Do not excessively bend, twist, pull or damage the power cord.
36. Do not run the cord under carpeting, throw rugs or runners etc. Arrange cord away from traffic areas so that it will not be tripped over.
37. Unplug the cord when unit is not in use for an extended period of time and/or when no one is home.
38. Do not use the appliance in particularly moist environments (bathroom, kitchen, etc.).
39. Do not use the appliance outdoors or on wet surfaces. Avoid dropping liquids on the appliance. Do not use the appliance near sinks and taps.
40. Do not immerse the appliance in water or in other liquids.

41. Clean the appliance with a damp cloth; do not use abrasive products or materials. See the appropriate paragraph for the filters cleaning.
42. The most common cause of overheating is dust or lint deposit in the appliance. Regularly remove these accumulations by disconnecting the appliance from the power socket and vacuuming the grids.
43. Do not use the appliance in environments subject to significant temperature changes as condensation could form inside the appliance itself.
44. Install the appliance at at least 2 meters from other electronic devices (TV, radio, computer, dvd player, etc.) in order to avoid disturbances (Fig.6).
45. Do not use the appliance if insecticide gas has just been sprayed in the room or in the presence of burning incenses, chemical vapours or oily residues.
46. Do not use the appliance if the filters are not positioned correctly.
47. Disassembly, repair or reconversion performed by an unauthorized person could cause heavy damages and will cancel the manufacturer warranty.
48. Do not use the appliance in case of malfunctioning or faults, if the cord or plug are damaged, or if it has been dropped or damaged in any manner. Turn the appliance off, disconnect the plug from the socket and let it be checked by professionally qualified personnel.
49. Neither disassemble nor modify the appliance.
50. Repairing the appliance by yourself is extremely dangerous.
51. If you no longer wish to use this appliance, it must be made inoperative by cutting the power supply cable after removing the plug from the power socket. Hazardous parts of the appliance must be rendered harmless, especially as there is a risk of children playing with it.
52. Do not use tools different from those recommended by the manufacturer for the defrosting process and for the appliance cleaning.
53. The appliance is equipped with a thermal protector which preserves the circuit board in case of over-temperature. If this safety device intervenes, disconnect the plug from the power socket and wait for the appliance to completely cool down (at least 20-30 minutes) and then reconnect the plug to the power socket and restart the appliance.
    If the appliance doesn't restart, disconnect the plug from the power socket and contact an Assistance Centre.
54. Transmission frequency: 2412-2472Mhz
    Maximum transmitted power: <20dBm
55. This appliance can be connected only to a supply with system impedance no more than 0.363Ω. In case necessary, please consult your supply authority for system impedance information.
56. Turn off the product when not in use.
57. How to fix the appliance to its support, please refer to the installation instructions.
58. FUSE: 3.15A/250VAC Slow fusing.
59. Ducts connected to an appliance shall not contain a potential ignition source.

0.4 - PROPER USE

- The air conditioner must be used exclusively to produce warm* or cold air or to dehumidify air (upon choice) with the only purpose to make the environment temperature comfortable.
- This appliance is only intended for a domestic use or similar.
- An improper use of the appliance with possible damages caused to people, things or animals releases OLIMPIA SPLENDID from any responsibility.

0.5 - HAZARDOUS ZONES

- The climate controllers must not be installed in environments with the presence of inflammable gases, explosive gases, in very humid environments (laundries, greenhouses, etc.), or in places with other machines that generate a strong heat source, in proximity of a sources of salt water or sulphurous water.
- DO NOT use gas, gasoline or other inflammable liquids near to the climate controller.
- Only use supplied components (see paragraph 1.1). The use of non-standard parts may cause water leaks, electric shocks, fires and injuries or damages to things.

This product must be used exclusively according to the specifications indicated in this manual. Use different to that specified, could cause serious injuries.
THE MANUFACTURER IS NOT LIABLE FOR INJURY/DAMAGE TO PERSONS/OBJECTS DERIVING FROM FAILURE TO COMPLY WITH THE REGULATIONS CONTAINED IN THIS MANUAL.

*** Only for version with heat pump**

0.6 - WARNINGS FOR R290 REFRIGERANT GAS

1. THE APPLIANCE CONTAINS R290 GAS (FLAMMABILITY CLASSIFICATION A3).
2. THE APPLIANCE SHALL BE STORED IN A WELL-VENTILATED AREA WHERE THE ROOM SIZE CORRESPONDS TO THE ROOM AREA AS SPECIFIED FOR OPERATION.
3. THE APPLIANCE MUST BE INSTALLED, USED AND STORED IN A ROOM WITH A FLOOR SURFACE HIGHER THAN THE ONE INDICATED IN THE CHART.

Quantity of R290 gas in Kg (see data label on the appliance)	0,180	0,190	0,200	0,210	0,220	0,230	0,240	0,250	0,260
Minimum size of the site for use and storage (m^2)	9	10	10	11	11	12	12	12	13

4. THIS APPLIANCE CONTAINS A QUANTITY OF REFRIGERANT GAS R290 EQUAL TO THE ONE INDICATED IN THE DATA LABEL LOCATED ON THE APPLIANCE.
5. THE APPLIANCE SHALL BE STORED IN A ROOM WITHOUT CONTINUOUSLY OPERATING IGNITION SOURCES (FOR EXAMPLE: OPEN FLAMES, AN OPERATING GAS APPLIANCE OR AN OPERATING ELECTRIC HEATER HOT SURFACES).
6. Do not pierce or burn.
7. Be aware that the refrigerants may not contain an odour.
8. R290 is a refrigerant gas in compliance with the European directives on environment. Do not pierce any part of the refrigerant circuit.
9. Do not use means to accelerate the defrosting process or to clean, other than those recommended by the manufacturer.
10. Do not use tools different from those recommended by the manufacturer when defrosting and cleaning the appliance.
11. If the appliance is installed, used or stored in a non-ventilated area, the room must be designed to prevent the accumulation of refrigerant leaks with the consequent fire or explosion hazard due to the refrigerant combustion caused by electrical heaters, stoves or others sources of ignition.
12. Compliance with national gas regulations shall be observed.
13. Keep ventilation openings clear of obstruction.
14. The appliance shall be stored so as to prevent mechanical damage from occurring.
15. Any person who is involved with working on or breaking into a refrigerant circuit should hold a current valid certificate from an industry-accredited assessment authority, which author-

ises their competence to handle refrigerants safely in accordance with an industry recognised assessment specification.

16. All working procedure that affects safety means shall only be carried by competent persons. Maintenance and repair requiring the assistance of other skilled personnel shall be carried out under the supervision of the person competent in the use of flammable refrigerants.

- **Please follow the instruction carefully to handle, install, clear, service the air conditioner to avoid any damage or hazard. Flammable refrigerant is used within air conditioner. When maintaining or disposing the air conditioner, the refrigerant R290 shall be recovered properly, shall not discharge to air directly.**
- **No any open fire or device like switch which may generate spark/arcing shall be around air conditioner to avoid causing ignition of the flammable refrigerant used.**

17. TRANSPORT OF EQUIPMENT CONTAINING FLAMMABLE REFRIGERANTS
Compliance with the transport regulations.
18. MARKING OF EQUIPMENT USING SIGNS
Compliance with local regulations.
19. DISPOSAL OF EQUIPMENT USING FLAMMABLE REFRIGERANTS
Compliance with national regulations.
20. STORAGE OF EQUIPMENT/APPLIANCES
The storage of equipment should be in accordance with the manufacturer's instructions.
21. STORAGE OF PACKED (UNSOLD) EQUIPMENT
Storage package protection should be constructed such that mechanical damage to the equipment inside the package will not cause a leak of the refrigerant charge.
The maximum number of pieces of equipment permitted to be stored together will be determined by local regulations. The manufacturer should specify other potential continuously operating sources known to cause ignition of the refrigerant used. The appliance shall be stored so as to prevent mechanical damage from occurring.
22. INFORMATION ON SERVICING

a) Checks to the area
Prior to beginning work on systems containing flammable refrigerants, safety checks are necessary to ensure that the risk of ignition is minimised.
For repair to the refrigerating system, the following precautions shall be complied with prior to conducting work on the system.

b) Work procedure
Work shall be undertaken under a controlled procedure so as to minimise the risk of a flammable gas or vapour being present while the work is being performed.

c) General work area
All maintenance staff and others working in the local area shall be instructed on the nature of work being carried out.
Work in confined spaces shall be avoided.

d) Checking for presence of refrigerant
The area shall be checked with an appropriate refrigerant detector prior to and during work, to ensure the technician is aware of potentially flammable atmospheres.
Ensure that the leak detection equipment being used is suitable for use with flammable refrigerants, i.e. non-sparking, adequately sealed or intrinsically safe.

e) Presence of fire extinguisher
If any hot work is to be conducted on the refrigerating equipment or any associated parts, appropriate fire extinguishing equipment shall be available at hand.
Have a dry powder or CO_2 fire extinguisher adjacent to the charging area.

f) No ignition sources
No person carrying out work in relation to a refrigerating system which involves exposing any pipe work that contains or has contained flammable refrigerant shall use any sources of ignition in such a manner that it may lead to the risk of fire or explosion.
All possible ignition sources, including cigarette smoking, should be kept sufficiently far away from the site of installation, repairing, removing and disposal, during which flammable refrigerant can possibly be released to the surrounding space.
Prior to work taking place, the area around the equipment is to be surveyed to make sure that there are no flammable hazards or ignition risks. No Smoking signs shall be displayed.

g) Ventilated area
Ensure that the area is in the open or that it is adequately ventilated before breaking into the system or conducting any hot work.
A degree of ventilation shall continue during the period that the work is carried out.
The ventilation should safely disperse any released refrigerant and preferably expel it externally into the atmosphere.

h) Checks to the refrigerating equipment
Where electrical components are being changed, they shall be fit for the purpose and to the correct specification. At all times the manufacturer's maintenance and service guidelines shall be followed. If in doubt consult the manufacturer's technical department for assistance.
The following checks shall be applied to installations using flammable refrigerants:
The actual refrigerant charge is in accordance with the room size within which the refrigerant containing parts are installed; The ventilation machinery and outlets are operating adequately and are not obstructed; If an indirect refrigerating circuit is being used, the secondary circuit shall be checked for the presence of refrigerant; Marking to the equipment continues to be visible and legible. Markings and signs that are illegible shall be corrected; Refrigerating pipe or components are installed in a position where they are unlikely to be exposed to any substance which may corrode refrigerant containing components, unless the components are constructed of materials which are inherently resistant to being corroded or are suitably protected against being so corroded.

i) Checks to electrical devices
Repair and maintenance to electrical components shall include initial safety checks and component inspection procedures. If a fault exists that could compromise safety, then no electrical supply shall be connected to the circuit until it is satisfactorily dealt with. If the fault cannot be corrected immediately but it is necessary to continue operation, an adequate temporary solution shall be used. This shall be reported to the owner of the equipment so all parties are advised. Initial safety checks shall include: That capacitors are discharged: this shall be done in a safe manner to avoid possibility of sparking; That there no live electrical components and wiring are exposed while charging, recovering or purging the system; That there is continuity of earth bonding.

23. REPAIRS TO SEALED COMPONENTS

a) During repairs to sealed components, all electrical supplies shall be disconnected from the equipment being worked upon prior to any removal of sealed covers, etc. If it is absolutely necessary to have an electrical supply to equipment during servicing, then a permanently operating form of leak detection shall be located at the most critical point to warn of a potentially hazardous situation.

b) Particular attention shall be paid to the following to ensure that by working on electrical components, the casing is not altered in such a way that the level of protection is affected.
This shall include damage to cables, excessive number of connections, terminals not made to original specification, damage to seals, incorrect fitting of glands, etc.
Ensure that apparatus is mounted securely.
Ensure that seals or sealing materials have not degraded such that they no longer serve the purpose of preventing the ingress of flammable atmospheres.
Replacement parts shall be in accordance with the manufacturer's specifications.



The use of silicon sealant may inhibit the effectiveness of some types of leak detection equipment. Intrinsically safe components do not have to be isolated prior to working on them.

24. REPAIR TO INTRINSICALLY SAFE COMPONENTS
Do not apply any permanent inductive or capacitance loads to the circuit without ensuring that this will not exceed the permissible voltage and current permitted for the equipment in use. Intrinsically safe components are the only types that can be worked on while live in the presence of a flammable atmosphere. The test apparatus shall be at the correct rating.
Replace components only with parts specified by the manufacturer.
Other parts may result in the ignition of refrigerant in the atmosphere from a leak.

25. CABLING
Check that cabling will not be subject to wear, corrosion, excessive pressure, vibration, sharp edges or any other adverse environmental effects. The check shall also take into account the effects of aging or continual vibration from sources such as compressors or fans.

26. DETECTION OF FLAMMABLE REFRIGERANTS
Under no circumstances shall potential sources of ignition be used in the searching for or detection of refrigerant leaks.
A halide torch (or any other detector using a naked flame) shall not be used.
27. LEAK DETECTION METHODS
The following leak detection methods are deemed acceptable for systems containing flammable refrigerants.
Electronic leak detectors shall be used to detect flammable refrigerants, but the sensitivity may not be adequate, or may need re-calibration. (Detection equipment shall be calibrated in a refrigerant-free area).
Ensure that the detector is not a potential source of ignition and is suitable for the refrigerant used.
Leak detection equipment shall be set at a percentage of the LFL of the refrigerant and shall be calibrated to the refrigerant employed and the appropriate percentage of gas (25 % maximum) is confirmed. Leak detection fluids are suitable for use with most refrigerants but the use of detergents containing chlorine shall be avoided as the chlorine may react with the refrigerant and corrode the copper pipe-work.
NOTE: examples of leak detection fluids are:
- bubble method
- fluorescent method agents
If a leak is suspected, all naked flames shall be removed/ extinguished.
If a leakage of refrigerant is found which requires brazing, all of the refrigerant shall be recovered from the system, or isolated (by means of shut off valves) in a part of the system remote from the leak.
See the following instruction of removal of refrigerant.
28. REMOVAL AND EVACUATION
When breaking into the refrigerant circuit to make repairs or for any other purpose conventional procedures shall be used.
However, it is important that best practice is followed since flammability is a consideration.
The following procedure shall be adhered to:
- Remove refrigerant;
- Purge the circuit with inert gas (optional for A2L);
- Evacuate (optional for A2L);
- Purge again with inert gas (optional for A2L);
- Open the circuit by cutting or brazing.

The refrigerant charge shall be recovered into the correct recovery cylinders. The system shall be purged with OFN (oxygen-free nitrogen) to render the applicance safe for flammable refrigerant. This process may need to be repeated several times. Compressed air or oxygen shall not be used for this task.
Purging shall be achieved by breaking the vacuum in the system with OFN and continuing to fill until the working pressure is achieved, then venting to atmosphere, and finally pulling down to a vacuum.
This process shall be repeated until no refrigerant is within the system. When the final OFN charge is used, the system shall be vented down to atmospheric pressure to enable work to take place.
This operation is absolutely vital if brazing operations on the pipe-work are to take place.
Ensure that the outlet for the vacuum pump is not close to any potential ignition sources and there is ventilation available.
29. CHARGING PROCEDURES
In addition to conventional charging procedures, the following requirements shall be followed.
Ensure that contamination of different refrigerants does not occur when using charging equipment.
Hoses or lines shall be as short as possible to minimise the amount of refrigerant contained in them.
Cylinders shall upright in an appropriate position a cording to the instructions.
Ensure that the refrigerating system is earthed prior to charging the system with refrigerant.
Label the system when charging is complete (if not already).
Extreme care shall be taken not to overfill the refrigerating system. Prior to recharging the system it shall be pressure tested with OFN.
The system shall be leak tested on completion of charging but prior to commissioning. A follow up leak test shall be carried out prior to leaving the site.

30. DECOMMISSIONING

Before carrying out this procedure, it is essential that the technician is completely familiar with the equipment and all its detail. It is recommended good practice that all refrigerants are recovered safely.

Prior to the task being carried out, an oil and refrigerant sample shall be taken in case analysis is required prior to re-use of recovered refrigerant. It is essential that electrical power is available before the task is commenced.

a) Become familiar with the equipment and its operation.
b) Isolate system electrically.
c) Before attempting the procedure ensure that:
   - Mechanical handling equipment is available, if required, for handling refrigerant cylinders;
   - All personal protective equipment is available and being used correctly;
   - The recovery process is supervised at all times by a competent person;
   - Recovery equipment and cylinders conform to the appropriate standards.
d) Pump down refrigerant system, if possible.
e) If a vacuum is not possible, make a manifold so that refrigerant can be removed from various parts of the system.
f) Make sure that cylinder is situated on the scales before recovery takes place.
g) Start the recovery machine and operate in accordance with instructions.
h) Do not overfill cylinders. (No more than 80 % volume liquid charge).
i) Do not exceed the maximum working pressure of the cylinder, even temporarily.
j) When the cylinders have been filled correctly and the process completed, make sure that the cylinders and the equipment are removed from site promptly and all isolation valves on the equipment are closed off.
k) Recovered refrigerant shall not be charged into another refrigerating system unless it has been cleaned and checked.

31. LABELLING

Equipment shall be labelled stating that it has been de-commissioned and emptied of refrigerant. The label shall be dated and signed. Ensure that there are labels on the equipment stating the equipment contains flammable refrigerant.

32. RECOVERY

When removing refrigerant from a system, either for servicing or decommissioning, it is recommended good practice that all refrigerants are removed safely.

When transferring refrigerant into cylinders, ensure that only appropriate refrigerant recovery cylinders are employed. Ensure that the correct number of cylinders for holding the total system charge is available. All cylinders to be used are designated for the recovered refrigerant and labelled for that refrigerant (i.e. special cylinders for the recovery of refrigerant). Cylinders shall be complete with pressure relief valve and associated shut-off valves in good working order. Empty recovery cylinders are evacuated and, if possible, cooled before recovery occurs.

The recovery equipment shall be in good working order with a set of instructions concerning the equipment that is at hand and shall be suitable for the recovery of flammable refrigerants. Consult manufacturer in case of doubts. In addition, a set of calibrated weighing scales shall be available and in good working order. Hoses shall be complete with leak-free disconnect couplings and in good condition. Before using the recovery machine, check that it is in satisfactory working order, has been properly maintained and that any associated electrical components are sealed to prevent ignition in the event of a refrigerant release. Consult manufacturer if in doubt. The recovered refrigerant shall be returned to the refrigerant supplier in the correct recovery cylinder, and the relevant Waste Transfer Note arranged. Do not mix refrigerants in recovery units and especially not in cylinders. If compressors or compressor oils are to be removed, ensure that they have been evacuated to an acceptable level to make certain that flammable refrigerant does not remain within the lubricant. The evacuation process shall be carried out prior to returning the compressor to the suppliers. Only electric heating to the compressor body shall be employed to accelerate this process. When oil is drained from a system, it shall be carried out safely.

33. QUALIFICATION OF WORKERS

All working procedure that affects safety means shall only be carried by competent persons who are familiar with work procedures such as:

– interrupting the refrigeration circuit;
– opening sealed components;
– opening ventilated enclosures.

1 - DESCRIPTION OF THE APPLIANCE

1.1 - LIST OF THE COMPONENTS SUPPLIED (Fig.5)

The appliance is packaged singularly in a cardboard packaging.
The packaging can be transported by hand by two operators or loaded on a forklift.

Store the packaging singularly; do not stack it.

1. Flexible hose for air expulsion (cooling and automatic mode)
2. Terminal for flexible hose machine side
3. Terminal for flexible hose for fixed / slider installation
4. SLIDER for installation on sliding / roller window
5. Locking bracket + screws for window locking
6. Terminal for slider / window installation
7. Flange for fixed installation
8. Seal for SLIDER installation
9. Seal for SLIDER installation
10. Plugs for fixed installation flange
11. Remote control
12. Condensation discharge pipe (dehumidification mode only)
13. Terminal adapter for condensation discharge pipe
14. Manual
15. Additional filters

1.2 - IDENTIFICATION OF THE MAIN COMPONENTS (Fig.A)

21. Control panel
22. Air outlet grille
23. Flap
24. IR remote control receiver
25. Wheels
26. Handel
27. Air filter grille
27a. Air filter
28. Condensation drain cap (for use as dehumidifier)
29. Air inlet grille
30. Extractable air filter
31. Hole for plug housing
32. Cap for condensation emptying (in case of transport, maintenance or excessive accumulation of water)
33. Cable winder
34. Power supply cable
35. Condensation drain cap (only for version with heat pump)
36. Air outlet grille

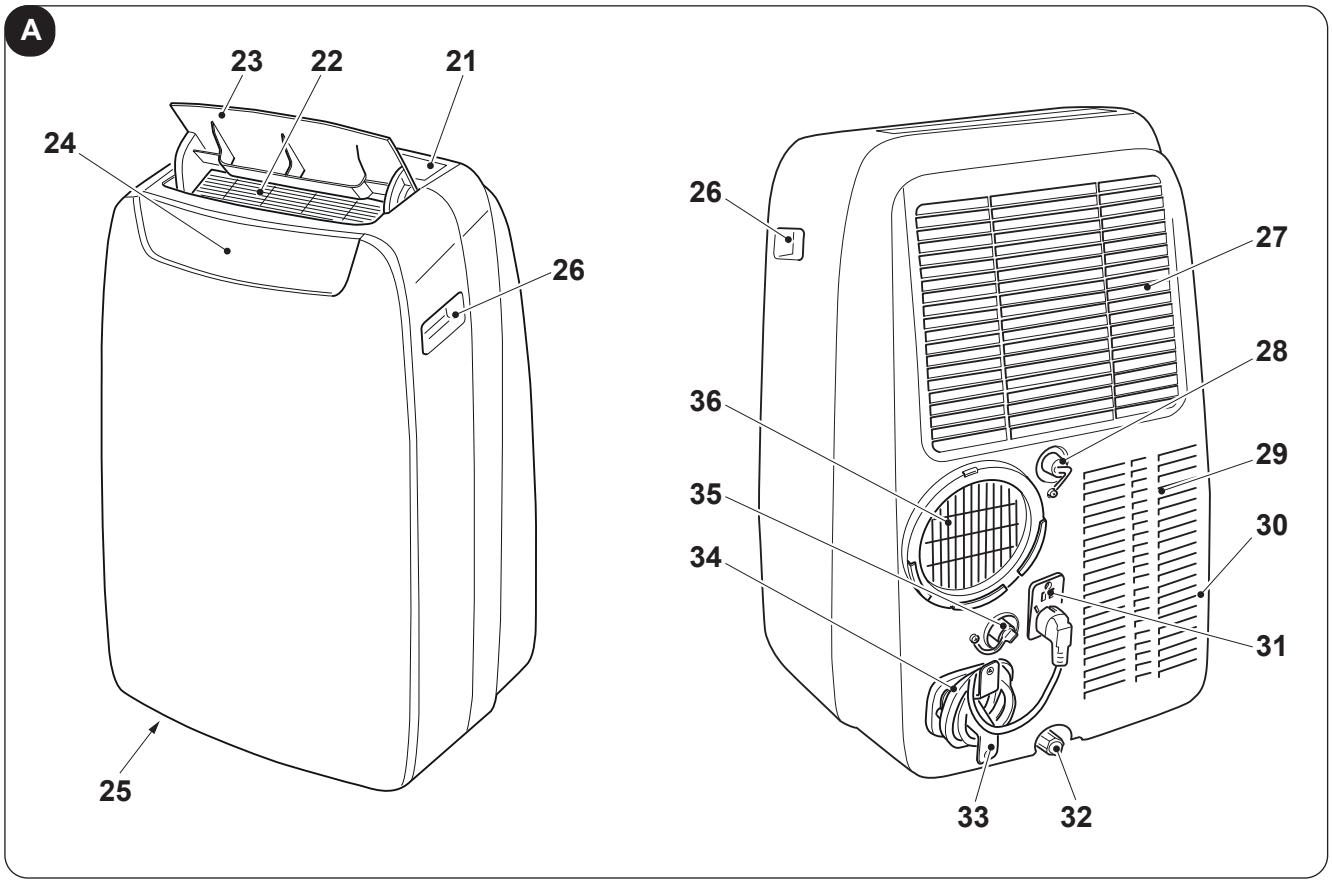

2 - INSTALLATION

2.1 - HOW TO TRANSPORT THE CONDITIONER

- ***Transport and handling of the appliance must be carried out in vertical position.***
- ***If it is transported in a horizontal position, wait at least one hour before starting it.***
- ***Before moving or transporting the appliance, completely drain condensation by working as described in paragraph 4.2.a***

CAUTION
Moving the air conditioner on delicate flooring (e.g. wooden flooring):

- ***Completely drain condensation.***
- ***Take great care when moving the conditioner as the wheels could mark the flooring. Although the wheels are made from a rigid material and are swivelling, they could get damaged by use or excessive dirt.***
  It is recommended to check that the wheels are clean and that they can move freely.

2.2 - WARNINGS

A failure to respect what follows may cause damages to the appliance.

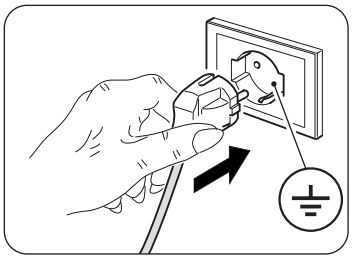

a. Install the air conditioner on flat and stable surfaces and on the floor.
b. Only connect the air conditioner to power sockets equipped with a ground system.
c. Make sure that curtains or other objects do not obstruct the air suction filters (Fig.7).
d. Make sure to keep a minimum distance of 30 cm (Fig.1) between the air conditioner and the adjacent figures.
e. The appliance must always be activated paying attention that there are no obstacles for air suction and output.
f. The air conditioner must not be used in laundries.
g. The air conditioner must be installed in a dry place only.
h. The air conditioner must not be started in presence of dangerous materials, steams or liquids.
i. Clean the air filters at least once a week.

2.3 - MOBILE INSTALLATION

The air conditioner must be installed in a suitable environment. It is recommended to reduce solar radiation through curtains, Venetian blinds and to keep doors and windows closed.

a. Position the air conditioner in front of a window or French window.
b. Position the machine side terminal (2) on the flexible hose (1) as shown by Fig.8.
c. Position the terminal (3) on the opposite side of the flexible hose (1) (Fig.8).
d. Insert the machine side terminal (2) on the air outlet grid of the appliance (36) as shown in figure 9.
e. Position the terminal (3) in such a way as to make air exit to the exterior (Fig.10)
f. If you possess a sliding window (vertical or horizontal) or a shutter, it is possible to use the supplied "SLIDER KIT" (4) which allows a more efficient installation.
For the installation with KIT SLIDER, proceed as shown in figures 11 and 12.
g. Apply the adhesive seal (8) (Fig.12)
h. Position the "SLIDER KIT" (4) and adapt it (Fig.12)
i. Position the flexible hose (1) and apply the seal (9) (Fig.12)
l. If desired, position the locking bracket (5) (Fig.12)

Extend the pipe only to the necessary extent, so that the air conveyor remains closed between the fixture shutters.

2.4 - FIXED INSTALLATION

The air conditioner can also be installed with fixed holes in windows or walls. Air flow must not be obstructed by protective mesh or similar. Any forms of protection must have a total cross-section for air flow of not less than 140 cm^2.

a. Position the machine side terminal (2) on the flexible hose (1) as shown by Fig.8.
b. Drill a 127 mm hole in the glass or in the wall at a height above the floor included between 300 and 1200 mm (Fig.13).
c. Position the terminal (7) in the wall hole and mark the drilling points (Fig. 14-a, 14-b).
d. Remove the terminal (7) and drill 6 mm holes (Fig. 14-c, 14-d).
e. Insert the supplied wallplugs (10) in the holes (Fig. 14-e).
f. Position the terminal (7) in the hole of the wall and fix it with the supplied screws (10) (Fig. 14-f, 14-g).
g. Insert the machine side terminal (2) on the air outlet grid of the appliance (36) as shown in figure 9.
h. Connect the other extremity of the flexible hose (1) on the terminal (7) (Fig.14-i).
i. Close the cap (7a) when the appliance is not running (Fig.14-h).

2.5 - ELECTRICAL CONNECTION

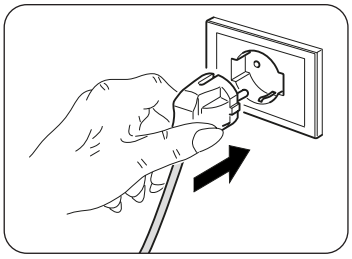

The appliance is fitted with a power cable with plug.
Before connecting the air conditioner ensure that:

- The voltage and power frequency values match those specified on the appliance plate data.
- The power line is equipped with an effective earth connection and is correctly sized for maximum power consumption of the air conditioner.
- The appliance's power network must be equipped with a suitable omnipolar disconnection device compliant with national installation regulations.
- The appliance is powered solely through a socket compatible with the plug provided.

CAUTION
Any replacement of the power cable must be carried out solely by Olimpia Splendid technical support or by similarly qualified personnel.

2.6 - DRAINAGE

Depending on the modality of use of the appliance, it is necessary to connect the condensation discharge pipe.

2.6.a - Use as dehumidifier

For the correct use of the appliance, work as follows (figures 29 and 32):
a. Remove the cap (28).
b. Insert the supplied pipe (12) in the connector.

Make sure the end of the discharge pipe (12) is positioned on a drain well or in a container.
Make sure the pipe (12) is not clogged.

c. If necessary, apply the terminal (13) to the condensation discharge pipe (12).

2.6.b - Use as heat pump (only for the suitable version)

For the correct use of the appliance, work as follows (figures 30 and 33):
a. Remove the cap (35).
b. Insert the supplied pipe (12) in the connector.

Make sure the end of the discharge pipe (12) is positioned on a drain well or in a container.
Make sure the pipe (12) is not clogged.

c. If necessary, apply the terminal (13) to the condensation discharge pipe (12).

3 - USE OF THE APPLIANCE

The functioning modes if the air conditioner can be selected both through the remote control and through the control panel located on board of the air conditioner.
The reception of the selected function is confirmed by the emission of a “beep” by the buzzer.

3.1 - CONTROL PANEL SYMBOLS AND KEYS (Fig.B)

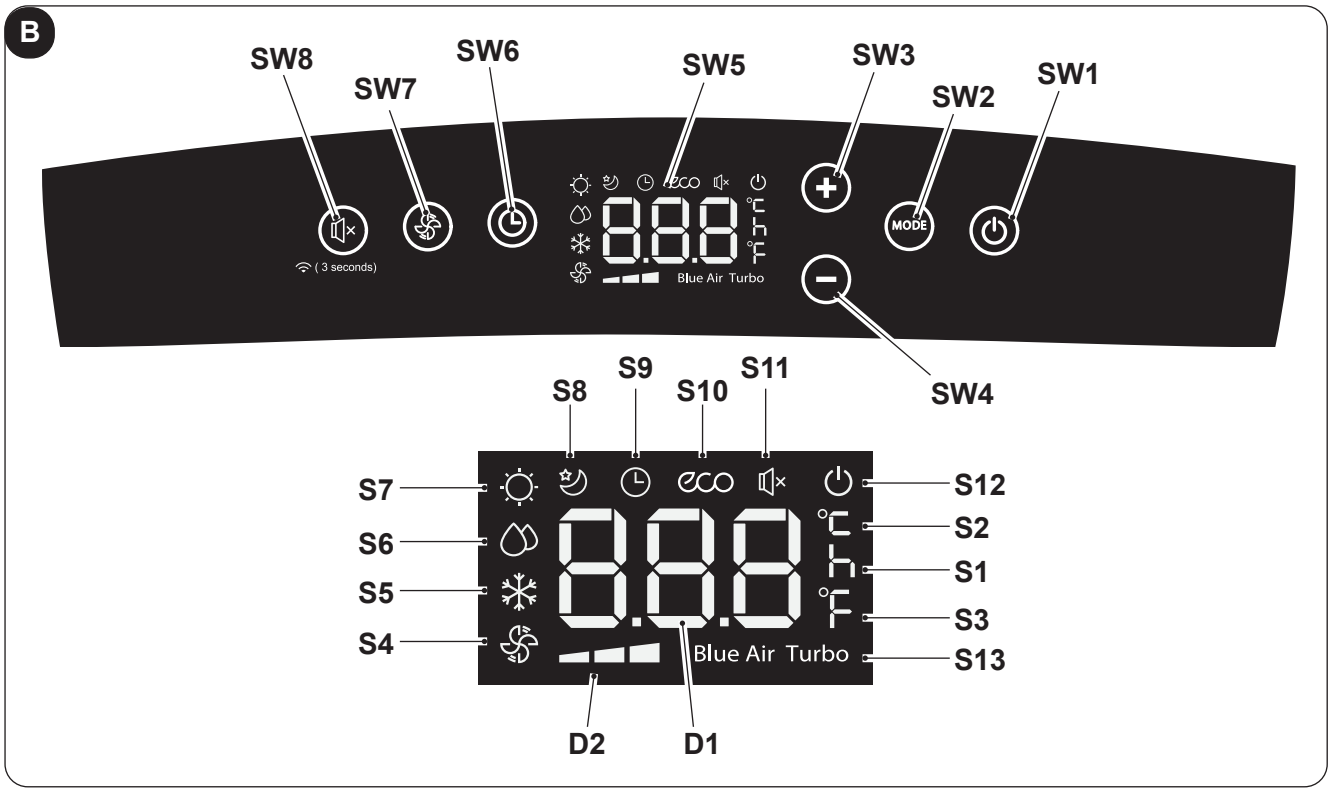

- **SW1**: ON/Stand-by;
- **SW2**: Operation mode selection
  ECO - Blue air (auto) =>
  => fan only =>
  => dehumidification =>
  => heating
  (active only in the version with heat pump) =>
  => cooling =>
  => turbo cooling => ...
- **SW3**: Temperature/delay increase
- **SW4**: Temperature/delay decrease
- **SW5**: Display
- **SW6**: Confirmation/cancellation unit switching on/off delay
- **SW7**: Fan speed selection
  Minimum speed => => Medium speed => => Maximum speed => => Blue air (auto)
- **SW8**: “SILENT” function selection (silent) / Wireless Search
- **D1**: Set temperature/Timer
- **D2**: Fan speed indication (see “SW7”)
- **S1**: Hour indicator
- **S2**: Temperature indicator in °C
- **S3**: Temperature indicator in F
- **S4**: Fan only mode
- **S5**: Cooling mode
- **S6**: Dehumidification mode
- **S7**: Heating mode (active only in the version with heat pump)
- **S8**: Sleep mode
- **S9**: Timer mode (programmed switching on/off)
- **S10**: Automatic mode (ECO)
- **S11**: “Silent” function active
- **S12**: Appliance electrically powered indicator
- **S13**: Turbo function

3.2 - REMOTE CONTROL KEYS (Fig. C)

C

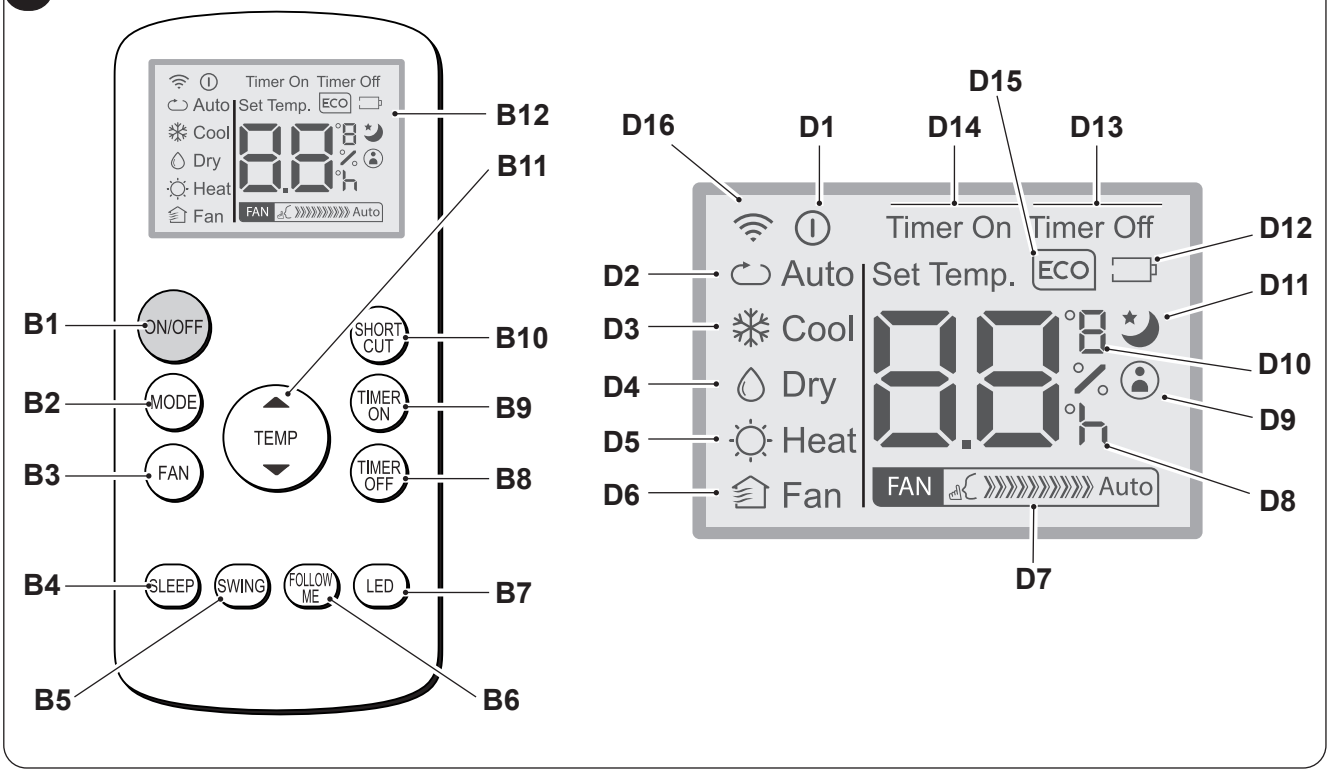

- **B1**: On/Off key for the appliance switching on/off
  - Symbol (D1) turned on: appliance On
  - Symbol (D1) turned off: appliance in Stand-by
- **B2**: Operation mode selection
  AUTO (Automatic) ECO =>
  => cooling =>
  => dehumidification =>
  => heating (active only in the version with heat pump) =>
  => fan only => ...
- **B3**: Fan speed selection
  Minimum speed FAN => => Medium speed FAN => => Maximum speed FAN => => Auto FAN Auto
- **B4**: SLEEP mode activation (ON/OFF)
- **B5**: DISABLED
- **B6**: Activate/deactivate FOLLOW ME function
- **B7**: Activate/deactivate display on machine control panel
- **B8**: Unit switch OFF delay setting
- **B9**: Unit programmed switch-on setting
- **B10**: SHORT CUT
- **B11**: Temperature set increase ▲
  Temperature set decrease ▼
- **B12**: Display

- **D1**: Appliance running indicator
- **D2**: Automatic mode (ECO)
- **D3**: Cooling mode (COOL)
- **D4**: Dehumidification mode (DRY)
- **D5**: Heating mode (HEAT) (active only in the version with heat pump)
- **D6**: Fan only mode (FAN)
- **D7**: Fan speed indication (vederte “B3”)
- **D8**: Programmed switching on/off “hour” indicator
- **D9**: “FOLLOW ME” function active indicator
- **D10**: Temperature indicator in °C (F)
- **D11**: “SLEEP” function active indicator
- **D12**: Remote control battery low indicator
- **D13**: “TIME OFF” function active indicator
- **D14**: “TIME ON” function active indicator
- **D15**: “ECO” function active indicator
- **D16**: Remote control transmission signal

3.3 - USE OF THE REMOTE CONTROL



The remote control supplied with the air conditioner is the tool which allows You to use the appliance in the most comfortable manner. It should be handled with care and in particular:

- Keep it dry (do not clean it with water or leave it outdoors in bad weather).
- Avoid dropping or bumping it.
- Keep it out of direct sunlight.

- ***Do not use old and new batteries together or mix batteries of different brands.***
- ***Do not leave the batteries in the remote control if the device is not to be used for more than 2 months.***

- ***Direct sunlight can interfere with the infra-red signal receiver.***
- ***The trajectory between the remote control and the appliance must be clear.***
- ***If the signal from the remote control seems to interfere with another appliance, move this appliance to another location or contact customer service.***
- ***Electronic and fluorescent lights may also interfere with transmissions between remote control and air-conditioner.***
- ***Remove the batteries in case of prolonged disuse of the remote control.***

3.3.a - Insertion of batteries

To insert the batteries correctly:

a. Remove the batteries compartment cover (figure 15).

b. Insert the batteries into the relevant compartment (figure 15).

Check the polarity indicated on the bottom of the compartment .

c. Close the compartment correctly (figure 18).

3.3.b - Replacement of batteries

The batteries must be replaced when the icon ▭ appears on the display.

Always use new batteries. The use of old or different batteries could generate malfunctioning of the remote control.

The remote control uses two dry alkaline 1.5V batteries (AAA.) (Fig.15).

When replacing batteries, replace both and dispose of the dead batteries in the appropriate collection centres and as required by law.

- If the remote control is not used for several weeks or longer, remove the batteries.
  Any leaks from the batteries could damage the remote control.

Do not re-charge or disassemble the batteries. Do not throw the batteries into the fire. They can burn and explode.

If the battery liquid falls onto the skin or clothes, wash well with clean water. Do not use the remote control with batteries that have leaked. The chemical products contained in the batteries can cause burns or other risks to health.

3.3.c - Location of the remote control

- Keep the remote control in a position from which the signal can reach the receiver (24) of the appliance (maximum distance is approx. 8 metres - with charged batteries) (figure 28).
  The presence of obstacles (furniture, curtains, walls, etc.) between the remote control and the appliance reduces the remote control range.

3.4 - USE OF THE APPLIANCE

Work as follows in order to use the appliance.

To prevent possible damages to the compressor, each start is delayed by 3 minutes with respect to the last switching off.

3.4.a - Preliminary operations

- ***Place the appliance on a stable and not inclined base, at at least 20/30 cm. from the wall or from any other object, in order to ensure the correct air circulation. (Fig.1). Place it on a water-resistant surface since the possible water leakage could damage furniture or the floor.***
- ***Do not place the appliance directly on carpets, towels, blankets or other absorbent surfaces.***
- ***Insert the plug in the power socket. The appliance emits a "beep", on the display appears the icon ⏻ and the environment temperature in °C.***

Before electrically connecting the appliance, make sure the plate data correspond to those of the electricity distribution network.

3.4.b - Appliance switching on/off

a. To start the appliance, press the key "**ON/OFF**" on the remote control or the key ⏻ on the control panel.
b. A beep warns that the appliance is in operation and the flap (23) raises.
c. The icon ⏻ switches on on the control panel.
d. appears on its display ⏻ appears on its display.
e. In case of prolonged stop of the appliance, it must be reset by removing the plug from the power socket, wait 5-10 seconds and then reinsert it; a beep signals that the appliance is ready for use.

3.5 - AUTO MODE (Automatic)

a. When this mode is selected, the appliance automatically activates the COOLING, HEATING (only for version with heat pump) or FAN functions depending on the environment temperature and on the set one. The environment temperature is continuously checked to obtain an optimal comfort in the air conditioned room.
b. This mode can be selected by pressing the key "**MODE**" once or more (on the remote control or on the control panel) until when the specific icon **ECO** and **Blue Air** is shown on the display of the control panel and/or when the icon **Auto** appears on the remote control display.
c. It is not possible to select the fan speed in **AUTO** mode.

3.6 - COOLING MODE (COOL)

a. When this mode is selected, the appliance dehumidifies and cools the environment.
This mode can be selected by pressing the key "**MODE**" once or more (on the remote control or on the control panel) until when the specific icon ❄ appears on the display.
b. In this mode, the fan is always switched on and it is possible to select its desired speed by pressing the key "**FAN**" on the remote control or the key ⟳ on the control panel.
The fan speed is displayed as indicated in paragraphs "3.1" (point SW7) and "3.2" (point B3).
c. The temperature set-point is included between 17°C and 30°C (from 62 F and 86 F) with 1°C variations and it can be set using the keys +/- on the control panel or with the keys ▲ ▼ on the remote control.
d. After a certain time (maximum three minutes) after the activation of the operation mode, the compressor activates and the appliance starts delivering cold air.

3.7 - TURBO COOLING MODE

- **This function can be activated only from the control panel of the appliance.**

a. This mode can be selected by pressing key "**MODE**" once or more on the control panel until the icons ❄ and "**Turbo**" appear on the display.

b. The function sets the appliance directly to cooling mode with a temperature of 17°C and maximum speed of the fan in order to reach the set temperature more quickly.

c. In this mode it is not possible to select either the fan speed and the temperature.

d. To switch off the function, press key "**MODE**" on the control panel or switch off the appliance.

3.8 - DEHUMIDIFICATION MODE (DRY)

a. When this mode is selected, the appliance dehumidifies the environment.
This mode can be selected by pressing the key "**MODE**" once or more (on the remote control or on the control panel) until when the specific icon appears:
- on the control panel - on the remote control display.

b. In **DRY** mode, it is not possible to select the fan speed or to adjust temperature.
The fan motor works at low speed.

c. Keep doors and windows closed to achieve the best dehumidifying effect.
Do not place the air outlet pipe out of a window.

d. Connect the condensation discharge pipe (paragraph 2.6.a)

3.9 - VENTILATION MODE (FAN)

a. When this mode is selected, the appliance doesn't perform any action both on temperature or on air humidity in the environment, but only maintains it in circulation.

b. This mode can be selected by pressing the key "**MODE**" once or more (on the remote control or on the control panel) until when the specific icon is shown on the display of the control panel and/or of the remote control.
- icon on the control panel - icon on the remote control display

c. In this mode, the fan is always switched on and it is possible to select its desired speed by pressing the key "**FAN**" on the remote control or the key on the control panel.

d. The fan speed is displayed as indicated in paragraphs "3.1" (point SW7) and "3.2" (point D7).

3.10 -HEATING MODE (HEAT)

(only for version with heat pump)

a. When this mode is selected, the appliance heats the environment.

b. This mode can be selected by pressing the key "**MODE**" once or more (on the remote control or on the control panel) until when the specific icon is shown on the display.

c. In this mode, the fan is always switched on and it is possible to select its desired speed by pressing the key "**FAN**" on the remote control or the key on the control panel.
The fan speed is displayed as indicated in paragraphs "3.1" (point SW7) and "3.2" (point D7).

d. The temperature set-point is included between 17°C and 30°C (from 62 F and 86 F) with 1°C variations and it can be set using the keys +/- on the control panel or with the keys ▲ ▼ on the remote control.

e. After a certain time (maximum three minutes) after the activation of the operation mode, the heat pump activates and the appliance starts delivering warm air.

f. Connect the condensation discharge pipe (paragraph 2.6.b)

3.11 -TIMER MODE

a. This mode allows to program the switching on or the switching off of the appliance.

b. The delay time can be set, activated and cancelled both from the remote control and from the control panel.

3.11.a Programmed switching on

a. When the appliance is in standby mode, select the operation mode, the desired temperature and ventilation speed.

- On the control panel:
  - press ⏲ and set the switching on delay time with the keys +/-.
  - To activate the function, press ⏲ or wait approximately 5 seconds so that the set time on the display stops flashing (the display returns to showing the environment temperature).

    The icon 🕒 lights up.
- On the remote control:
  - press the key "**TIMER ON**" to access the function and then press the key "**TIMER ON**" once or more until the switching on delay time is set.
  - Direct the remote control towards the appliance; a beep confirms the activation of the function.
  - The icon 🕒 on the control panel and the indicator "**Timer On**" on the remote control display light up.

b. Once the set time has passed, the appliance starts with the same settings (mode, temperature and ventilation speed) as those before switching off.

c. Time can be set with 30 minutes steps up to 10 hours and with 60 minutes steps from 10 to 24 hours.

d. Starting the appliance or adjusting the timer setting to "**0.0h**" will cancel the programmed switching on function.

3.11.b - Programmed switching off

a. When the appliance is running, set the delayed switching off time.

- On the control panel:
  - press ⏲ and set the switching off delay time with the keys +/-.
  - To activate the function, press ⏲ or wait approximately 5 seconds so that the set time on the display stops flashing (the display returns to showing the environment temperature).

    The icon 🕒 lights up.
- On the remote control:
  - press the key "**TIMER Off**" to access the function and then press the key "**TIMER Off**" once or more until the switching off delay time is set.
  - Direct the remote control towards the appliance; a beep confirms the activation of the function.
  - The icon 🕒 on the control panel and the indicator "**Timer Off**" on the remote control display light up.

b. Once the set time has passed, the appliance switches off.

c. Time can be set with 30 minutes steps up to 10 hours and with 60 minutes steps from 10 to 24 hours.

d. Switching off the appliance or adjusting the timer setting to "**0.0h**" will cancel the programmed switching off function.

3.12 -OTHER FUNCTIONS

3.12.a - SILENT function

- **This function can only be activated from the control panel of the appliance.**

a. When the appliance is working, press key SW8 (speaker); The speaker symbol appears.

Ventilation speed automatically sets itself to minimum.

b. Press the key again to deactivate the function.

3.12.b - SLEEP function

- **This function can be activated only from the remote control.**
- **This function is not available while the Dehumidification (DRY) and Fan Only (FAN) modes are active.**

a. When the appliance is running, press the key "**SLEEP**" on the remote control.

The icon 🌙 appears on the control panel and on the remote control display.

The appliance will decrease (when cooling) or increase (when heating) the set temperature by 1°C (1 or 2 F) for 30 minutes.

b. Then, the appliance will decrease (when cooling) or increase (when heating) the set temperature by 1°C (1 or 2 F) for an additional 30 minutes.
c. This temperature will be maintained for 7 hours before returning to the originally selected temperature. Once this time has passed, the appliance will restart working as originally programmed.
d. Press the key "**SLEEP**" on the remote control to stop the function; the icon on the control panel and on the remote control display turn off.

3.12.c - FOLLOW ME function

- **This function can be activated only from the remote control.**
- **This function is not available while the Dehumidification (DRY) and Fan Only (FAN) modes are active.**

In this function, the remote control serves as a thermostat.
a. When the appliance is running, press the key "**FOLLOW ME**" on the remote control.
b. Move with the remote control in an area of the room different from where the appliance is positioned (maximum distance is 7-8 metres) directing it towards the appliance itself and making sure there are no obstacles between them.
c. Set the desired temperature on the remote control; the appliance works until it takes the temperature of the area where the remote control is positioned to the value set on the remote control itself.
d. The remote control sends a signal to the appliance and, if it doesn't receive a response within a maximum time of 7 minutes, the function deactivates.
e. Press the key "**FOLLOW ME**" on the remote control or switch the appliance off to stop the function.

3.12.d - Setting the unit of measurement of temperature

It is possible to choose the set and environment temperature unit of measurement choosing between °**C** (Celsius) or **F** (Fahrenheit).
Work as follows:

- **On the control panel**, press the keys **+** and **-** at the same time for approximately three seconds. The desired unit of measurement appears on the display of the control panel.
- **On the remote control**, keep the central key **TEMP** pressed for approximately three seconds. The desired unit of measurement appears on the display of the remote control.

The unit of measurement change must be performed both on the control panel and on the remote control.

3.12.e - Directing the air flow

- **This function can be activated only from the remote control.**

a. When the appliance starts, the flap opens completely.
b. Press the key "**SWING**" on the remote control and the flap starts oscillating automatically.
c. Press the key "**SWING**" to stop the flap in a certain position.
Press it again to restart oscillation.

3.12.f - Short Cut function

- **This function can be activated only from the remote control.**

a. When the appliance is running in any of its modes, press the key "**SHORT CUT**" on the remote control and the appliance automatically configures itself to "**AUTO**" with a set temperature of 26°C (80 F).

3.12.g - Auto-Restart

a. If the appliance switches off due to interruption of power supply, it automatically restarts with the previous settings when electrical power is restored.

3.12.h - Wireless

a. Press SW8 for approximately 3 seconds to activate the "Wireless" function, on the display appears the message "**AP**" waiting for connection to the device.

For the connection to the Wireless network and the use of the App, please refer to the attached Wireless manual.

4 - MAINTENANCE AND CLEANING

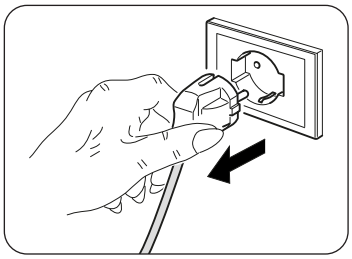

Before proceeding with any maintenance and cleaning intervention, always make sure you disconnected the power plug from the power socket.

Do not touch the metal parts of the appliance when you remove the filter.
There is a risk of injury due to the sharp metal edges.

Do not use water to clean the internal parts of the air conditioner.
Exposure to water can ruin the isolation, with the risk of electric shocks.

4.1 - CLEANING

4.1.a - Cleaning the appliance and the remote control

a. Use a dry cloth to clean the appliance and the remote control.
b. It is possible to use a cloth moistened with cold water to clean the appliance in case it's very dirty.

Do not use a chemically treated or antistatic cloth to clean the appliance.

Do not use gasoline, solvent, polish or similar solvents.
These products could cause the breakage or deformation of the plastic surface.

4.1.b - Air filters maintenance

The filter system consists of a mesh filter (fig. 34 ref. 27a) and a series of additional filters that the user can choose from (fig. 34 ref. 15).
To ensure the indoor air is filtered correctly and to guarantee that your air conditioner runs efficiently, it is vital to clean the air filters regularly.

The additional filters must be changed after around 500 working hours.
In order for the filter system to work correctly only original spare parts should be used.

4.1.c - Cleaning the air filter

A dirty air filter reduces the cooling capacity of the appliance.
Please clean the filter once every 2 weeks.
a. Release the grille (27) together with the filter (27a) and raise it to remove it from the appliance (Fig.19).
b. Remove the filter (27a) from the grille (27) (Fig.20).
c. Clean the filter (27a) using a vacuum cleaner or wash it with water, then let it dry in a fresh environment.

Provide for the filter (27a) replacement if it is damaged.

d. Make sure the filter (27a) has dried completely.
e. Reposition the filter (27a) in the grille (27) paying attention to its correct positioning (Fig. 22).
f. Suck possible fluff from the plates (Fig. 21).
g. Position the grille (27) together with the filter (27a) on the appliance body making sure it is correctly hooked.

Do not use the appliance without the filter (27a).

4.1.d - Cleaning the suction filter

A dirty suction filter reduces the appliance performances.
Please clean the filter once every 2 weeks.

a. Remove the filter (30) laterally (Fig.24).
b. Clean the filter (30) using a vacuum cleaner or wash it with water, then let it dry in a fresh environment.

Provide for the filter (30) replacement if it is damaged.

c. Make sure the filter (30) has dried completely.
d. Correctly reposition the filter (30) in its specific seat (Fig. 25).
e. Suck possible fluff from the grille (Fig. 25).

Do not use the appliance without the filter (30).

4.1.e - RECOMMENDATIONS FOR ENERGY SAVING

Below find simple recommendations for reducing consumption:

- Always and constantly keep the filters clean (see maintenance and cleaning chapter).
- Keep the doors and windows of the rooms to be climate controlled closed.
- Do not let sun rays penetrate freely into the room (we recommend using curtains or lowering blinds or closing the shutters).
- Do not obstruct the air flow path (input and output) of the appliance; this, in addition to obtaining a non-optimal yield, also affects the correct operation of the appliance and the possibility of irreparable damages to the appliance itself.

4.2 - MAINTENANCE

If you do not intend to use the appliance for a long period of time, work as follows:

a. Activate the fan only mode for a few hours (approximately 1-2 hours) to dry the interior of the appliance.
b. Stop the air conditioner and disconnect the power supply.
c. Clean the air filters.
d. Completely discharge condensation.
e. Wrap the power supply cable (34) around the cable winder (33) and insert the plug in the specific housing (31) (Fig.31).
f. Remove the batteries from the remote control.

Checks before resuming use of the air conditioner:

a. Clean the filters after a long period of inactivity of the air conditioner.
b. Check that the air outlet or inlet are not obstructed (especially after a long period of inactivity of the air conditioner).

4.2.a - Discharging condensation

When condensation in the lower tray reaches the predetermined level, the appliance emits 8 beeps; "**P1**" appears on the control panel and the appliance stops working (the fan motor keeps running). In this case:

a. Disconnect the plug from the power socket.
b. Carefully move the appliance in position suitable to unload water.
c. Remove the drain cap (32) and the rubber cap (32a) (Fig.26).

Make sure you correctly tightened the drain cap (32) in order to avoid water leak.

d. Make water unload completely.
e. Reposition the rubber cap (32a) and screw the drain cap (32) (Fig.27).
f. Insert the plug in the power socket and restart the machine until when the indicator "**P1**" turns off.

If the error repeats, please contact an Assistance Centre.

4.2.b Error codes

During the appliance functioning, a few anomalies which stop its functioning could appear.
In these cases, some error codes appear on the control panel.

- **P1** Lower tray full.
  - Empty it by operating as described in paragraph 4.2.a

- **F1** Filters cleaning.
  - Message **F1** appears every 250 hours of operation of the fan motor.
    Proceed with the filters cleaning (paragraphs 4.1.b - 4.1.c - 4.1.d) and reset the hours counting by keeping key "**ON/OFF**" on the appliance control panel pressed for 5 seconds.

- **E1** Environment temperature sensor error.
- **E2** Evaporator temperature sensor error.
- **E3** Condenser temperature sensor error
- **E4** Display panel communication error.

In these cases:

a. electrically disconnect the appliance
b. wait a few minutes
c. connect the plug to the power socket
d. restart the appliance.

If the inconvenience persists and the error code doesn't turn off, electrically disconnect the appliance and refer to an Assistance Centre.

5 - TECHNICAL DATA

For the technical data, please consult the data plate applied to the product (Fig.2).

• Dimensions (W x H x D)	490 x 765 x 425 mm
• Working temperature limits in Cooling function	17°C-35°C (62 F - 95 F)
• Working temperature limits in Dehumidification function	13°C-35°C (55 F - 95 F)
• Working temperature limits in Heating mode (heat pump)	5°C-30°C (41 F - 86 F)
• Refrigerant gas	R290

6 - WIRING DIAGRAM

The wiring diagram shown in image 35.

OPTIONAL ***This symbol indicates the element is optional.***

7 - INCONVENIENCES AND POSSIBLE REMEDIES

MALFUNCTION	CAUSE	WHAT DO I DO?
The appliance doesn't work.	No power. The plug has not been inserted.	Wait. Insert the plug in the power socket.
The appliance doesn't switch on.	P1 Error Code --- In COOLING mode: environment temperature is lower than the set temperature	The water collection tray is full. Switch off the appliance, unload water from the collection tray and then restart the appliance. --- Reset temperature.
The appliance only works for a small amount of time.	The temperature set is too close to ambient temperature. --- Suction of outside air is obstructed.	Lower the temperature set. --- Remove the obstructions. Call the Service Centre.
The appliance doesn't cool efficiently.	The air filters are clogged by dust, fluff or animal hair. --- The drain pipe not connected or it is clogged. --- The appliance has a low level of refrigerant. --- Temperature setting is too high. --- The windows or doors of the room are open. --- The room area is too large. --- Heat sources are present inside the room.	Switch off the appliance and clean the filters following the instructions. --- Switch off the appliance, disconnect the pipe, remove the possible obstruction and reconnect the drain pipe --- Contact an assistance centre to have the appliance inspected and the refrigerant topped-up. --- Reduce the set temperature. --- Make sure all the windows and the doors are closed. --- Check the cooling area again. --- Remove the heat sources if possible.
The appliance is noisy and vibrates excessively.	The appliance bearing surface is not levelled. --- The air filters are clogged by dust, fluff or animal hair.	Place the appliance on a flat and levelled surface. --- Switch the appliance off and clean the filters following the instructions.
The appliance emits an abnormal sound.	This sound is caused by the refrigerant flow inside the unit.	It is totally normal.
Water leaks from the conditioner during transport.	The conditioner has been tilted or laid flat.	Empty water before moving the appliance.
In cooling, night-time or automatic mode, minimum speed cannot be selected.	Ambient temperature too low.	Air conditioner behaviour is normal.

Do not try to repair the appliance by yourself.

If the problem has not been solved, please contact your local retailer or the closest assistance service. Supply detailed information about the malfunction and the equipment version.

TABLE DES MATIÈRES GÉNÉRALE

0 - MISES EN GARDE.....2
0.1 - INFORMATIONS GÉNÉRALES.....2
0.2 - SYMBOLOGIE 2
0.2.1 - Pictogrammes rédactionnels 2
0.3 - MISES EN GARDE GÉNÉRALES.....3
0.4 - UTILISATION PRÉVUE.....5
0.5 - ZONES À RISQUE 6
0.6 - AVERTISSEMENTS POUR LE GAZ RÉFRIGÉRANT R290.....6

1 - DESCRIPTION DE L'APPAREIL 11
1.1 - LISTE DES COMPOSANTS FOURNIS 11
1.2 - IDENTIFICATION DES PARTIES PRINCIPALES..... 11

2 - INSTALLATION 12
2.1 - TRANSPORT DU CLIMATISEUR 12
2.2 - MISES EN GARDE 12
2.3 - INSTALLATION MOBILE 12
2.4 - INSTALLATION FIXE 13
2.5 - RACCORDEMENT ELECTRIQUE.....13
2.6 - DRAINAGE.....13
2.6.a - Utilisation en tant que déshumidificateur.....13
2.6.b - Utilisation comme pompe à chaleur (seulement pour le modèle préparé) 13

3 - UTILISATION DE L'APPAREIL 14
3.1 - SYMBOLES ET TOUCHES DU PANNEAU DE COMMANDE 14
3.2 - TOUCHES DE TELECOMMANDE 15
3.3 - MODE D'EMPLOI DE LA TELECOMMANDE.....16
3.3.a - Mise en place des piles 16
3.3.b - Remplacement des piles 16
3.3.c - Position de la télécommande 16
3.4 - UTILISATION DE L'APPAREIL.....17
3.4.a - Opérations préliminaires 17
3.4.b - Allumer / éteindre l'appareil.....17
3.5 - MODE AUTO (automatique).....17
3.6 - MODE DE REFROIDISSEMENT (COOL).....17
3.7 - MODE DE REFROIDISSEMENT TURBO.....18
3.8 - MODE DÉSHUMIDIFICATION (SEC) 18
3.9 - MODE VENTILATION (VENTILATEUR) 18
3.10 - MODE CHAUFFAGE (CHALEUR) (uniquement pour le modèle avec pompe à chaleur) 18
3.11 - MODE TEMPORISATEUR.....18
3.11.a - Allumage programmé.....19
3.11.b - Arrêt programmé.....19
3.12 - AUTRES FONCTIONS.....19
3.12.a - Fonction SILENT (silence).....19
3.12.b - Fonction SLEEP.....19
3.12.c - Fonction FOLLOW ME.....20
3.12.d - Définition de l'unité de mesure de la température 20
3.12.e - Orientation du flux d'air.....20
3.12.f - Fonction de raccourci 20
3.12.g - Redémarrage automatique.....20
3.12.h - Wireless.....20

4 - MAINTENANCE ET NETTOYAGE 21
4.1 - NETTOYAGE.....21
4.1.a - Nettoyage de l'appareil et de la télécommande 21
4.1.b - Entretien des filtres a air.....21
4.1.c - Nettoyage du filtre à air 21
4.1.d - Nettoyage du filtre d'aspiration.....22
4.1.e - Conseils pour l'economie d'energie 22
4.2 - ENTRETIEN 22
4.2.a - Évacuation des condensats 22
4.2.b Codes d'erreur.....23

5 - DONNÉES TECHNIQUES.....23

6 - SCHÉMA ÉLECTRIQUE 23

7 - DÉPANNAGE 24

ILLUSTRATIONS
Les illustrations sont regroupées dans les pages initiales de la notice



0 - MISES EN GARDE

0.1 - INFORMATIONS GÉNÉRALES

Tout d'abord, nous tenons à vous remercier pour avoir décidé d'accorder votre préférence à un appareil de notre production.

0.2 - SYMBOLOGIE

Les pictogrammes reportés au chapitre suivant permettent de fournir rapidement et de manière univoque les informations nécessaires pour une utilisation correcte de la machine dans des conditions de sécurité.

0.2.1 - Pictogrammes rédactionnels

	Il indique que ce document doit être lu attentivement avant d'installer et / ou d'utiliser l'appareil.
	Il indique que ce document doit être lu attentivement avant toute opération d'entretien et/ou de nettoyage.
	Il signale la possibilité d'avoir des informations supplémentaires sur les manuels joints.
	Il indique que des informations sont disponibles dans la notice d'utilisation ou dans la notice d'installation.
	Indique que le personnel préposé à la réparation doit gérer l'appareil conformément à la notice d'installation.
	Il indique que l'appareil utilise un réfrigérant inflammable. Si le liquide réfrigérant fuit et qu'il est exposé à une source d'ignition externe, un incendie risque de survenir.
	Signale au personnel concerné que l'opération décrite présente, si elle n'est pas effectuée conformément aux normes de sécurité, le risque de provoquer une décharge électrique.
	Il signale au personnel concerné que l'opération décrite présente, si elle n'est pas effectuée conformément aux normes de sécurité, le risque de subir des lésions physiques.
	Il indique au personnel concerné que l'opération décrite présente, si elle n'est pas effectuée conformément aux normes de sécurité, le risque de subir des brûlures par contact avec des composants à haute température.
	Les paragraphes précédés par ce symbole contiennent des informations et des prescriptions très importantes, notamment pour ce qui concerne la sécurité. Le non-respect peut comporter: - danger pour la sécurité des opérateurs. - perte de la garantie du contrat. - dégagement de la responsabilité du fabricant.
	Indique les actions qu'il ne faut absolument pas accomplir.
	Il indique au personnel concerné qu'il est interdit de couvrir l'appareil afin d'en éviter la surchauffe.

0.3 - MISES EN GARDE GÉNÉRALES

LORSQUE VOUS UTILISEZ DES APPAREILS ÉLECTRIQUES, IL EST TOUJOURS NÉCESSAIRE DE SUIVRE SCRUPULEUSEMENT LES CONSIGNES DE SÉCURITÉ FONDAMENTALES AFIN DE RÉDUIRE LES RISQUES D'INCENDIE ET D'ÉLECTROCHOCS ET ACCIDENTS A PERSONNES, Y COMPRIS CE QUI SUIT :



Pour éviter tout dommage au compresseur, chaque démarrage est retardé de 3 minutes par rapport au dernier arrêt.



1. **Document réservé aux termes de la loi avec interdiction de reproduction ou de transmission à tiers sans l'autorisation expresse de la société OLIMPIA SPLENDID. Les machines peuvent subir des mises à jour et par conséquent présenter des éléments différents de ceux qui sont représentés, sans que cela constitue pour autant un préjudice pour les textes contenus dans ce manuel.**



2. **Lire attentivement le présent manuel avant de procéder à toute opération (installation, entretien, utilisation) et suivre scrupuleusement ce qui est décrit dans chacun des chapitres.**



3. **Conserver soigneusement le présent livret pour toute consultation ultérieure.**
4. **Après avoir retiré l'emballage, s'assurer que l'appareil est en parfait état. Les éléments de l'emballage ne doivent pas être laissés à portée des enfants pour qui ils représentent des sources potentielles de danger.**
5. **LE FABRICANT DECLINE TOUTE RESPONSABILITE EN CAS DE DOMMAGES AUX PERSONNES OU AUX BIENS DERIVANT DU NON-RESPECT DES NORMES CONTENUES DANS LE PRESENT LIVRET.**
6. **Le fabricant se réserve le droit d'apporter à tout moment des modifications à ces modèles, tout en conservant les caractéristiques essentielles décrites dans le présent manuel.**



7. **L'entretien de ces climatiseurs peut être dangereux car un réfrigérant sous pression et des composants électriques sous tension se trouvent à l'intérieur de cet appareil. En conséquence, toute opération de maintenance (à l'exception d'entretien des filtres) ne doit être effectuée que par du personnel autorisé et qualifié.**
8. **Les installations effectuées en dehors des instructions fournies par le présent manuel et l'utilisation en dehors des limites de température prescrites annulent la garantie.**
9. **L'entretien courant des filtres, le nettoyage général extérieur peuvent être effectués même par l'utilisateur, étant donné que ces opérations ne comportent pas de difficulté ou de danger.**
10. **Durant le montage, et à chaque opération d'entretien, respecter les précautions mentionnées dans ce manuel et sur les étiquettes appliquées dans les appareils, et prendre toutes les précautions suggérées par le bon sens commun et par les Réglementations de Sécurité en vigueur dans le lieu d'installation.**



11. **En cas de remplacement de composants, utiliser exclusivement des pièces de rechange originales OLIMPIA SPLENDID.**



12. **Si l'unité n'est pas utilisée pendant longtemps ou que personne ne reste dans la pièce climatisée, il est conseillé de couper l'alimentation pour éviter tout accident.**



13. **N'utilisez pas de détergents liquides ou corrosifs pour nettoyer l'appareil, ne vaporisez pas d'eau ou d'autres liquides sur l'unité car ils pourraient endommager les composants en plastique et même causer des chocs électriques.**



14. **Ne mouillez pas l'unité intérieure et la télécommande.**
    Des courts-circuits ou des incendies peuvent survenir.

15. En cas de défaillance (par exemple : bruit anormal, mauvaise odeur, fumée, élévation anormale de température, fuites électriques, etc.), couper immédiatement l'alimentation électrique.
    Pour toute réparation, s'adresser exclusivement aux services après-vente agréés par le constructeur et exiger l'utilisation de pièces de rechange originales. Le non-respect de ce qui précède peut compromettre la sécurité de l'appareil.
16. Ne pas laisser le climatiseur en fonction pendant de longues périodes en présence d'une humidité élevée ou de portes ou fenêtres ouvertes.
    L'humidité pourrait se condenser et mouiller ou endommager les meubles.
17. Ne pas débrancher la fiche secteur pendant le fonctionnement. Risque d'incendie ou de choc électrique.
18. Ne pas appuyer d'objets lourds ou chauds sur l'appareil.
19. Avant de connecter l'électroménager électriquement, assurez-vous que les données de la plaque signalétique correspondent à celles du réseau de distribution d'énergie électrique. La fiche secteur doit impérativement intégrer une mise à la terre. La plaque (20) se trouve sur le côté de l'appareil (figure 2).
20. Installer l'appareil selon les instructions du constructeur. Une mauvaise installation peut entraîner des dommages aux personnes, animaux et choses, au sujet desquels le constructeur décline toute responsabilité.
21. En cas d'incompatibilité entre la prise et la fiche de l'appareil, faire remplacer la prise par une autre de type approprié par du personnel professionnellement qualifié, qui devra s'assurer que la section des câbles de la prise est appropriée à la puissance absorbée par l'appareil. En général, l'utilisation d'adaptateurs et/ou de rallonges est déconseillée; si leur utilisation devait être indispensable, ils devraient être conformes aux normes de sécurité en vigueur et leur capacité (A) ne doit pas être inférieure à la capacité maximum de l'appareil.
22. Cet appareil n'est pas destiné à fonctionner au moyen d'un temporisateur externe ou avec un système de télécommande séparé.
23. Toujours utiliser et transporter l'appareil en position verticale.
24. Ne jamais couvrir de quelque façon que ce soit les grilles respectivement d'entrée et de sortie d'air.
25. Ne pas insérer d'objets étrangers dans les grilles d'entrée et sortie afin d'éviter tout risque de choc électrique, incendie ou dommage à l'appareil.
26. Ne pas utiliser l'appareil:
    - avec les mains mouillées ou humides;
    - pieds nus.
27. Ne pas tirer le câble de alimentation ou l'appareil lui-même pour débrancher la fiche de la prise de courant.
28. Ne pas utiliser ce produit à la lumière directe du soleil ou à proximité de sources de chaleur, telles que poêles ou radiateurs (Fig.3).
29. Ne pas utiliser ce dispositif près des appareils à gaz (Fig.3).
30. Toujours placer l'appareil sur une surface stable, plane et à niveau.
31. Laisser au moins 30 cm d'espace libre sur les côtés et 20cm derrière l'appareil et laisser au moins 30 cm d'espace libre au-dessus de l'appareil (Fig.1).
32. Ne pas placer l'appareil près d'un prise électrique (Fig.4).
33. La prise de courant doit être facilement accessible de façon à pouvoir débrancher avec facilité la fiche en cas d'urgence.
34. Ne pas manipuler la fiche les mains mouillées.
35. Ne pas plier, tordre, tirer ou endommager excessivement le cordon d'alimentation.
36. Ne pas dérouler le câble sous des tapis, couvertures et carpettes. Placer le câble dans des zones sans passage de façon à éviter des trébuchements.
37. Débrancher le cordon d'alimentation quand l'unité n'est pas utilisée de façon prolongée et/ou quand personne n'est à la maison.
38. Ne pas utiliser l'appareil dans les chambres très humides (salle de bain, cuisine, etc.).
39. Ne pas utiliser l'appareil à l'extérieur ou sur des surfaces mouillées. Éviter le

déversement de liquides sur l'appareil. Ne pas utiliser l'appareil à proximité d'éviers ou de robinets.

40. Ne pas immerger l'appareil dans de l'eau ou autres liquides.
41. Nettoyer l'appareil à l'aide d'un chiffon humide ; ne pas utiliser produits ou matériaux abrasifs. Pour nettoyer les filtres voir le paragraphe approprié.
42. La cause la plus fréquente de surchauffe est le dépôt de poussière ou de peluches dans l'appareil. Éliminer régulièrement ces accumulations en débranchant l'appareil de la prise électrique et en aspirant les grilles.
43. Ne pas utiliser l'appareil dans des environnements avec des écarts de température considérables car la condensation pourrait se former à l'intérieur de l'appareil lui-même.
44. Installer le dispositif à au moins 2 mètres des autres appareils électroniques (téléviseur, radio, ordinateur, lecteur DVD, etc.) pour éviter les interférences (Fig.6).
45. Ne pas utiliser l'appareil aussitôt après la pulvérisation de l'insecticide à gaz ou en présence d'encens qui brûlent, de vapeurs chimiques ou de résidus huileux.
46. Ne pas utiliser l'appareil sans les filtres correctement positionnés.
47. Le démontage, la réparation ou la reconversion par une personne non autorisée pourrait comporter des dommages graves et entraîner l'annulation de la garantie du fabricant.
48. Ne pas utiliser l'appareil en cas de panne ou de dysfonctionnement, si le câble ou la fiche est endommagé ou si l'appareil est tombé ou endommagé de quelque façon que ce soit. Éteindre l'appareil, débrancher la fiche de la prise de courant et la faire vérifier par du personnel qualifié.
49. Ne pas démonter ni modifier abusivement l'appareil.
50. Réparer l'appareil tout seul est extrêmement dangereux.
51. Si vous décidiez de ne plus utiliser un appareil de ce type, il est recommandé de le mettre hors d'usage en coupant le câble d'alimen-tation, après avoir dé-branché la fiche de la prise de courant. Il est en outre recommander de rendre inoffensives les éléments de l'appareil susceptibles de constituer un danger, notamment pour les enfants, qui pourraient se servir de l'appareil hors d'usage pour jouer.
52. Pour le processus de dégivrage et pour le nettoyage de l'appareil, n'utilisez pas d'outils autres que ceux recommandés par le fabricant.
53. L'appareil est équipé d'une protection thermique qui préserve la carte électronique en cas de surchauffe. Si cette protection se déclenche, débranchez la fiche de la prise murale et attendez que l'appareil ait complètement refroidi (au moins 20 à 30 minutes), puis la rebrancher à la prise murale avant de redémarrer l'appareil. Si l'appareil ne redémarre pas, débranchez la fiche de la prise murale et contactez un centre SAV.
54. Fréquence de transmission: 2412-2472Mhz
    Puissance transmise maximale: <20dBm
55. Cet appareil ne peut être branché qu'à une alimentation dont l'impédance du système ne dépasse pas 0,363 Ω. Si nécessaire, veuillez consulter votre fournisseur d'électricité pour obtenir des informations sur l'impédance du système.
56. Éteindre le produit lorsqu'il n'est pas utilisé.
57. Pour toute information concernant la façon de fixer l'appareil au support, consulter les instructions d'installation.
58. FUSIBLE : 3.15A/250VAC Fusible lent.
59. Les conduits raccordés à un appareil ne doivent pas contenir de source d'inflammation potentielle.

0.4 - UTILISATION PRÉVUE

- Le climatiseur ne doit être utilisé que pour produire de l'air chaud * ou de l'air froid ou pour déshumidifier l'air (à choisir) dans le seul but de rendre la température ambiante agréable.
- Cet appareil est conçu UNIQUEMENT pour une utilisation domestique ou semblable.
- Un usage impropre de l'appareil avec d'éventuels dommages causés aux personnes, biens ou animaux déchargent OLIMPIA SPLENDID de toute responsabilité.

0.5 - ZONES À RISQUE

- **N'installez pas de climatiseurs dans des environnements contenant des gaz inflammables, des gaz explosifs, des environnements très humides (laveries, serres, etc.) ou dans des pièces où d'autres machines qui génèrent une forte source de chaleur, à proximité d'une source d'eau salée ou sulfureuse.**
- **N'utilisez PAS de gaz, d'essence ou d'autres liquides inflammables à proximité du climatiseur.**
- **Utilisez uniquement les composants fournis (voir paragraphe 1.1). L'utilisation de pièces non d'origine peut entraîner des fuites d'eau, des électrochocs, des incendies, des lésions corporelles ou des dommages matériels.**

N'utilisez ce produit que conformément aux spécifications indiquées dans cette notice. Toute utilisation autre que celle spécifiée risque d'entraîner de graves lésions.
LE FABRICANT N'ASSUME AUCUNE RESPONSABILITÉ EN CAS DE DOMMAGES À DES PERSONNES OU À DES BIENS DUES A LA NON-OBSERVATION DES CONSIGNES CONTENUES DANS CETTE NOTICE.

*** Uniquement pour la version avec pompe à chaleur**

0.6 - AVERTISSEMENTS POUR LE GAZ RÉFRIGÉRANT R290

1. **L'APPAREIL CONTIENT DU GAZ R290 (CLASSIFICATION D'INFLAMMABILITÉ A3)**
2. **L'APPAREIL DOIT ÊTRE STOCKÉ DANS UNE PIÈCE BIEN VENTILÉE OÙ LA TAILLE DE LA PIÈCE CORRESPOND AUX MESURES INDIQUÉES POUR L'UTILISATION DE L'APPAREIL.**
3. **L'APPAREIL DOIT ÊTRE INSTALLÉ, UTILISÉ ET RANGÉ DANS UNE PIÈCE DONT LA SURFACE DU SOL EST SUPÉRIEURE À LA VALEUR INDIQUÉE DANS LE TABLEAU.**

Quantité de gaz R290 en Kg (Voir étiquette données sur l'appareil)	0,180	0,190	0,200	0,210	0,220	0,230	0,240	0,250	0,260
Taille minimale de la pièce pour utilisation et stockage (m^2)	9	10	10	11	11	12	12	12	13

4. **CET APPAREIL CONTIENT UNE QUANTITÉ DE GAZ RÉFRIGÉRANT R290 ÉGALE À CELLE INDIQUÉE SUR L'ÉTIQUETTE DE DONNÉES FIGURANT SUR L'APPAREIL.**
5. **IL EST INDISPENSABLE DE RANGER L'APPAREIL DANS UNE PIÈCE SANS LA PRÉSENCE DE SOURCES D'INFLAMMATION EN FONCTIONNEMENT CONTINU (PAR EXEMPLE : FLAMMES NUES, APPAREIL À GAZ EN FONCTIONNEMENT OU SURFACES CHAUFFANTES D'UN APPAREIL DE CHAUFFAGE ÉLECTRIQUE EN FONCTIONNEMENT).**
6. **Ne pas percer ou brûler.**
7. **Ne pas oublier que les réfrigérants peuvent être inodores.**
8. **R290 est un gaz réfrigérant conforme aux directives environnementales européennes. Ne percer aucune partie du circuit du réfrigérant.**
9. **Ne pas utiliser de moyens pour accélérer le processus de dégivrage ou de nettoyage, autres que ceux préconisés par le fabricant.**
10. **Lors du dégivrage et du nettoyage de l'appareil, ne pas utiliser d'autres outils que ceux recommandés par le fabricant.**
11. **Si l'appareil est installé, utilisé ou rangé dans une zone non ventilée, le lieu de destination doit être conçue de manière à empêcher toute accumulation de fuites de réfrigérant, dues aux chauffages électriques, aux cuisinières ou à d'autres sources d'allumage.**
12. **Se conformer aux normes nationales en matière de gaz.**
13. **Veiller à ce que les ouvertures de ventilation ne soient pas entravées.**
14. **L'appareil doit être stocké de manière à éviter les dommages mécaniques.**

15. Toute personne qui travaille au-dessus ou à l'intérieur d'un circuit de réfrigération doit être avoir un certificat valide qui prouve sa compétence à manipuler les réfrigérants en toute sécurité, conformément à une spécification d'évaluation reconnue par le secteur.



16. Toutes les opérations de fonctionnement qui affectent les dispositifs de sécurité doivent être effectuées par du personnel spécialisé. L'entretien et les réparations nécessitant l'assistance d'un autre personnel spécialisé doivent être effectués sous la supervision d'une personne qualifiée dans l'utilisation de réfrigérants inflammables.

- **Suivre attentivement les instructions pour manipuler, installer, nettoyer et réparer le climatiseur d'air afin d'éviter tout dégât ou danger. Le climatiseur d'air contient un réfrigérant inflammable. Durant l'entretien ou la mise au rebut du climatiseur d'air, le réfrigérant R290 doit être dûment collecté et ne doit pas être déchargé directement dans l'air.**
- **Aucune flamme nue ni aucun dispositif tel que des interrupteurs susceptibles de générer des étincelles/arcs électriques ne doit se trouver à proximité du climatiseur, afin d'éviter l'amorçage du réfrigérant inflammable utilisé.**

17. TRANSPORT D'APPAREILS CONTENANT DES RÉFRIGÉRANTS INFLAMMABLES
Se référer aux règlements nationaux.
18. MARQUAGE DE L'APPAREIL PAR DES SYMBOLES
Se référer aux règlements nationaux.
19. ÉCOULEMENT CONTENANT DES RÉFRIGÉRANTS INFLAMMABLES
Se référer aux règlements nationaux.
20. STOCKAGE DE L'APPAREIL/DISPOSITIFS
Le stockage de l'appareil doit être conforme aux instructions du fabricant.
21. STOCKAGE DE L'APPAREIL (INVENDU)
L'emballage doit être construit de manière à ce que tout dommage mécanique de l'appareil à l'intérieur n'entraîne pas de perte de réfrigérant. Le nombre maximal de pièces de l'appareil pouvant être stockées ensemble est indiqué par la réglementation locale. Le fabricant doit spécifier d'autres sources potentielles de fonctionnement continu connues comme étant susceptibles d'amorcer le réfrigérant utilisé. L'appareil doit être conservé de façon à éviter des dégâts mécaniques.



22. INFORMATIONS SUR L'ENTRETIEN

a) Contrôles de la zone
Avant de commencer à utiliser des systèmes contenant des réfrigérants inflammables, il est nécessaire de faire des contrôles de sécurité afin de minimiser le risque d'inflammation. Respectez les consignes suivantes pour réparer le système de réfrigérant avant de l'utiliser.

b) Exécution du travail
Les travaux doivent être effectués sous contrôle afin de minimiser le risque de présence de gaz ou de vapeurs inflammables lors de leur exécution.

c) Zone de travail générale
Tout le personnel préposé à la maintenance et les autres opérateurs présents dans la zone de travail doivent être informés de la nature en cours. Évitez de travailler dans des espaces exigus.

d) Contrôle de la présence de liquide réfrigérant
Contrôlez la zone avec un détecteur de liquide réfrigérant spécifique avant et pendant l'exécution du travail afin de s'assurer que le technicien est bien conscient de la présence d'atmosphères potentiellement inflammables. Vérifiez que l'appareil de détection des fuites utilisé convient à une utilisation avec des liquides réfrigérant inflammables, c'est-à-dire qu'il ne provoque pas d'étincelles, qu'il est correctement fermé ou intrinsèquement sûr.

e) Présence d'extincteurs
Si des travaux à chaud sont nécessaires sur l'appareil de réfrigération ou sur toute partie de celui-ci, un équipement de lutte contre les incendies adéquat doit être disponible. Gardez toujours un extincteur sec ou à poudre de CO2 à proximité de la zone de recharge.

f) Absence de sources inflammables
Aucun opérateur qui exécute un travail de système de réfrigération impliquant l'exposition de toute tuyauterie contenant ou ayant une teneur en réfrigérant inflammable ne doit utiliser une source inflammable susceptibles de causer un incendie ou une explosion. Toutes les sources possibles d'inflammation, y compris la consommation de cigarettes, doivent être suffisamment éloignées du lieu d'installation, de réparation, de retrait et d'élimination, pendant lesquelles le réfrigérant inflammable pourrait être répandu dans l'espace environnant. Avant que les travaux ne commencent, examinez la zone autour de l'appareil pour s'assurer qu'il n'y a aucun élément inflammable ou risque d'inflammation.
Utilisez des panneaux anti-fumée.

g) Zone ventilée
Assurez-vous que la zone d'installation est à l'extérieur ou correctement ventilée avant de mettre le système en marche ou d'effectuer des opérations à chaud. Veuillez à ce que le degré de ventilation soit présent pendant toute la durée des travaux. La ventilation doit être en mesure de disperser en toute sécurité tout réfrigérant dégagé et, si possible, l'expulser vers l'extérieur dans l'atmosphère.

h) Contrôles de l'appareil de réfrigération
Lorsque les composants électriques sont remplacés, veillez à ce qu'ils soient appropriés et conformes aux spécifications indiquées.
Les consignes du fabricant en matière d'entretien et de service doivent toujours être respectées. En cas de doute, veuillez consulter le SAV du fabricant. Veuillez effectuer les contrôles suivants sur les installations qui utilisent des réfrigérants inflammables : Contrôler que la charge réelle du réfrigérant est conforme aux dimensions de la pièce où sont installées les parties contenant du réfrigérant ; que le système et les orifices de ventilation fonctionnent correctement et qu'ils ne sont pas obstrués ; si vous utilisez un circuit de réfrigérant, vérifiez la présence de réfrigérant dans le circuit secondaire ; que le marquage appliqué sur la machine reste visible et lisible. Les marquages et les panneaux d'indication illisibles doivent être remplacés ; que les tubes et les composants de réfrigération sont installés à une position où ils ne risquent pas d'être exposés à une substance susceptible de corroder les composants contenant du réfrigérant, sauf si ces composants comportent un matériau intrinsèquement résistant à la corrosion ou sont convenablement protégés par ce dernier.

i) Contrôles sur les appareils électriques
La réparation et l'entretien des composants électriques doivent inclure les contrôles de sécurité initiaux et les procédures d'inspection des composants. En cas de panne susceptible de nuire à la sécurité de l'appareil, évitez d'alimenter le circuit électriquement avant d'avoir résolu le problème. Utilisez une solution temporaire appropriée si le problème ne peut pas être résolu immédiatement mais que l'appareil doit continuer à fonctionner. Veuillez indiquer une telle situation au propriétaire de l'équipement afin que toutes les parties en soient informées. Les contrôles de sécurité initiaux comprennent le contrôle de la décharge des condensateurs. Ce contrôle doit être effectué en toute sécurité pour éviter les étincelles ; vérifiez que les composants électriques et les faisceaux de tension ne sont pas exposés pendant le chargement, la restauration ou la purge du système ; vérifiez la continuité de la mise à la terre.

23. RÉPARATIONS DES COMPOSANTS SCELLÉS

a) Lors de la réparation de composants scellés, toutes les alimentations électriques doivent être débranchées de l'appareil à traiter avant de retirer tout couvercle scellé, etc. S'il est absolument nécessaire de mettre le matériel sous tension pendant la réparation, veillez à installer un dispositif de détection de fuite qui soit en fonctionnement permanent au point le plus critique pour avertir l'opérateur d'une situation potentiellement dangereuse.

b) Faites notamment attention aux points suivants pour vous assurer que le capot n'est pas modifié de manière à affecter le niveau de sécurité lors de l'utilisation de composants électriques. Cela inclut les dommages aux câbles, le nombre excessif de connexions, les bornes non fabriquées conformément aux spécifications d'origine, les dommages aux joints, la mauvaise installation des presse-câbles, etc. Assurez-vous que l'appareil est correctement monté. Assurez-vous que les joints d'étanchéité ou les matériaux de scellage ne se sont pas détériorés de manière à ne plus pouvoir empêcher la pénétration d'atmosphères inflammables. Les pièces de rechange doivent être conformes aux spécifications du fabricant.



L'utilisation de matériau de scellant à la silicone pourrait nuire à l'efficacité de certains types de systèmes de détection de fuites. N'isolez pas les composants de sécurité intrinsèque avant de les utiliser.

24. RÉPARATION DE COMPOSANTS DE SÉCURITÉ INTRINSÈQUE

N'appliquez aucune charge inductive ni capacité permanente au circuit sans vous assurer qu'elle ne dépasse pas la tension et le courant maximaux autorisés pour l'appareil utilisé. Les composants de sécurité intrinsèque sont les seuls à pouvoir fonctionner sous tension en présence d'une atmosphère inflammable. Le système d'essai doit avoir le bon ampérage. Remplacez les composants uniquement par des pièces de rechange spécifiées par le fabricant. Des pièces autres que celles indiquées peuvent provoquer l'inflammation du réfrigérant dans l'atmosphère après une fuite.

25. CÂBLAGE

Vérifiez que le câblage n'est pas soumis à l'usure, à la corrosion, à une pression excessive, aux vibrations, aux arêtes vives ou à tout autre effet néfaste sur l'environnement. Pendant le contrôle, n'oubliez jamais les effets du vieillissement ou des vibrations constantes causés par des éléments tels que les compresseurs ou les ventilateurs.

26. DÉTECTION DE RÉFRIGÉRANTS INFLAMMABLES
N'utilisez en aucun cas des sources d'inflammation potentielles pour détecter les fuites de réfrigérant. N'utilisez pas de flamme oxhydrique (ni aucun autre système de détection qui utilise une flamme libre).
27. MÉTHODES DE DÉTECTION DE FUITES
Les méthodes de détection des fuites ci-après sont considérées comme acceptables pour les systèmes contenant des réfrigérants inflammables. Utilisez des détecteurs de fuites électroniques pour les réfrigérants inflammables, même si la sensibilité risque de ne pas être adéquate ou qu'un recalibrage s'impose. (L'appareil de détection doit être calibré dans une zone sans réfrigérant.) Assurez-vous que le détecteur n'est pas une source potentielle d'inflammation et qu'il convient au réfrigérant utilisé. L'appareil de détection de fuite doit être réglé sur un pourcentage de réfrigérant LFL et calibré en fonction du réfrigérant utilisé en confirmant le pourcentage de gaz approprié (maximum 25 %). Les fluides de détection des fuites peuvent être utilisés avec la plupart des réfrigérants, en veillant ne pas utiliser des détergents contenant du chlore, une substance pourrait réagir avec le réfrigérant et corroder la tuyauterie en cuivre. REMARQUE : des exemples de fluides pour la détection des fuites :
- la méthode des bulles
- les agents fluorescents
Si une fuite est suspectée, toutes les flammes nues doivent être supprimées / éteintes. Si une fuite de réfrigérant nécessitant une soudure est détectée, récupérez tout le réfrigérant du système ou isolez-le (par des vannes d'arrêt) dans une partie du système à l'écart de la fuite. Voir les instructions suivantes pour l'élimination du réfrigérant.
28. ÉLIMINATION ET VIDANGE
Utilisez les procédures conventionnelles lorsque vous travaillez sur le circuit de réfrigérant pour des réparations ou pour toute autre raison. Malgré cela, il est important que la meilleure pratique soit respectée, car l'inflammabilité doit être prise en compte. Respectez la procédure ci-après :
- Éliminez le réfrigérant ;
- Purgez le circuit avec du gaz inerte (facultatif pour A2L) ;
- Vidangez (facultatif pour A2L) ;
- Purgez à nouveau avec un gaz inerte (facultatif pour A2L) ;
- Ouvrez le circuit en coupant ou en soudant.

Veillez à rétablir la charge de réfrigérant dans les cylindres de récupération appropriés. Le système doit être purgé à l'azote sans oxygène (OFN) afin de garantir la sécurité de l'appareil pour les réfrigérants inflammables. Il est possible de voir répéter ce processus plusieurs fois. N'utilisez pas d'air comprimé ou d'oxygène pour cette opération. Achevez le nettoyage en remplissant le vide dans le système avec l'OFN et en le remplissant jusqu'à ce que la pression de travail soit atteinte, puis en dispersant l'OFN dans l'atmosphère et en ramenant finalement le système à vide. La purge doit être complétée en remplissant le vide dans le système avec l'OFN et en continuant à le remplir jusqu'à ce que la pression de travail soit atteinte, puis en dispersant l'OFN dans l'atmosphère et, pour finir, en restaurant la condition de vide du système. Répétez le processus jusqu'à ce qu'il ne reste plus de réfrigérant dans le système. A la dernière charge d'OFN, veuillez amener le système à la pression atmosphérique pour pouvoir l'utiliser. Cette opération est absolument essentielle si des opérations de soudage doivent être effectuées au niveau de la tuyauterie. Assurez-vous que la sortie de la pompe à vide n'est pas proche d'une source d'inflammation potentielle et qu'il y a une ventilation adéquate.
29. PROCÉDURES DE CHARGEMENT
En plus des procédures de chargement classiques, les conditions ci-après sont à remplir :
Veuillez à ce qu'aucune contamination de divers réfrigérants ne se produit pendant le chargement de l'appareils. Les tubes doivent être les plus courts possibles afin de minimiser la quantité de réfrigérant qu'elles contiennent.
Les bouteilles doivent être placées en position verticale dans une position appropriée, conformément aux instructions.
Assurez-vous que le système de réfrigération est mis à la terre avant de le charger avec du réfrigérant.
Étiquetez le système une fois chargé (si l'étiquetage n'a pas encore été fait).
Veillez à ne pas surcharger le système de réfrigération. Testez la pression avec l'OFN avant de charger le système. Effectuez le test d'étanchéité du système à la fin de la charge mais avant la mise en service. Un autre test d'étanchéité doit être effectué avant de quitter le site d'installation.
30. MISE HORS SERVICE
Pour exécuter cette procédure, le technicien préposé doit impérativement se familier au préalable avec l'appareil et tous ses composants.

Il y a lieu de récupérer tous les réfrigérants en toute sécurité.
Avant de procéder à cette opération, prélevez un échantillon d'huile et de liquide de refroidissement au cas où une analyse serait nécessaire avant de réutiliser le réfrigérant récupéré. Il est essentiel que l'alimentation électrique soit disponible avant de commencer cette procédure.

a) Familiarisez-vous avec l'appareil et son fonctionnement.
b) Isolez le système électriquement.
c) Avant d'exécuter cette procédure, assurez-vous que :
   - Le matériel de manutention mécanique est disponible, si nécessaire, pour déplacer les cylindres de réfrigérant ;
   - Tous les dispositifs de protection sont disponibles et utilisés correctement.
   - Le processus de récupération est toujours contrôlé par une personne compétente ;
   - L'équipement de récupération et les cylindres sont conformes aux normes appropriées.
d) Videz le système de refroidissement, si possible.
e) S'il est impossible d'avoir un état de vide, utilisez un collecteur afin que le réfrigérant puisse être éliminé des différentes parties du système.
f) Assurez-vous que le cylindre se trouve sur les balances avant de passer à la récupération.
g) Mettez en marche l'équipement de récupération et utilisez-le conformément aux instructions du fabricant.
h) Ne surchargez pas les cylindres. (Pas plus de 80% du volume de charge liquide).
i) Ne dépassez pas la pression maximale de service du cylindre même temporairement.
j) Lorsque les cylindres ont été remplis correctement et que le processus est terminé, assurez-vous que ces derniers et l'équipement sont immédiatement retirés du site d'installation et que toutes les vannes d'isolement sont fermées.
k) Le réfrigérant récupéré ne doit pas être chargé dans un autre système de réfrigération à moins d'avoir été nettoyé et vérifié.

31. ÉTIQUETAGE

L'équipement doit porter une étiquette indiquant qu'il a été mis hors service et vidé du réfrigérant. Datez et signez l'étiquette. Assurez-vous que l'appareil comporte des étiquettes indiquant qu'il contient du réfrigérant inflammable.

32. RÉCUPÉRATION

Lors de l'extraction du réfrigérant d'un système, que ce soit pour l'entretien ou la mise hors service, il y a lieu d'éliminer tous les réfrigérants en toute sécurité. Lors du transfert du réfrigérant dans les cylindres, assurez-vous que seuls les cylindres appropriés pour la récupération du réfrigérant sont utilisées. Assurez-vous que le bon nombre de cylindres est disponible pour stocker la charge totale du système. Tous les cylindres à utiliser sont conçus pour le réfrigérant récupéré et étiquetés de la même manière (c'est-à-dire des cylindres spéciaux pour la récupération du réfrigérant). Ces cylindres doivent être équipés d'une vanne de surpression et des vannes d'arrêt correspondantes entièrement fonctionnelles. Les cylindres de récupération vides sont placés sous vide et, si possible, refroidis avant la récupération. L'équipement de récupération doit être en parfait état de marche, avec un mode d'emploi à portée de main et adapté à la récupération des réfrigérants inflammables. En cas de doutes, consulter le fabricant. De plus, un groupe de balances calibrées doit être disponible et parfaitement fonctionnelles. Les tubes doivent être équipés de joints hermétiques avec déconnexion en parfait état. Avant d'utiliser l'équipement de récupération, veillez à ce qu'il soit en bon état de marche, correctement entretenu et que tout composant électrique associé soit scellé afin d'empêcher toute inflammation en cas de dispersion du réfrigérant. Consultez le fabricant en cas de doute. Le réfrigérant récupéré doit être renvoyé à son fournisseur dans le cylindre de récupération approprié et accompagné de la note de transfert de déchets correspondant. Ne mélangez pas les réfrigérants dans les unités de récupération et en particulier dans les cylindres. Si les compresseurs ou les huiles de compresseurs doivent être éliminés, assurez-vous qu'ils ont été vidés à un niveau acceptable pour que le réfrigérant inflammable ne reste pas dans le lubrifiant. Le processus de vidange doit être effectué avant de retourner le compresseur aux fournisseurs. Utilisez uniquement des systèmes de chauffage électrique sur le corps du compresseur pour accélérer ce processus. Éliminez l'huile d'un système en toute sécurité.

33. QUALIFICATION DES TRAVAILLEURS

Toutes les procédures de travail qui ont un impact sur la sécurité doivent uniquement être effectuées par des personnes compétentes qui connaissent bien les procédures de travail telles que :
– interruption du circuit de réfrigération ;
– ouverture de composants scellés ;
– ouverture d'enveloppes ventilées.

1 - DESCRIPTION DE L'APPAREIL

1.1 - LISTE DES COMPOSANTS FOURNIS (Fig.5)

L'appareil est emballé unitairement dans un emballage en carton. Le colis peut être transporté à la main par deux personnes préposées ou chargées sur un chariot de transport.

Conservez l'emballage individuellement, en évitant de ne pas les empiler.

1. Flexible d'évacuation de l'air (modes Rafraîchissement et Automatique)
2. Terminal pour tuyau flexible côté machine
3. Terminal pour tuyau flexible pour installation fixe / Slider
4. SLIDER pour l'installation à une fenêtre coulissante / store
5. Support + vis pour le verrouillage de la fenêtre
6. Terminal pour installation Slider / fenêtre
7. Bride pour installation fixe
8. Matériau d'isolation pour l'installation du SLIDER
9. Matériau d'isolation pour l'installation du SLIDER
10. Cheville pour bride installation fixe
11. Télécommande
12. Tube de déchargement de la condensation (mode déshumidification seulement)
13. Adaptateur raccord pour le tube de drainage de la condensation
14. Manuel
15. Filtres supplémentaires

1.2 - IDENTIFICATION DES PARTIES PRINCIPALES (Fig.A)

21. Panneau de commande
22. Grille de sortie d'air
23. Volet
24. Récepteur de télécommande IR
25. Roues
26. Poignée
27. Grille de filtre à air
27a. Filtre à air
28. Bouchon de vidange condensat (à utiliser comme déshumificateur)
29. Grille d'entrée d'air
30. Filtre à air amovible
31. Perçage du logement de prise
32. Bouchon pour vidange de condensats (en cas de transport, entretien ou accumulation excessif d'eau)
33. Enrouleur de câble
34. Câble d'alimentation électrique
35. Bouchon de vidange de condensats (uniquement pour les modèles avec pompe à chaleur)
36. Grille sortie d'air

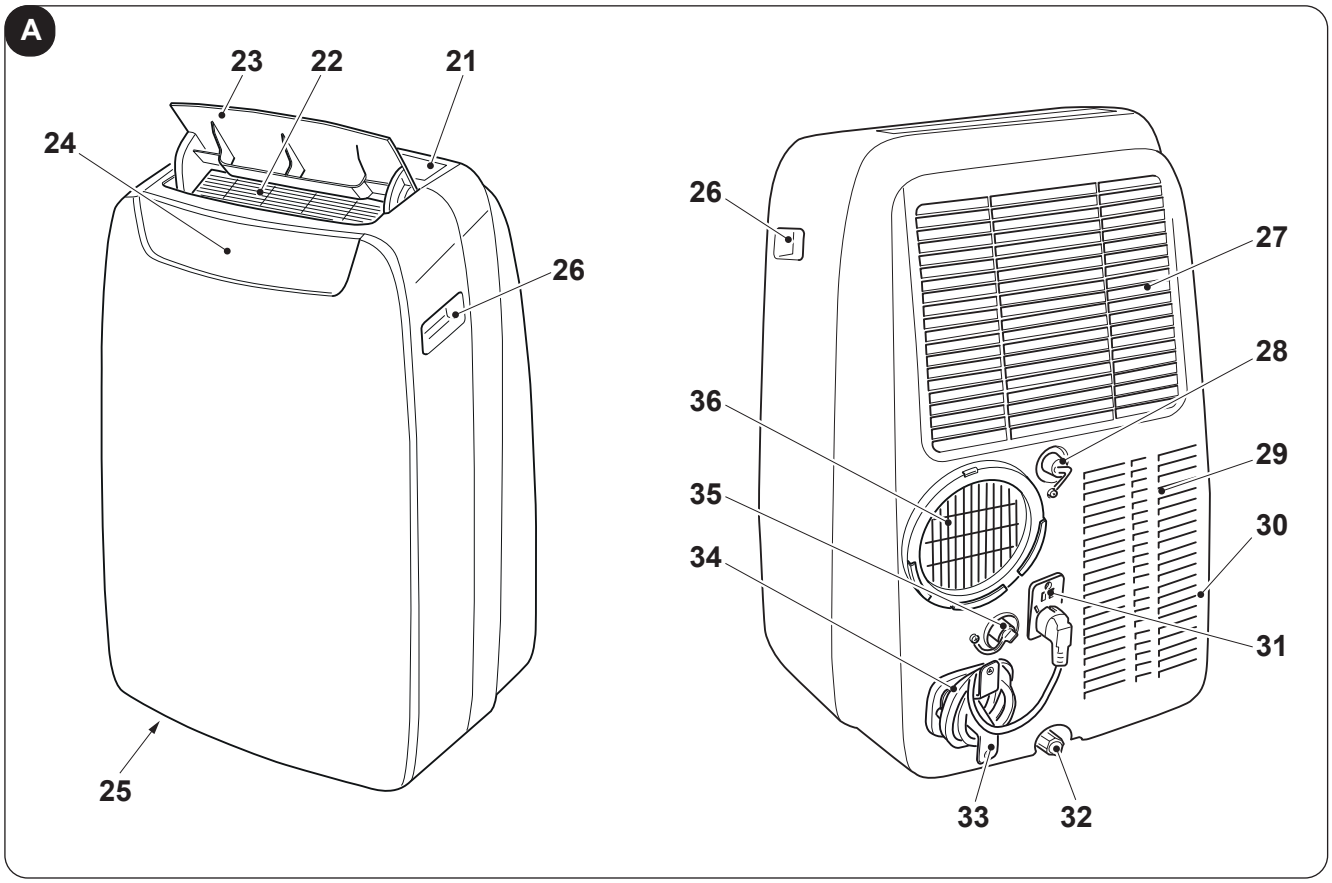

2 - INSTALLATION

2.1 - TRANSPORT DU CLIMATISEUR

- ***Le transport et la manutention de l'appareil doivent être effectués en position verticale.***
- ***Dans le cas de transport en position horizontale, attendre au moins une heure avant de le mettre en marche.***
- ***Avant de déplacer ou de transporter l'appareil, évacuez complètement l'eau de condensat en procédant comme décrit à la section 4.2.a***

RECOMMANDATION

Déplacement du climatiseur sur sols délicats (ex. planchers en bois):

- ***Videz complètement le condensat.***
- ***Faire très attention lors des déplacements du climatiseur, car les roulettes pourraient rayer le sol. Les roulettes, bien qu'elles soient réalisées dans un matériau rigide et qu'elles soient pivotantes, peuvent s'abîmer à l'usage ou s'encrasser. Il est recommandé de vérifier que les roues sont propres et libres dans leur mouvement.***

2.2 - MISES EN GARDE

Le non-respect de ce qui suit peut entraîner des dommages à l'appareil.

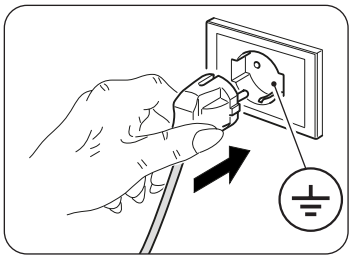

a. Installez le climatiseur sur surfaces plates, stables et au sol.
b. Reliez le climatiseur uniquement à des prises de courant équipées de mise à la terre.
c. Assurez-vous que les rideaux ou les autres objets ne colmatent pas les filtre d'aspiration d'air (Fig.7).
d. Assurez-vous de d'avoir une distance minimale de 30 cm entre le climatiseur et les appareils adjacents (Fig.1).
e. Mettez toujours l'appareil en marche en veillant à ce que l'aspiration et la sortie d'air ne soient pas entravées.
f. Le climatiseur ne doit pas être utilisé dans des locaux servant de buanderie.
g. Installer le climatiseur uniquement dans des locaux secs.
h. Le climatiseur ne doit pas être mis en service en présence des matériaux, des vapeurs ou des liquides dangereux.
i. Nettoyez les filtres à air au moins une fois par semaine.

2.3 - INSTALLATION MOBILE

Le climatiseur doit être installé dans un local approprié.
Il est recommandé de réduire le rayonnement solaire à travers les volets, les rideaux, et les stores vénitiens et de garder les portes et les fenêtres fermées.

a. Positionner le climatiseur devant une fenêtre ou bien une porte-fenêtre.
b. Positionnez le raccord côté machine (2) sur le tube flexible (1) comme indiqué sur la Fig.8.
c. Positionnez le raccord (3) à l'opposé du tube flexible (1) (Fig.8).
d. Insérez le raccord côté machine (2) sur le raccord de sortie d 'air de l' appareil (36), comme illustré à la figure 9.
e. Positionnez le raccord (3) pour que l'air puisse s'échapper à l'extérieur (Fig.10)
f. Si vous avez une fenêtre coulissante (verticale ou horizontale) ou un volet, vous pouvez utiliser le « KIT COULISSANT » (4) fourni qui permet une installation plus efficace.
Pour l'installation avec le KIT COULISSANT, procédez comme indiqué aux figures 11 et 12.
g. Appliquez le joint adhésif (8) (Fig.12)
h. Positionnez le « KIT COULISSANT » (4) et adaptez-le (Fig.12)
i. Positionnez le tube flexible (1) et appliquer le joint (9) (Fig.12)
l. Si vous le souhaitez, positionnez le support (5) (Fig.12)

Ne tendez le flexible que si cela est nécessaire, de façon à ce que le convoyeur de l'air reste bloqué entre les battants de la fenêtre.

2.4 - INSTALLATION FIXE

Le climatiseur peut aussi être installé sur des trous fixes pratiqués dans une vitre ou bien dans un mur.
Le flux de l'air ne doit pas être entravé par des grilles de protection ni par autre chose.
Les éventuelles protections doivent avoir une section totale de passage de l'air non inférieure à 140 cm^2.

a. Positionnez le raccord côté machine (2) sur le tube flexible (1) comme indiqué sur la Fig.8.
b. Percez un trou de 127 mm de diamètre dans le verre ou le mur à une hauteur comprise entre 300 et 1200 mm (Fig.13).
c. Positionnez le raccord (7) dans le trou du mur et marquez les points de forage (Fig. 14-a, 14-b).
d. Retirez le raccord (7) et faites des trous de 6 mm (Fig. 14-c, 14-d).
e. Insérez dans les trous les chevilles (10) fournies (Fig. 14-e).
f. Positionnez le raccord (7) dans le trou du mur et fixez-le à l'aide des vis (10) fournies (Fig. 14-f, 14-g).
g. Insérez le raccord côté machine (2) sur le raccord de sortie d 'air de l' appareil (36), comme illustré à la figure 9.
h. Raccordez l'autre extrémité du tube flexible (1) au raccord (7) (Fig.14-i).
i. Fermez la fiche (7a) lorsque l'appareil n'est pas en marche (Fig.14-h).

2.5 - RACCORDEMENT ELECTRIQUE

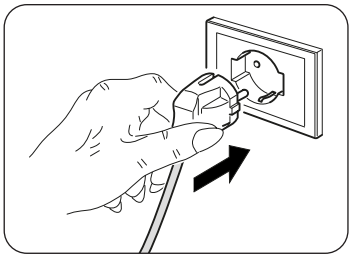

L'appareil est livré avec un cordon d'alimentation avec prise.
Avant de connecter le climatiseur, assurez-vous que:

- Les valeurs de la tension et la fréquence sont conformes aux spécifications relatives aux données de la machine.
- La ligne d'alimentation est équipé d'une prise de terre efficace et est correctement dimensionné pour l'absorption maximale du climatiseur.
- Sur l'alimentation électrique de l'appareil doit être effectué pour un dispositif de déconnexion de pôle approprié conformément aux règles d'installation nationales.
- L'équipement est alimenté exclusivement par une prise compatible avec la fiche fournie.

RECOMMANDATION
Tout remplacement du câble d'alimentation ne doit être effectuée par le service technique Olimpia Splendid ou par du personnel ayant des qualifications similaires.

2.6 - DRAINAGE

Il est nécessaire de raccorder le tube d'évacuation des condensats en fonction du mode d'utilisation de l'appareil.

2.6.a - Utilisation en tant que déshumidificateur

Pour utiliser l'appareil correctement, procédez comme suit (figures 29 et 32) :
a. Retirez le bouchon (28).
b. Raccordez le tube fourni (12) au raccord.

Veillez à ce que la partie raccorde du tube d'évacuation (12) est positionnée sur un puit de vidange ou sur un récipient. Assurez-vous que le tube (12) ne soit pas obstrué.

c. Le cas échéant, appliquez le raccord (13) au tube d'évacuation des condensats (12).

2.6.b - Utilisation comme pompe à chaleur (seulement pour le modèle préparé)

Pour utiliser l'appareil correctement, procédez comme suit (figures 30 et 33) :
a. Retirez le bouchon (35).
b. Raccordez le tube fourni (12) au raccord.

Veillez à ce que la partie raccorde du tube d'évacuation (12) est positionnée sur un puit de vidange ou sur un récipient. Assurez-vous que le tube (12) ne soit pas obstrué.

c. Le cas échéant, appliquez le raccord (13) au tube d'évacuation des condensats (12).

3 - UTILISATION DE L'APPAREIL

Les modes de fonctionnement du climatiseur peuvent être sélectionnés soit via la télécommande, soit à partir du panneau de commande du climatiseur. La réception de la fonction sélectionnée est confirmée par l'émission d'un « bip » de l'avertisseur.

3.1 - SYMBOLES ET TOUCHES DU PANNEAU DE COMMANDE (Fig.B)

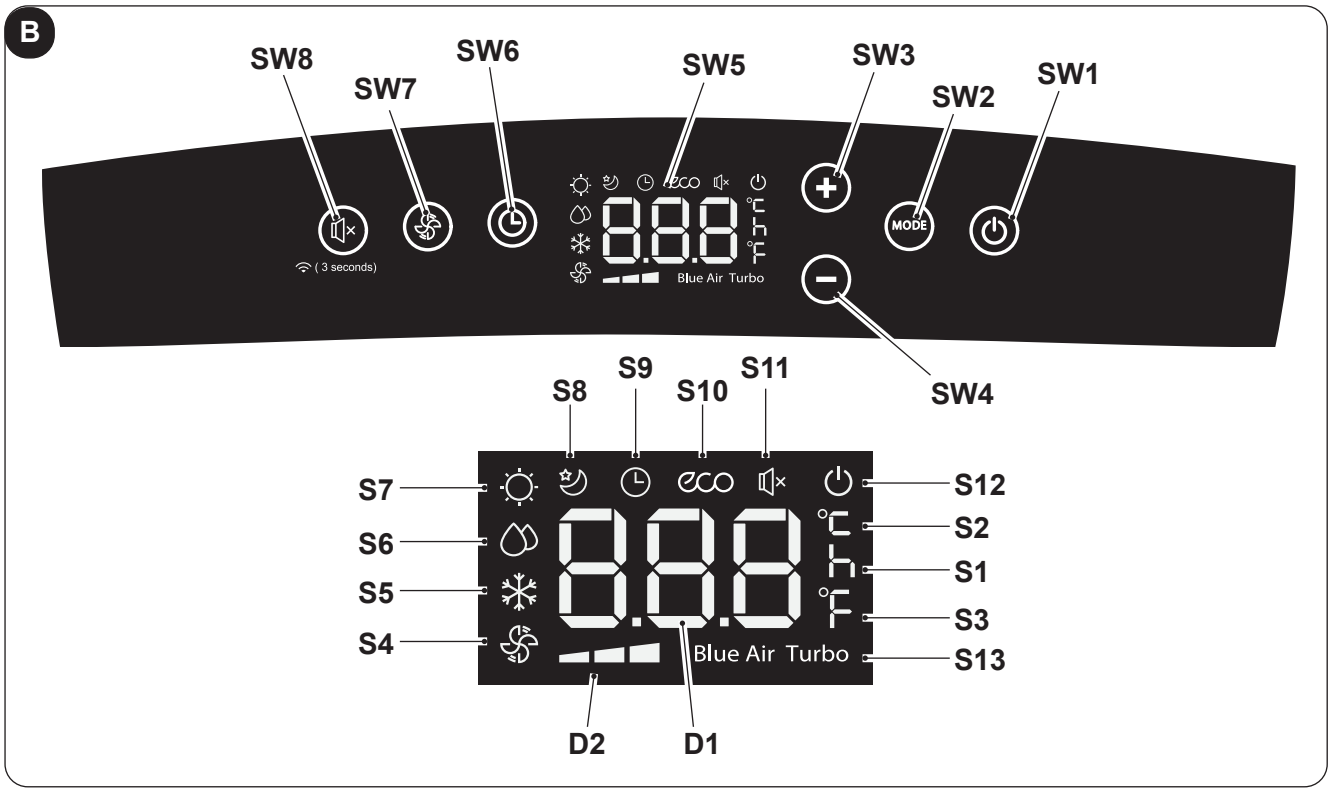

- **SW1**: Marche / En veille ;
- **SW2**: Sélection du mode de fonctionnement
  ECO - Blue air (auto) =>
  => uniquement ventilateur =>
  => déshumidification =>
  => chauffage
  (actif uniquement dans la version avec pompe à chaleur) => refroidissement =>
  => refroidissement turbo => ...
- **SW3**: Augmentation de la température / retard
- **SW4**: Réduction température / retard
- **SW5**: Écran d'affichage
- **SW6**: Confirmation / annulation du retard d'activation / désactivation de l'unité
- **SW7**: Sélection de la vitesse du ventilateur
  Vitesse minimum => => Vitesse moyenne => => Vitesse maximum => => Blue air (auto)
- **SW8**: Sélection de la fonction « SILENT » (silencieux) / Recherche Wireless
- **D1**: Températuredéfinie/temporisateur
- **D2**: Indication de la vitesse du ventilateur (voir «SW7»)
- **S1**: Indicateur heure
- **S2**: Indicateur température ° C
- **S3**: Indicateur température F
- **S4**: Mode ventilateur uniquement
- **S5**: Mode de refroidissement
- **S6**: Mode de déshumidification
- **S7**: Mode chauffage (actif uniquement dans la version avec pompe à chaleur)
- **S8**: Mode veille
- **S9**: Modetemporisateur(activation/désactivation programmée)
- **S10**: Mode automatique (ECO)
- **S11**: Fonction « silencieux » activée
- **S12**: Indicateur de l'appareil alimenté électriquement
- **S13**: Fonction Turbo

3.2 - TOUCHES DE TELECOMMANDE (Fig.C)

C

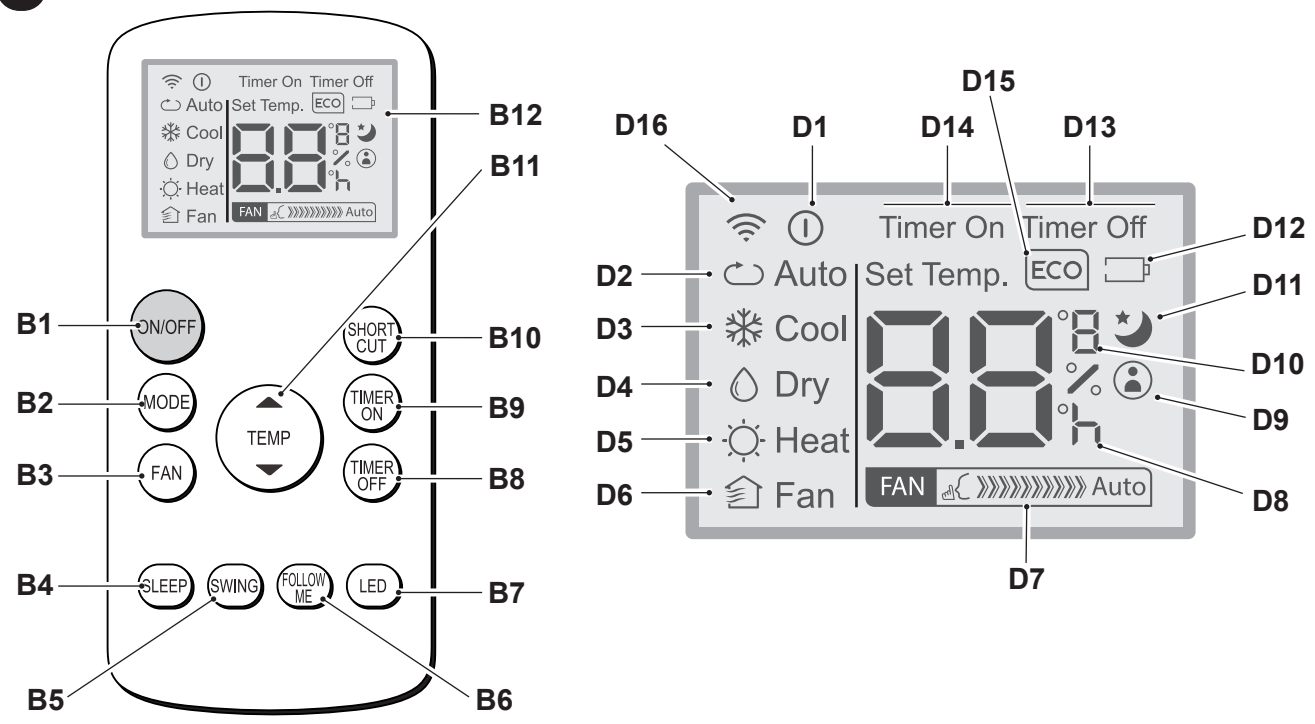

- **B1**: Bouton marche / arrêt pour mettre en marche / éteindre l'appareil
  - Symbole (D1) allumé : appareil en marche
  - Symbole (D1) éteint : appareil en veille
- **B2**: Sélection du mode de fonctionnement AUTO (Automatique) ECO =>
  = > refroidissement = >
  = > déshumidification = >
  = > chauffage (actif uniquement dans la version avec pompe à chaleur) = >
  = > uniquement ventilateur = > ...
- **B3**: Sélection de la vitesse du ventilateur
  Vitesse minimum FAN => => Vitesse moyenne FAN => => Vitesse maximum FAN => => Auto FAN Auto
- **B4**: Activer le mode veille (symbole 10 allumée)
- **B5**: DÉSACTIVÉ
- **B6**: Activer / désactiver la fonction FOLLOW ME
- **B7**: Activer / désactiver l'affichage sur le panneau de commande de la machine
- **B8**: Réglage de l'arrêt planifié de l'unité
- **B9**: Réglage de la start planifié des unités
- **B10**: Raccourci (SHORT CUT)
- **B11**: Augmentation de la température ▲ Réduction de la température▼
- **B12**: Écran d'affichage

- **D1**: Indicateur d'appareil en marche
- **D2**: Mode automatique (ECO)
- **D3**: Mode de refroidissement (COOL)
- **D4**: Mode de déshumidification (DRY)
- **D5**: Mode de chauffage (HEAT) (actif uniquement dans la version avec pompe à chaleur)
- **D6**: Mode ventilateur uniquement (FAN)
- **D7**: Indication de la vitesse du ventilateur (voir « B3 »)
- **D8**: Indicateur « heure » marche / arrêt programmé
- **D9**: Indicateur de fonction « FOLLOW ME » actif
- **D10**: Indicateur de température ° C (F)
- **D11**: Indicateur de fonction « SLEEP » actif
- **D12**: Indicateur de pile de la télécommande épuisée
- **D13**: Indicateur de fonction « TIME OFF » actif
- **D14**: Indicateur de fonction « TIME ON » activé
- **D15**: Indicateur de fonction « ECO » actif
- **D16**: Signal de transmission télécommande

3.3 - MODE D'EMPLOI DE LA TELECOMMANDE



La télécommande qui accompagne le climatiseur est l'instrument qui vous permet d'utiliser l'appareil de la manière la plus confortable possible. C'est un instrument à manipuler avec soin et en particulier:

- Evitez de le mouiller (il ne doit pas être nettoyé avec de l'eau ou laissé aux intempéries).
- Evitez qu'il ne tombe par terre ou les chocs violents.
- Evitez l'exposition directe aux rayons de soleil.

- ***Il ne faut pas utiliser ensemble des piles usagées et des piles neuves ou des piles de marques différentes.***
- ***Il ne faut pas laisser les piles dans la télécommande si vous n'avez pas l'intention d'utiliser l'appareil pendant plus de deux mois.***

- ***La lumière directe du soleil peut perturber le fonctionnement du récepteur de signaux infrarouges.***
- ***La trajectoire entre la télécommande et l'appareil doit être dégagé.***
- ***Si le signal de la télécommande semble interférer avec un autre appareil, déplacez l'appareil ou contactez le service clientèle.***
- ***Les lampes électroniques et fluorescentes peuvent interférer dans les communications entre la télécommande et le climatiseur.***
- ***Retirer les piles d'alimentation en cas de non utilisation prolongée de la télécommande.***

3.3.a - Mise en place des piles

Pour insérer les piles correctement:

a. Retirez le cache du compartiment des piles (Figure 15).
b. Insérez les piles dans le compartiment (Figure 15).

Respecter scrupuleusement les signes de polarité indiqués au fond du compartiment .

c. Fermez le cache correctement (Figure 18).

3.3.b - Remplacement des piles

Il est nécessaire de remplacer les piles sur l'écran s'affiche l'icône .

Utilisez toujours de nouvelles piles.
L'utilisation de piles usagées ou différentes peut entraîner une défaillance de la télécommande.

- La télécommande utilise deux piles alcalines sèches de 1,5 V (type AAA.) (Fig.15).

Un fois déchargées, toutes les piles doivent être remplacées en même temps et jetées aux points de récolte prévus à cet effet ou conformément aux normes locales en vigueur.

- Si vous n'utilisez pas la télécommande pendant quelques semaines ou plus, retirez les piles.
  D'éventuelles fuites des piles risquent d'endommager la télécommande.

Ne rechargez pas ou ne démontez pas les piles. Ne jetez pas les piles dans le feu. Elles peuvent brûler ou exploser.

Si le liquide des piles tombe sur la peau ou les vêtements, lavez soigneusement avec à l'eau propre. N'utilisez pas la télécommande avec des piles, si elles présentent des fuites. Les produits chimiques contenus dans les piles peuvent causer des brûlures ou d'autres risques pour la santé.

3.3.c - Position de la télécommande

- Tenez la télécommande dans une position à partir de laquelle le signal peut atteindre le récepteur (24) de l'appareil (distance maximum d'environ 8 mètres - avec les piles chargées) (Fig.28).
  La présence d'obstacles (meubles, rideaux, murs, etc.) entre la télécommande et l'appareil réduit le rayon d'action de la télécommande.

3.4 - UTILISATION DE L'APPAREIL

Pour utiliser l'appareil, procéder comme suit :

Pour éviter tout dommage au compresseur, chaque démarrage est retardé de 3 minutes par rapport au dernier arrêt.

3.4.a - Opérations préliminaires

- ***Placez l'appareil sur un plan stable, non incliné, d'au moins 20/30 cm. du mur ou de tout autre objet, afin d'assurer une aération correcte de l'air (Fig.1). Placez-le sur une surface résistante à l'eau, car toute fuite d'eau pourrait endommager les meubles ou le sol.***
- ***Ne placez pas l'appareil directement sur des tapis, des serviettes, des couvertures ou d'autres surfaces absorbantes.***
- ***Introduisez la fiche dans la prise de courant. L'appareil émet un « bip » et sur l'écran s'affiche l'icône ⏻ et la température ambiante en °C.***

Avant de connecter l'électroménager électriquement, assurez-vous que les données de la plaque signalétique correspondent à celles du réseau de distribution d'énergie électrique.

3.4.b - Allumer / éteindre l'appareil

a. Pour mettre l'appareil en marche, appuyez sur la touche « **ON/OFF** » de la télécommande ou sur la touche ⏻ du panneau de commande.
b. Un bip signale que l'appareil est en marche et que le volet (23) s'élève.
c. Sur le panneau de commande s'allume l'icône ⏻.
d. Si la mise en marche s'est faite via la télécommande, sur l'écran s'affiche l'icône ⏻.
e. En cas d'arrêt prolongé de l'appareil, vous devez le réinitialiser en retirant la fiche de la prise, attendez 5 à 10 secondes, puis réinsérez-le ; un bip signale que l'appareil est prêt pour être utilisé.

3.5 - MODE AUTO (automatique)

a. En définissant ce mode, l'appareil active automatiquement la fonction REFROIDISSEMENT ou CHAUFFAGE (uniquement pour le modèle avec pompe à chaleur) ou la fonction VENTILATEUR en fonction de la température ambiante et de la température définie. La température ambiante est contrôlée en permanence afin d'obtenir un confort optimal dans la pièce climatisée.
b. Vous pouvez sélectionner ce mode en appuyant une ou plusieurs fois sur la touche « **MODE** » (sur la télécommande ou sur le panneau de commande) jusqu'à ce que l'icône appropriée **ECO** et **Blue Air** s'affiche sur l'écran du panneau de commande et/ou l'icône **Auto** s'affiche sur l'écran de la télécommande.
c. En mode **AUTO**, vous ne pouvez pas sélectionner la vitesse du ventilateur.

3.6 - MODE DE REFROIDISSEMENT (COOL)

a. En définissant ce mode, l'appareil déshumidifie et rafraîchit l'environnement. Vous pouvez sélectionner ce mode en appuyant une ou plusieurs fois sur la touche « **MODE** » (sur la télécommande ou sur le panneau de commande) jusqu'à ce que l'icône appropriée ❄ s'affiche sur l'écran.
b. Dans ce mode le ventilateur est toujours allumé et il est possible d'en sélectionner la vitesse souhaitée en appuyant sur la touche « **FAN** » sur la télécommando ou la touche ⊛ du panneau de commande.
La vitesse du ventilateur est indiquée comme décrit au paragraphe « 3.1 » (point SW7) et « 3.2 » (point B3).
c. Le point de consigne de température est comprise entre 17°C et 30°C (de 62 F et 86 F) avec des variations de 1°C et vous pouvez la définir à l'aide des touches **+/-** sur le panneau de commande ou avec les touches ▲ ▼ de la télécommande.
d. Après un certain temps (trois minutes maximum) à compter de l'activation du mode de fonctionnement, le compresseur démarre et l'appareil commence à distribuer du froid.

3.7 - MODE DE REFROIDISSEMENT TURBO

- **Cette fonction ne peut être activée qu'à partir du panneau de commande de l'appareil.**

a. Vous pouvez sélectionner ce mode en appuyant une ou plusieurs fois sur la touche « **MODE** » du panneau de commande jusqu'à ce que les icônes ❄ et « **Turbo** ».

b. La fonction met l'appareil directement en mode de refroidissement avec une température de consigne de 17 ° C et une vitesse de ventilation maximale afin d'atteindre plus rapidement la température définie.

c. Dans ce mode vous ne pouvez sélectionner ni la vitesse du ventilateur ni la température.

d. Pour désactiver la fonction, appuyer sur la touche « **MODE** » sur le panneau de commande ou arrêter l'appareil.

3.8 - MODE DÉSHUMIDIFICATION (SEC)

a. En définissant ce mode, l'appareil déshumidifie et rafraîchit l'environnement.
Vous pouvez sélectionner ce mode en appuyant une ou plusieurs fois sur la touche « **MODE** » (sur la télécommande ou sur le panneau de commande) jusqu'à ce que l'icône appropriée s'affiche :

- sur le panneau de commande - sur l'écran de la télécommande.

b. En mode **DRY**, vous ne pouvez pas sélectionner la vitesse du ventilateur ou définir la température.
Le moteur du ventilateur fonctionne à basse vitesse.

c. Gardez les portes et les fenêtres fermées pour obtenir le meilleur effet de déshumidification.
Évitez de positionner le tube d'expulsion d'air à la fenêtre.

d. Raccordez le tube d'évacuation des condensats (paragraphe 2.6.a)

3.9 - MODE VENTILATION (VENTILATEUR)

a. En définissant ce mode, l'appareil n'exerce aucune action sur la température ou l'humidité de l'air dans la pièce mais il se limite en assurant la circulation.

b. Vous pouvez sélectionner ce mode en appuyant une ou plusieurs fois sur la touche « **MODE** » (sur la télécommande ou sur le panneau de commande) jusqu'à ce que l'icône appropriée s'affiche sur l'écran du panneau de commande et/ou de la télécommande.

- icône sur le panneau de commande - icône sur l'écran de la télécommande

c. Dans ce mode le ventilateur est toujours allumé et il est possible d'en sélectionner la vitesse souhaitée en appuyant sur la touche « **FAN** » sur la télécommando ou la touche du panneau de commande.

d. La vitesse du ventilateur s'affiche à l'écran comme décrit au paragraphes « 3.1» (point SW7) et « 3.2 » (point D7).

3.10 -MODE CHAUFFAGE (CHALEUR)

(uniquement pour le modèle avec pompe à chaleur)

a. En définissant ce mode, l'appareil chauffe l'environnement.

b. Vous pouvez sélectionner ce mode en appuyant une ou plusieurs fois sur la touche « **MODE** » (sur la télécommande ou sur le panneau de commande) jusqu'à ce que l'icône appropriée ☼ s'affiche sur l'écran.

c. Dans ce mode le ventilateur est toujours allumé et il est possible d'en sélectionner la vitesse souhaitée en appuyant sur la touche « **FAN** » sur la télécommando ou la touche du panneau de commande.
La vitesse du ventilateur est indiquée comme décrit au paragraphe « 3.1 » (point SW7) et « 3.2 » (point D7).

d. Le point de consigne de température est compris entre 17°C et 30°C (de 62 F et 86 F) avec des variations de 1°C et vous pouvez le définir à l'aide des touches +/- sur le panneau de commande ou avec les touches ▲ ▼ de la télécommande.

e. Après un certain temps (trois minutes maximum) à compter de l'activation du mode de fonctionnement, la pompe de chaleur démarre et l'appareil commence à distribuer du froid.

f. Raccordez le tube d'évacuation des condensats (paragraphe 2.6. b)

3.11 -MODE TEMPORISATEUR

a. Ce mode vous permet de programmer la mise en marche ou à l'arrêt de l'appareil.

b. Le temps de retard peut être défini, activé et annulé aussi bien à partir de la télécommande que depuis le panneau de commande.

3.11.a - Allumage programmé

a. Lorsque l'appareil est en mode veille :

- Sur le panneau de commande : - appuyez sur la touche ⏲ et définissez le temps de retard d'allumage à l'aide des touches + / -.
  - Pour activer la fonction, appuyez sur la touche ⏲ ou attendez environ 5 secondes pour que le temps défini sur l'écran cesse de clignoter (sur l'écran s'affiche à nouveau la température ambiante).

  L'icône 🕒 s'allume.
- Sur la télécommande : - appuyez sur la touche « **TIMER ON** » pour accéder à la fonction et appuyez une ou plusieurs fois sur la touche « **TIMER ON** » jusqu'à définir le retard d'allumage.
  - Orientez la télécommande vers l'appareil ; un bip confirme l'activation de la fonction.
  - L'icône 🕒 sur le panneau de commande et l'indication « **Timer On** » sur l'écran de la télécommande s'allument.

b. Une fois la durée définie écoulée, l'appareil démarre avec les mêmes paramètres (mode, température et vitesse de ventilation) que ceux utilisés avant la mise à l'arrêt.

c. Vous pouvez définir le temps par incréments de 30 minutes jusqu'à 10 heures et par des pas de 60 minutes de 10 à 24 heures.

d. En mettant l'appareil en marche ou en définissant le temporisateur sur « **0.0h** » la fonction de mise en marche programmée est annulée.

3.11.b - Arrêt programmé

a. Lorsque l'appareil est en marche, définissez le temps d'arrêt retardé.

- Sur le panneau de commande : - appuyez sur la touche ⏲ et définissez le temps de retard d'arrêt à l'aide des touches + / -.
  - Pour activer la fonction, appuyez sur la touche ⏲ ou attendez environ 5 secondes pour que le temps défini sur l'écran cesse de clignoter (sur l'écran s'affiche à nouveau la température ambiante).

  L'icône 🕒 s'allume.
- Sur la télécommande : - appuyez sur la touche « **TIMER Off** » pour accéder à la fonction et appuyez une ou plusieurs fois sur la touche « **TIMER Off** » jusqu'à définir le retard d'allumage.
  - Orientez la télécommande vers l'appareil ; un bip confirme l'activation de la fonction.
  - L'icône 🕒 sur le panneau de commande et l'indication « **Timer Off** » sur l'écran de la télécommande s'allument.

b. Une fois la durée définie écoulée, l'appareil s'éteint.

c. Vous pouvez définir le temps par incréments de 30 minutes jusqu'à 10 heures et par des pas de 60 minutes de 10 à 24 heures.

d. En mettant l'appareil en marche ou en définissant le temporisateur sur « **0.0h** » la fonction de mise à l'arrêt programmé est annulée.

3.12 -AUTRES FONCTIONS

3.12.a - Fonction SILENT (silence)

- **Cette fonction ne peut être activée qu'à partir du panneau de commande de l'appareil.**

a. Avec l'appareil en marche, appuyez sur le bouton SW8 (haut-parleur) ; le symbole du haut-parleur s'affiche. La vitesse de ventilation est automatiquement définie au minimum.

b. Appuyez à nouveau sur le bouton pour désactiver la fonction.

3.12.b - Fonction SLEEP

- **Cette fonction ne peut être activée qu'à partir de la télécommande.**
- **Cette fonctionnalité n'est pas disponible en mode déshumidification (DRY) et ventilation uniquement (FAN).**

a. Avec l'appareil en marche, appuyez sur la touche « **SLEEP** » de la télécommande.

Sur le panneau de commande et sur l'écran de la télécommande s'affiche l'icône 🌙.
L'appareil diminuera (en refroidissement) ou augmentera (en chauffage) la température de consigne de 1 ° C (1 ou 2 F) pendant 30 minutes.

b. Ensuite, l'appareil diminuera (en refroidissement) ou augmentera (en chauffage) la température de consigne de 1 ° C (1 ou 2 F) pendant 30 minutes supplémentaires.
c. Cette température sera maintenue pendant 7 heures avant de revenir à la température initialement sélectionnée.
Une fois ce délai écoulé l'appareil reprendra son fonctionnement tel que programmé à l'origine.
d. Pour interrompre la fonction, appuyer sur la touche « **SLEEP** » de la télécommande ; l'icône s'éteint sur le panneau de commande et sur l'écran de la télécommande.

3.12.c - Fonction FOLLOW ME

- **Cette fonction ne peut être activée qu'à partir de la télécommande.**
- **Cette fonctionnalité n'est pas disponible en mode déshumidification (DRY) et ventilation uniquement (FAN).**

Dans cette fonction, la télécommande sert de thermostat.
a. Avec l'appareil en marche, appuyez sur la touche « **FOLLOW ME** » de la télécommande.
b. Déplacez la télécommande dans une pièce différente de celle où se trouve l'appareil (distance maximale 7-8 mètres), en le dirigeant dans la même direction et en veillant à ce qu'aucun obstacle ne se trouve entre eux.
c. Définissez la température souhaitée sur la télécommande ; l'appareil fonctionne jusqu'à ce que la température de la zone dans laquelle la télécommande est positionnée soit définie sur celui-ci.
d. La télécommande envoie un signal à l'appareil. Si la réponse n'arrive pas dans un délai maximum de 7 minutes, la fonction est désactivée.
e. Pour désactiver la fonction, appuyez sur la touche « **FOLLOW ME** » sur la télécommande ou arrêter l'appareil.

3.12.d - Définition de l'unité de mesure de la température

Vous pouvez définir l'unité de mesure de la température ambiante et de celle définie en choisissant entre °**C** (Celsius) ou **F** (Fahrenheit).
Procéder comme suit :

- **Sur le panneau de commande** appuyez en même temps sur les touches **+** et **-** pendant trois secondes environ. L'unité de mesure souhaitée s'affiche sur l'écran du panneau de commande.
- **Sur la télécommande** maintenez la touche centrale enfoncée **TEMP** pendant trois secondes environ. L'unité de mesure souhaitée s'affiche sur l'écran de la télécommande.

Veuillez changer l'unité de mesure à la fois sur le panneau de commande et sur la télécommande.

3.12.e - Orientation du flux d'air

- **Cette fonction ne peut être activée qu'à partir de la télécommande.**

a. Au démarrage de l'appareil, le volet (23) s'ouvre complètement.
b. En appuyant sur le bouton « **SWING** » de la télécommande le volet commence à osciller automatiquement.
c. Pour arrêter le volet dans une certaine position, appuyez sur la touche « **SWING** ».
Appuyez à nouveau pour redémarrer l'oscillation.

3.12.f - Fonction de raccourci

- **Cette fonction ne peut être activée qu'à partir de la télécommande.**

a. Lorsque l'appareil fonctionne dans l'un des modes décrits, appuyer sur la touche « **SHORT CUT** » sur la télécommande l'appareil se met directement en mode « **AUTO** » avec la température définie à 26°C (79 F).

3.12.g - Redémarrage automatique

a. Si l'appareil s'éteint suite à une panne de courant, la restauration de l'alimentation électrique reprend automatiquement selon le paramétrage précédent.

3.12.h - Wireless

a. Appuyer sur SW8 pendant environ 3 secondes pour activer la fonction « Wireless ». L'écran affiche « **AP** » attendant la connexion avec l'appareil.

Pour la connexion au réseau Wireless et l'utilisation de l'application, consultez le manuel Wireless ci-joint.

4 - MAINTENANCE ET NETTOYAGE

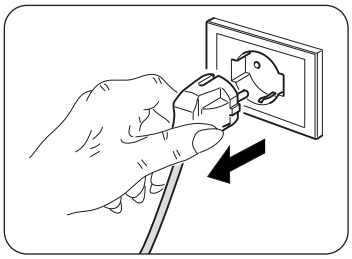

Avant de procéder à des opérations d'entretien et de nettoyage, veillez à toujours débrancher le câble d'alimentation de la prise système.

Ne touchez pas les parties métalliques de l'appareil lorsque vous retirez le filtre.
Risque de se blesser avec des bords métalliques tranchants.

N'utilisez pas d'eau pour nettoyer les parties internes du climatiseur.
L'exposition à l'eau peut abîmer l'isolation, et risque de causer des électrochocs.

4.1 - NETTOYAGE

4.1.a - Nettoyage de l'appareil et de la télécommande

a. Utiliser un chiffon sec pour nettoyer l'appareil et la télécommande.
b. Il est possible d'utiliser un chiffon humidifié à l'eau froide pour nettoyer l'appareil s'il est très sale.

N'utilisez pas de chiffon traité chimiquement ou antistatique pour nettoyer l'appareil.

N'utilisez pas d'essence, de solvant, de pâte à polir ou de solvants similaires.
Ces produits peuvent entraîner la rupture ou la déformation de la surface en plastique.

4.1.b - Entretien des filtres a air

Le système filtrant se compose d'un filtre à filet (fig. 34 réf. 27a) et d'une série de filtres supplémentaires que vous pouvez utiliser à votre discrétion (fig. 34 réf. 15). Pour garantir une filtration efficace de l'air intérieur ainsi qu'un bon fonctionnement de votre climatiseur, il est indispensable de nettoyer périodiquement les filtres d'air.

Les filtres supplémentaires doivent être remplacés au bout de 500 heures de fonctionnement. Pour assurer un fonctionnement correct du système filtrant, il est conseillé d'utiliser uniquement les pièces de rechange originales.

4.1.c - Nettoyage du filtre à air

Le filtre à air encrassé réduit la capacité de refroidissement de l'appareil. Il convient donc de procéder à son nettoyage toutes les deux semaines.

a. Décrochez la grille (27) avec le filtre (27a) et soulevez-la pour la retirer de l'appareil (Fig.19).
b. Retirez le filtre (27a) de la grille (27) (Fig.20).
c. Nettoyez le filtre(27a) à l'aide d'un aspirateur ou lavez-le à l'eau, puis faites-le sécher dans un endroit frais.

Si le filtre (27a) est endommagé, remplacez-le.

d. Assurez-vous que le filtre (27a) est complètement sec.
e. Repositionnez le filtre (27a) dans la grille (27) en veillant à ce qu'il soit bien positionné (Fig.22).
f. Le cas échéant, assez l'aspirateur sur les peluches des lattes (Fig.21).
g. Positionnez la grille (27) équipée de filtre (27a) sur le corps de l'appareil en vous assurant qu'elle est bien accrochée (Fig.23).

N'utilisez pas l'appareil sans le filtre (27a).

4.1.d - Nettoyage du filtre d'aspiration

Le filtre d'aspiration encrassé réduit les performances de l'appareil.
Il convient donc de procéder à son nettoyage toutes les deux semaines.

a. Retirez le filtre (30) sur le côté (Fig.24).
b. Nettoyez le filtre (30) à l'aide d'un aspirateur ou lavez-le à l'eau, puis faites-le sécher dans un endroit frais.

Si le filtre (30) est endommagé, remplacez-le.

c. Assurez-vous que le filtre (30) est complètement sec.
d. Repositionnez le filtre (30) correctement dans son logement (Fig. 25).
e. Le cas échéant, aspirez les peluches du gril (fig. 25).

N'utilisez pas l'appareil sans le filtre (30).

4.1.e - CONSEILS POUR L'ECONOMIE D'ENERGIE

Voici quelques conseils simples pour réduire la consommation :

- Gardez toujours et constamment les filtres propres (voir chapitre entretien et nettoyage).
- Gardez les portes et les fenêtres des pièces à climatiser fermées.
- Évitez que les rayons du soleil pénètrent librement dans l'environnement (nous vous recommandons d'utiliser des rideaux ou des stores ou de fermer les volets).
- N'obstruez jamais la voie du flux d'air (en entrée et en sortie) de l'appareil ; ceci, en plus d'obtenir un rendement non optimal du système, affecte également son bon fonctionnement et la possibilité de défaillances irréparables de ce dernier.

4.2 - ENTRETIEN

Si vous prévoyez de ne pas utiliser l'équipement pendant longtemps, procédez comme suit :

a. Utilisez le mode ventilateur uniquement pendant quelques heures (environ 1 à 2 heures) pour sécher à l'intérieur de l'appareil.
b. Arrêtez le climatiseur et débranchez l'alimentation électrique.
c. Nettoyez le filtre de l'air.
d. Videz complètement l'eau de condensation.
e. Enroulez le câble d'alimentation (34) sur l'enrouleur de câble (33) et insérez la fiche dans le logement approprié (31) (Fig. 31).
f. Retirez les piles de la télécommande.

Contrôles avant de remettre le climatiseur en service :

a. Après une longue période d'inactivité du climatiseur, nettoyez les filtres.
b. Vérifiez que la sortie ou l'entrée d'air n'est pas bloquée (en particulier après une longue période d'inactivité du climatiseur).

4.2.a - Évacuation des condensats

Lorsque l'eau de condensation dans le bac inférieur atteint le niveau prédéterminé, l'appareil émet 8 bips sonores ; sur le panneau de commande s'affiche « **P1** » et l'appareil cesse de fonctionner (le moteur du ventilateur continue de fonctionner). Dans ce cas :

a. Débranchez la fiche de la prise.
b. Déplacez soigneusement l'appareil dans un endroit approprié pour l'évacuation de l'eau.
c. Retirez le bouchon de vidange (32) et le bouchon en caoutchouc (32a) (Fig.26).

Assurez-vous que le bouchon de vidange (32) est correctement vissé afin d'éviter les fuites d'eau.

d. Permettez à toute l'eau de s'échapper.
e. Repositionnez le bouchon en caoutchouc (32a) et vissez le bouchon de vidange (32) (Fig.27).
f. Insérez la fiche dans la prise murale et redémarrez la machine jusqu'à ce que l'indication « **P1** » s'éteint.

Si l'erreur se répète, contactez un SAV.

4.2.b Codes d'erreur

Pendant le fonctionnement de l'appareil, des défauts risquent de survenir et d'arrêter le fonctionnement. Dans ces cas, les codes d'erreur s'affichent sur le panneau de commande.

- **P1** Plateau inférieur plein.
  - Videz-le en opérant comme décrit au paragraphe 4.2.a

- **F1** Nettoyage filtre
  - Toutes les 250 heures de fonctionnement du moteur du ventilateur, le message "**F1**" s'affiche. Nettoyez les filtres (paragraphes 4.1.b - 4.1.c - 4.1.d) et réinitialisez le compte des heures en maintenant enfoncé le bouton "**ON/OFF**" sur le panneau de commande pendant 5 secondes.

- **E1** Erreur du capteur de température ambiante.
- **E2** Erreur du capteur de température évaporateur.
- **E3** Erreur du capteur de température condensateur
- **E4** Erreur de communication du panneau d'affichage.
- **EC** Défaillance de la détection de fuite de réfrigérant.

Dans ces cas :

a. débranchez électriquement l'appareil
b. attendez quelques minutes
c. branchez la fiche dans la prise
d. redémarrez l'appareil.

Si le problème persiste et que le code d'erreur ne s'éteint pas, débranchez l'appareil du secteur et contactez un SAV.

5 - DONNÉES TECHNIQUES

Pour les données techniques, veuillez consulter la plaque signalétique appliquée au produit (Fig.2).

• Dimensions (L x H x P)	490 x 765 x 425 mm
• Limites de température de fonctionnement en refroidissement	17 ° C à 35 ° C (62 F à 95 F)
• Limites de température de fonctionnement en déshumidification	13 ° C à 35 ° C (55 à 95 F)
• Limites de température de fonctionnement en chauffage (pompe à chaleur)	5 ° C à 30 ° C (41 F à 86 F)
• Gaz réfrigérant	R290

6 - SCHÉMA ÉLECTRIQUE

Le schéma de câblage présenté dans l'image 35.

OPTIONAL ***Ce symbole indique que l'élément est en option.***

7 - DÉPANNAGE

DYSFONCTIONNEMENT	CAUSE	QUE DOIT-ON FAIRE ?
L'appareil ne fonctionne pas.	Il n'y a pas de courant. La fiche n'est pas introduite dans la prise.	Attendre. Insérer la fiche dans la prise de courant.
L'appareil ne s'allume pas.	Code d'erreur P1 --- En mode REFROIDISSEMENT : la température ambiante est inférieure à la température définie.	Le plateau-ramasse-gouttes est plein. Éteindre l'appareil, vidanger l'eau du plateau ramasse-goutte et rallumer l'appareil. --- Réinitialiser la température
L'appareil ne fonctionne que pendant une courte période.	La température programmée est trop proche de la température ambiante. --- Il y a des obstacles sur l'aspiration de l'air externe.	Abaisser la température programmée. --- Oter les obstacles. Appeler le S.A.V.
L'appareil ne refroidit pas bien	Les filtres à air sont colmatés par de la poussière, des peluches ou des poils d'animaux --- Le tube d'évacuation n'est pas connecté ou est bloqué --- L'appareil a un faible niveau de réfrigérant --- La définition de la température est trop élevée --- Les fenêtres et les portes de la pièce sont ouvertes --- La surface de la pièce est trop grande --- Il y a des sources de chaleur dans la pièce	Éteignez l'appareil et nettoyez les filtres selon les instructions --- Éteignez l'appareil, débranchez le tube, éliminez le colmatage, le cas échéant, avant de rebrancher le tube d'évacuation --- Contactez un centre SAV pour faire inspecter l'appareil et faire l'appoint de réfrigérant --- Réduisez la température définie. --- Assurez-vous que toutes les fenêtres et les portes sont fermées --- Recontrôlez la zone de refroidissement --- Retirez les sources de chaleur, si possible
L'appareil est bruyant et vibre excessivement	La surface de support de l'appareil n'est pas nivelée --- Les filtres à air sont colmatés par de la poussière, des peluches ou des poils d'animaux	Placez l'appareil sur une surface plane et stable. --- Éteignez l'appareil et nettoyez les filtres selon les instructions
L'appareil émet un son anormal	Ce son est causé par le flux de réfrigérant dans l'unité	C'est bien normal.
De l'eau sort du climatiseur lors de son déplacement.	Le climatiseur est incliné ou couché.	Avant tout déplacement, vidangez l'eau
En mode refroidissement, nocturne ou automatique, la vitesse minimale n'est pas sélectionnable.	La température ambiante est trop basse	Le comportement du climatiseur est normal.

N'essayez pas de réparer vous-même l'équipement.

Si le problème persiste, contactez votre revendeur local ou le centre d'assistance le plus proche. Donnez des informations détaillées sur la défaillance et sur le modèle de l'équipement.

ALLGEMEINES INHALTSVERZEICHNIS

0 - HINWEISE 2
0.1 - ALLGEMEINE HINWEISE 2
0.2 - BILDSYMBOLE 2
0.2.1 - Bildsymbole 2
0.3 - ALLGEMEINE HINWEISE 3
0.4 - BESTIMMUNGS-GEMÄSSE VERWENDUNG 5
0.5 - GEFAHRENBEREICHE 6
0.6 - HINWEISE ZUM KÜHLGAS R290 6

1 - BESCHREIBUNG DES GERÄTS 11
1.1 - AUFSTELLUNG DER BEILIEGENDEN KOMPONENTEN 11
1.2 - BEZEICHNUNG DER WICHTIGSTEN BAUTEILE 11

2 - INSTALLATION 12
2.1 - TRANSPORT DER KLIMAANLAGE 12
2.2 - HINWEISE 12
2.3 - BEWEGLICHE INSTALLATION 12
2.4 - FESTE INSTALLATION 13
2.5 - STROMANSCHLUSS 13
2.6 - ENTWÄSSERUNG 13
2.6.a - Gebrauch als Entfeuchter 13
2.6.b - Gebrauch als Wärmepumpe (nur bei entsprechend ausgerüsteten Modellen) 13

3 - GEBRAUCH DES GERÄTS 14
3.1 - SYMBOLE UND TASTEN AM BEDIENFELD 14
3.2 - TASTEN DER FERNSTEUERUNG 15
3.3 - BENUTZUNG DER FERNBEDIENUNG 16
3.3.c - Die Fernbedienung wird ohne Batterien geliefert. 16
3.3.b - Austausch der Batterien 16
3.3.c - Position der Fernbedienung 16
3.4 - BEDIENUNG DES GERÄTS 17
3.4.a - Vorbereitende Maßnahmen 17
3.4.b - Das Gerät an-/ausschalten 17
3.5 - BETRIEBSART AUTO (Automatisch) 17
3.6 - BETRIEBSART KÜHLEN (COOL) 17
3.7 - BETRIEBSART TURBO-KÜHLUNG 18
3.8 - BETRIEBSART ENTFEUCHTEN (DRY) 18
3.9 - BETRIEBSART BELÜFTEN (FAN) 18
3.10 - BETRIEBSART HEIZEN (HEAT) (nur beim Modell mit Wärmepumpe) 18
3.11 - BETRIEBSART TIMER 18
3.11.a - Programmiertes Anschalten 19
3.11.b - Programmiertes Ausschalten 19
3.12 - WEITERE FUNKTIONEN 19
3.12.a - Funktion SILENT (geräuscharm) 19
3.12.b - Funktion SLEEP 19
3.12.c - Funktion FOLLOW ME 20
3.12.d - Einstellung der Maßeinheit der Temperatur 20
3.12.e - Ausrichtung des Luftstroms 20
3.12.f - Funktion Short Cut 20
3.12.g - Auto-Restart 20
3.12.h - WLAN 20

4 - WARTUNG UND REINIGUNG 21
4.1 - REINIGUNG 21
4.1.a - Das Gerät und die Fernbedienung reinigen 21
4.1.b - Wartung des Luftfilters 21
4.1.c - Reinigung des Luftfilters 21
4.1.d - Reinigung des Luftansaugfilters 22
4.1.e - Tipps zum energiesparen 22
4.2 - WARTUNG 22
4.2.a - Abfluss von Kondenswasser 22
4.2.b - Fehlercodes 23

5 - TECHNISCHE DATEN 23

6 - SCHALTPLAN 23

7 - STÖRUNGEN UND MÖGLICHE ABHILFEN 24

ILLUSTRATIONEN
Die Illustrationen sind auf den Anfangsseiten des Handbuchs zusammengefasst



0 - HINWEISE

0.1 - ALLGEMEINE HINWEISE

Wir möchten uns zunächst dafür bedanken, dass Sie sich für ein Gerät unserer Herstellung entschieden haben.

0.2 - BILDSYMBOLE

Die im folgenden Kapitel aufgeführten Bildsymbole liefern schnell und eindeutig Informationen zum korrekten und sicheren Gebrauch des Gerätes.

0.2.1 - Bildsymbole

	Weist darauf hin, dass dieses Dokument vor der Installation und/oder vor dem Gebrauch des Geräts aufmerksam gelesen werden muss.
	Zeigt an, dass das vorliegende Dokument vor jedem Wartungs- bzw. Reinigungsvorgang aufmerksam zu lesen ist.
	Weist auf mögliche Zusatzinformationen in den beiliegenden Handbüchern hin.
	Zeigt an, dass im Gebrauchs- oder Installationshandbuch weiterer Informationen verfügbar sind.
	Zeigt an, dass das Assistenzpersonal beim Umgang des Geräts auf die Anweisungen im Installationshandbuch zu achten hat.
	Weist darauf hin, dass das Gerät brennbares Kältemittel verwendet. Falls das Kältemittel austritt und mit einer Zündquelle in Berührung kommt, besteht Brandgefahr.
	Zeigt dem betreffenden Personal an, dass bei der beschriebenen Tätigkeit die Gefahr eines elektrischen Schlags besteht, wenn diese nicht unter Beachtung der Sicherheitsvorschriften durchgeführt wird.
	Weist das betroffene Personal darauf hin, dass der beschriebene Vorgang das Risiko für körperliche Schäden (Verletzungsgefahr) birgt, wenn er entgegen der Sicherheitsvorschriften ausgeführt wird.
	Weist das betroffene Personal darauf hin, dass der beschriebene Vorgang das Risiko für Verbrennungen an heißen Komponenten birgt, wenn er entgegen der Sicherheitsvorschriften ausgeführt wird.
	Die Paragrafen, denen dieses Symbol vorausgeht, enthalten sehr wichtige Informationen und Vorschriften, insbesondere bezüglich der Sicherheit. Die Nichtbeachtung dieser Informationen und Vorschriften kann dazu führen, dass: - die Unversehrtheit des Personals an den Geräten gefährdet ist - die vertragliche Garantie verfällt - die Herstellerfirma jede Verantwortung ablehnt.
	Kennzeichnet Handlungen, die absolut verboten sind.
	Weist das betroffene Personal darauf hin, dass es verboten ist, das Gerät wegen Überhitzungsgefahr zu bedecken.

0.3 - ALLGEMEINE HINWEISE

BEIM UMGANG MIT ELEKTROGERÄTEN MÜSSEN STETS GEWISSE GRUNDLEGENDE SICHERHEITSMASSNAHMEN BEACHTET WERDEN, UM DIE GEFAHR VON BRAND, STROMSCHLÄGEN UND VERLETZUNGEN ZU REDUZIEREN, DARUNTER:



Um eventuelle Schäden am Kompressor vorzubeugen, ist jede Inbetriebnahme in Bezug auf den letzten Stopp um 3 Minuten verzögert.

1. **Laut Gesetz ist dies ein vertrauliches Dokument, daher gilt das Verbot der Vervielfältigung oder Übermittlung an Dritte ohne ausdrückliche Genehmigung der Firma OLIMPIA SPLENDID. An den Geräten können technische Neuerungen vorgenommen werden, d.h. Einzelteile können u.U. anders aussehen als auf den Abbildungen, was jedoch die Gültigkeit der Anweisungen in diesem Benutzerhandbuch in keiner Weise beeinträchtigt.**
2. **Bevor Sie mit einer Tätigkeit beginnen (Installation, Instandhaltung, Gebrauch), lesen Sie aufmerksam das vorliegende Benutzerhandbuch und halten Sie sich strengstens an die in den einzelnen Kapiteln dargelegten Anweisungen.**
3. **Bewahren Sie das Handbuch sorgfältig auf, damit Sie es bei Bedarf stets zur Hand haben.**
4. **Überprüfen Sie das Gerät nach dem Auspacken auf einwandfreien Zustand. Die Verpackungsrückstände nie in Reichweite von Kindern lassen, da sie für diese eine Gefahrenquelle darstellen.**
5. **DIE HERSTELLERFIRMA ÜBERNIMMT KEINERLEI VERANTWORTUNG FÜR SCHÄDEN AN PERSONEN ODER SACHEN, DIE DURCH NICHTBEACHTUNG DER IM VORLIEGENDEN BENUTZERHANDBUCH ENTHALTENEN SICHERHEITSVORSCHRIFTEN ENTSTEHEN.**
6. **Die Herstellerfirma behält sich das Recht vor, an ihren Modellen jederzeit Veränderungen vorzunehmen, wobei die wesentlichen im vorliegenden Benutzerhandbuch beschriebenen Geräteeigenschaften unverändert bleiben.**
7. **Die Wartung eines Klimageräts kann gefährlich sein, da sich im Gerät ein unter Druck stehendes Kältegas befindet und die elektrischen Bauteile unter Strom stehen.**
   Daher sind eventuelle Wartungseingriffe (mit Ausnahme der Filtereinigung) ausschließlich durch befugtes und qualifiziertes Fachpersonal auszuführen.
8. **Installationen die nicht entsprechend den im vorliegenden Handbuch enthaltenen Anweisungen sowie der Einsatz unter Nichtbeachtung der vorgeschriebenen Temperaturgrenzen, geben keinerlei Anspruch auf Garantie.**
9. **Die gewöhnliche Instandhaltung der Filter und die allgemeine äußerliche Reinigung können auch durch den Benutzer durchgeführt werden, da sie keine schwierigen oder gefährlichen Tätigkeiten erfordern.**
10. **Bei der Montage oder bei anderen Wartungen, die in diesem Handbuch und auf den Etiketten im oder am Gerät angegebenen Vorsichtsmaßnahmen beachten sowie jene, die an den gesunden Menschenverstand appellieren und die durch die geltenden Sicherheitsvorschriften des Installationsortes vorgeschrieben sind.**
11. **Bei der Auswechslung von Einzelteilen bitte ausschließlich originale OLIMPIA SPLENDID-Ersatzteile verwenden.**
12. **Bei längerem Nichtgebrauch des Geräts oder wenn sich im klimatisierten Raum niemand aufhält wird es zur Vermeidung etwaiger Unfälle empfohlen, die Stromversorgung zu trennen.**
13. **Zur Reinigung des Geräts weder flüssige oder korrosive Reiniger verwenden; kein Wasser oder andere Flüssigkeiten auf das Gerät spritzen, da diese die Kunststoffkomponenten beschädigen oder gar Stromschläge verursachen können.**
14. **Das Geräteinnere und die Fernbedienung vor Nässe schützen.**
    Es können Kurzschlüsse oder Brände entstehen.
15. **Bei Funktionsstörungen (z.B.: ungewöhnliche Geräusche, unangenehmer Geruch, Rauch, ungewöhnliche Überhitzung, elektrische Dispersion, usw.) muss das Gerät**

umgehend ausgeschaltet und die Stromversorgung getrennt werden.
Etwaige Reparaturen dürfen ausschließlich von den Vertrags-Servicezentren und unter Verwendung von Originalersatzteilen aus-geführt werden. Bei Zuwiderhandeln ist die Betriebssicherheit des Gerätes gefährdet.

16. Lassen Sie das Klimagerät nicht für längere Zeit in Betrieb, wenn die Feuchtigkeit sehr hoch ist oder die Fenster geöffnet sind.
Die Feuchtigkeit könnte kondensieren und Einrichtungsgegenstände nässen oder beschädigen.



17. Den Versorgungsstecker nicht während des Betriebs trennen. Brand- oder Stromschlaggefahr.
18. Keine schweren oder heißen Gegenstände auf das Gerät legen.
19. Bevor das Gerät an die Stromversorgung angeschlossen wird, sicherstellen, dass die Angaben auf dem Typenschild mit denen des Stromnetzes übereinstimmen. Die Steckdose muss geerdet sein. Das Typenschild (20) befindet sich auf den Seiten des Geräts (Abb.2).
20. Installieren Sie das Gerät nach den Anweisungen des Herstellers.Eine fehlerhafte Installation kann Schäden an Personen, Tieren oder Gegenständen verursachen, für die der Hersteller nicht haftbar gemacht werden kann.
21. Falls der Stecker des Geräts nicht in die Steckdose passt, lassen Sie die Steckdose von qualifiziertem Fachpersonal durch eine passende ersetzen. Dabei ist sicherzustellen, dass der Querschnitt der Steckdosenkabel geeignet für die vom Gerät aufgenommene Leistung ist. Wir empfehlen nicht, Adapter und/oder Verlängerungskabel zu verwenden. Sollte sich ihre Verwendung jedoch nicht vermeiden lassen, müssen sie den geltenden Sicherheitsvorschriften entsprechen, und ihre Strombelastbarkeit (A) darf nicht geringer als die maximale Stromaufnahme des Geräts sein.
22. Dieses Gerät ist nicht für den Betrieb durch eine externe Zeitschaltuhr oder mit einem separaten Fernbedienungssystem ausgelegt.
23. Das Gerät immer nur in aufrechter Position verwenden und transportieren.
24. Die Lufteinlass- und Luftauslassgitter keinesfalls auf irgendeine Art bedecken.
25. In die Lufteinlass- und Luftauslassgitter keine Fremdgegenstände einführen, da die Gefahr eines Stromschlags, eines Brands oder einer Beschädigung des Geräts besteht.
26. Das Gerät nicht:
    - mit nassen oder feuchten Händen;
    - oder barfuß benutzen.
27. Ziehen Sie nicht am Stromkabel oder am Gerät selbst, um den Stecker aus der Steckdose zu ziehen.
28. Verwenden Sie dieses Produkt nicht unter direktem Sonnenlicht oder in der Nähe von Wärmequellen wie einem Ofen, Heizkörper oder (Abb.3).
29. Das Gerät nicht in der Nähe von Gasgeräten benutzen (Abb.3).
30. Das Gerät immer auf eine stabile, ebene, nivellierte Fläche stellen.
31. An den Seiten und hinter dem Gerät mindestens 30 cm und 20cm über dem Gerät mindestens 30 cm frei lassen (Abb.1).
32. Das Gerät nicht in der Nähe einer Stromsteckdose aufstellen (Abb.4).
33. Die Steckdose muss leicht zugänglich sein, damit sich der Stecker im Notfall leicht ziehen lässt.
34. Berühren Sie den Stecker nicht mit feuchten Händen.
35. Biegen, verdrehen, oder ziehen Sie das Versorgungskabel nicht zu stark und beschädigen Sie dieses nicht.
36. Das Kabel darf nicht unter Teppichen, Decken oder Führungen abgewickelt werden. Beachten Sie, dass niemand über das ausgelegte Kabel stolpern kann.
37. Trennen Sie das Kabel, wenn die Einheit für längere Zeit außer Betrieb ist oder sich niemand im Haus befindet.
38. Das Gerät nicht in besonders feuchten Räumen (Badezimmer, Küche usw.) benutzen.
39. Das Gerät nicht im Freien oder auf nassen Flächen benutzen. Vermeiden, dass Flüssigkeiten auf das Gerät gelangen. Das Gerät nicht in der Nähe von Wasch-/ Spülbecken oder Wasserhähnen benutzen.

40. Das Gerät nicht in Wasser oder andere Flüssigkeiten tauchen.
41. Das Gerät mit einem feuchten Tuch reinigen, keine Scheuermittel oder Scheuerschwämme verwenden. Zur Reinigung der Filter siehe entsprechenden Abschnitt.
42. Die häufigste Ursache von Überhitzung ist die Ablagerung von Staub oder Flusen im Gerät. Diese Ablagerungen regelmäßig entfernen, dazu den Gerätestecker aus der Steckdose ziehen und die Gitter absaugen.
43. Das Gerät nicht in Räumen mit erheblichen Temperaturschwankungen benutzen, da sich in seinem Innern Kondenswasser bilden könnte.
44. Das Gerät mindestens 2 Meter von anderen elektronischen Geräten (TV, Radio, Computer, DVD-Player usw.) entfernt aufstellen, um Störungen zu vermeiden (Abb.6).
45. Das Gerät nicht benutzen, wenn im Raum vor kurzem ein Insektizid gesprüht wurde oder Räucherstäbchen angezündet oder Chemikaliendämpfe oder ölige Rückstände vorhanden sind.
46. Das Gerät nicht ohne die richtig platzierten Filter benutzen.
47. Der Ausbau, die Reparatur oder die Umstellung durch eine unbefugte Person könnte schwere Schäden herbeiführen und bewirkt den Verfall der Herstellergarantie.
48. Das Gerät nicht benutzen, falls ein Defekt oder eine Betriebsstörung vorliegt, wenn Kabel oder Stecker beschädigt sind oder wenn es fallen gelassen oder auf irgendeine Weise beschädigt wurde. Das Gerät ausschalten, den Stecker aus der Netzsteckdose ziehen und es von Fachpersonal kontrollieren lassen.
49. Das Gerät weder zerlegen, noch abändern.
50. Es ist äußerst gefährlich, das Gerät selbst zu reparieren.
51. Bei der Entsorgung des Gerätes das Netzkabel durchschneiden und alle Teile entfernen, mit denen Kinder spielen und sich dabei verletzen können.
52. Beim Abtauvorgang und bei der Reinigung des Geräts, nur die vom Hersteller empfohlenen Mittel verwenden.
53. Der Apparat ist mit einem Thermoschutz ausgestattet, der die Platine bei Überhitzung schützt. Falls dieser Schutz einschreitet, den Stecker aus der Steckdose ziehen und warten, bis das Gerät vollkommen abgekühlt ist (mindestens 20 - 30 Minuten); dann den Stecker wieder in die Steckdose stecken und das Gerät neu starten. Falls das Gerät nicht wieder startet, den Stecker aus der Steckdose ziehen und sich mit dem Kundendienst in Verbindung setzen.
54. Übertragungsfrequenz: 2412-2472 MHz
    Maximale Sendeleistung: <20 dBm
55. Dieses Gerät darf nur an eine Stromversorgung mit einer Systemimpedanz von maximal 0,363 Ω angeschlossen werden. Falls erforderlich, wenden Sie sich bitte an Ihren Energieversorger, um Informationen zur Systemimpedanz zu erhalten.
56. Bitte schalten Sie das Gerät aus, wenn es nicht in Gebrauch ist.
57. Wie Sie das Gerät an der Halterung befestigen, entnehmen Sie bitte der Installationsanleitung.
58. SICHERUNG: 3,15A/250VAC Langsame Absicherung.
59. An ein Gerät angeschlossene Kanäle dürfen keine potenzielle Zündquelle enthalten.

0.4 - BESTIMMUNGS-GEMÄSSE VERWENDUNG

- Das Klimagerät darf ausschließlich dazu verwendet werden, um warme* oder kalte Luft zu spenden oder die Luft zu entfeuchten (je nach Wahl) und ausschließlich mit dem Ziel, die Raumtemperatur angenehmer zu gestalten.
- Dieses Gerät ist nur für den Hausgebrauch oder ähnliche Zwecke bestimmt.
- Der unsachgemäße Gebrauch des Geräts enthebt OLIMPIA SPLENDID von jeglicher Haftung für Schäden an Personen, Gegenständen und Tieren.

0.5 - GEFAHRENBEREICHE

- **Die Klimageräte dürfen nicht in Räumen mit brennbaren, explosionsgefährdeten Gasen installiert werden, in sehr feuchten Räumen (Waschküche, Gewächshaus, usw.) oder in Räumen, in denen weitere Maschine eine große Hitzequelle darstellen. Auch nicht in der Nähe von Salz- oder Schwefelwasserquellen.**
- **In der Nähe des Klimageräts ist der Gebrauch von Gas, Benzin oder anderen brennbaren Flüssigkeiten VERBOTEN.**
- **Nur die mitgelieferten Bauteile verwenden (siehe Abschnitt 1.1). Die Verwendung von nicht standardmäßigen Teilen kann zu Wasserverlust, Stromschlägen, Brand, Verletzungen oder Schäden an Gegenständen führen.**

Das Gerät darf ausschließlich gemäß den Anweisungen in diesem Handbuch gebraucht werden. Jeder anderweitige Gebrauch kann zu schweren Unfällen führen.
DER HERSTELLER ÜBERNIMMT KEINE HAFTUNG FÜR PERSONEN- ODER SACHSCHÄDEN, DIE DURCH NICHTBEACHTUNG DER IN DIESER ANLEITUNG ENTHALTENEN VORSCHRIFTEN ENTSTEHEN.

*** Nur beim Modell mit Wärmepumpe**

0.6 - HINWEISE ZUM KÜHLGAS R290

1. **DAS GERÄT ENTHÄLT GAS R290 (ENTZÜNDBARKEITSKLASSE A3)**
2. **DAS GERÄT IST IN EINEM GUT BELÜFTETEN RAUM ZU LAGERN; DIE ABMESSUNGEN DES RAUMES HABEN DEN ABMESSUNGEN ZU ENTSPRECHEN, DIE FÜR DEN GERÄTEGEBRAUCH ANGEGEBEN SIND.**
3. **DAS GERÄT MUSS IN EINEM RAUM INSTALLIERT, GEBRAUCHT UND GELAGERT WERDEN, DESSEN BODENOBERFLÄCHE GRÖSSER IST ALS DIE IN DER TABELLE ANGEGEBENE (SIEHE TABELLE).**

Gasmenge R290 in kg (Siehe Etikett am Apparat)	0,180	0,190	0,200	0,210	0,220	0,230	0,240	0,250	0,260
Minimale Abmessungen des Betriebs- und Lagerraumes (m^2)	9	10	10	11	11	12	12	12	13

4. **DIE MENGE AN KÄLTEMITTEL R290 ENTSPRICHT DEN ANGABEN AUF DEM DATENSCHILD AM APPARAT.**
5. **DAS GERÄT MUSS IN EINEM RAUM GELAGERT WERDEN, IN DEM KEINE ZÜNDQUELLEN MIT KONTINUIERLICHEM BETRIEB VORHANDEN SIND (BEISPIEL: OFFENE FLAMMEN, EIN IN BETRIEB BEFINDLICHES GASGERÄT ODER EIN IN BETRIEB BEFINDLICHER ELEKTRISCHER HEIZKÖRPER MIT HEISSEN OBERFLÄCHEN).**
6. **Nicht durchstechen oder verbrennen.**
7. **Bitte beachten Sie, dass Kältemittel geruchlos sein können.**
8. **R290 ist ein Kühlgas, das mit den europäischen Umweltrichtlinien konform ist. Den Kühlmittelkreislauf nirgends durchstechen.**
9. **Keine Mittel verwenden, um den Abtauvorgang zu beschleunigen oder zur Reinigung, mit Ausnahme von jenen, die vom Hersteller empfohlen werden.**
10. **Wird das Gerät abgetaut und gereinigt, nur Mittel verwenden, die vom Hersteller empfohlen werden.**
11. **Wird das Gerät in einem unbelüfteten Bereich installiert, benutzt oder gelagert, dann muss der Raum so entworfen sein, dass für die Ansammlung von Kältemittelverlusten durch elektrische Heizer, Öfen oder andere Zündquellen vorgesorgt ist.**
12. **Die nationalen Vorschriften über Gas beachten.**
13. **Die Belüftungsöffnungen frei von Hindernissen halten.**
14. **Das Gerät ist so einzulagern, dass mechanische Schäden vermieden werden.**

15. Personen, die über oder in einem Kühlkreislauf arbeiten, müssen in Besitz einer gültigen Zertifizierung sein, die ihre Kompetenz im sicheren Umgang mit Kältemitteln gemäß einer spezifischen, in der Branche anerkannten Prüfung belegt.



16. Sämtliche Betriebsvorgänge, die Sicherheitseinrichtungen tangieren, sind von Fachpersonal auszuführen. Wartungen und Reparaturen, bei denen die Hilfe weiterer Fachleute notwendig ist, müssen durch eine Person überwacht werden, die Fachkenntnisse im Umgang mit brennbaren Kühlmitteln besitzt.

- **Bitte befolgen Sie unbedingt die Anweisungen zur Handhabung, Installation, Reinigung und Reparatur der Klimaanlage, um Schäden oder Gefahren zu vermeiden. In der Klimaanlage wird ein entflammbares Kältemittel verwendet. Bei der Wartung oder Entsorgung der Klimaanlage ist das Kältemittel R290 ordnungsgemäß zurückzugewinnen und darf nicht direkt in die Luft abgegeben werden.**
- **Um eine Entzündung des verwendeten brennbaren Kältemittels zu vermeiden, dürfen sich in der Nähe der Klimaanlage keine offenen Flammen oder Vorrichtungen wie Schalter befinden, die Funken/Lichtbögen erzeugen könnten.**

17. TRANSPORT VON GERÄTEN MIT BRENNBAREN KÜHLMITTELN
Nehmen Sie Bezug auf die Gesetzesvorschriften zum Transport.
18. GERÄTEMARKIERUNG MIT SYMBOLEN
Nehmen Sie Bezug auf die lokalen Gesetzesvorschriften.
19. ENTSORGUNG VON GERÄTEN MIT BRENNBAREN KÜHLMITTELN
Nehmen Sie Bezug auf die nationalen Gesetzesvorschriften.
20. LAGERUNG DES GERÄTS/DER VORRICHTUNG
Die Lagerung des Geräts muss mit den Anleitungen des Herstellers konform sein.
21. LAGERUNG DES VERPACKTEN GERÄTS (NICHT VERKAUFT)
Die Verpackung ist so vorzusehen, dass eine mechanische Beschädigung des Apparats keinen Kühlmittelverlust verursacht. Die maximale Anzahl von Geräten, die gemeinsam gelagert werden können, ist in den örtlichen Gesetzesvorschriften angegeben. Der Hersteller hat sonstige potenzielle Quellen für den Dauerbetrieb anzugeben, von denen bekannt ist, dass sie eine Entzündung des verwendeten Kältemittels verursachen können. Das Gerät muss so aufbewahrt werden, dass mechanische Beschädigungen vermieden werden.



22. INFORMATIONEN ZUR WARTUNG

a) Bereichskontrolle
Bevor mit Eingriffen an Systemen mit brennbarem Kühlmittel begonnen wird, müssen Sicherheitskontrollen durchgeführt werden, um sicherzustellen, dass das Zündrisiko minimal ist. Folgende Vorsichtsmaßnahmen bei eventuellen Reparaturen des Kühlsystems vor der Nutzung beachten.

b) Die Arbeit ausführen
Die Arbeit ist unter Überwachung auszuführen, um das Risiko von vorhandenem, brennbaren Gas oder Dampf während der Arbeit zu minimieren.

c) Allgemeiner Arbeitsbereich
Das gesamte Wartungsteam und die anderen Bediener im Arbeitsbereich, sind über die durchzuführende Arbeit zu informieren. Arbeiten in engen Räumen vermeiden.

d) Überprüfung auf vorhandenes Kältemittel
Der Bereich muss vor und während der Arbeiten mit einem speziellen Messgerät für Kältemittel überprüft werden, damit der Techniker stets über eine mögliche, explosionsgefährdete Umgebung informiert ist. Sicherstellen, dass das Leckagenmessgerät für den Gebrauch mit brennbaren Kältemitteln geeignet ist, also keine Funken erzeugt, entsprechend versiegelt und wirklich sicher ist.

e) Vorhandene Feuerlöscher
Falls am Kühlgerät oder an irgendeinem, damit verbundenen Bauteil, Arbeiten auszuführen sind, muss eine geeignete Brandschutzausrüstung in greifbarer Nähe sein. Immer einen Feuerlöscher mit Trockenpulver oder mit CO2 in der Nähe des Nachfüllbereiches haben.

f) Abwesenheit von Zündquellen
Keiner der Bediener, der am Kühlsystem einen Eingriff ausführt, bei dem Leitungen vorhanden sind, die brennbares Kühlmittel enthalten oder enthalten haben, darf jemals Zündquellen so verwenden, dass diese einen Brand oder eine Explosion auslösen können. Alle möglichen Zündquellen, dies gilt auch für das Rauchen von Zigaretten, müssen vom jenem Ort bei Vorgängen, bei denen installiert, repariert, demontiert oder entsorgt wird, entfernt gehalten werden, denn es könnte brennbares Kühlmittel in die Umgebung entweichen. Vor dem Arbeitsbeginn ist der Umgebungsbereich des Geräts zu untersuchen, um sicherzustellen, dass keine brennbaren Elemente oder Zündrisiken vorhanden sind.

Hinweisschilder für Rauchverbot verwenden.

g) Belüfteter Bereich
Sicherstellen, dass der Installationsbereich im Freien liegt oder entsprechend belüftet ist, bevor das System gestartet oder Warmbearbeitungen daran ausgeführt werden. Der Belüftungsgrad muss während der gesamten Bearbeitungszeit garantiert sein. Die Belüftung muss freigesetztes Kältemittel sicher verteilen können und nach Möglichkeit dieses nach außen in die Atmosphäre ableiten.

h) Kontrollen am Kühlgerät
Werden elektrische Bauteile ausgetauscht, dann müssen sich diese für den Gebrauch eignen und mit den angegebenen Spezifikationen übereinstimmen. Die Richtlinien des Herstellers in Bezug auf Wartung und Kundendienst sind stets einzuhalten. Im Zweifelsfall sich vom Kundendienst des Herstellers beraten lassen. Nachfolgende Kontrollen sind an Installationen durchzuführen, die brennbares Kühlmittel verwenden: Die tatsächliche Kältemittelfüllmenge richtet sich nach der Größe des Raums, in dem die Kältemittel enthaltenden Teile installiert sind; dass das System und die Belüftungsöffnungen einwandfrei funktionieren und diese nicht verstopft sind; falls ein Kühlmittelkreislauf vorhanden ist, überprüfen, dass sich im Nebenkreislauf Kühlmittel befindet; dass die Kennzeichnung, die an der Maschine angebracht ist, immer noch sicht- und lesbar ist. Nicht lesbare Kennzeichnungen und Hinweisschilder müssen korrigiert werden; Rohre und Kühlbauteile sind in einer solchen Position zu installieren, dass die Wahrscheinlichkeit mit anderen Substanzen in Berührung zu kommen, welche die Kühlmittel enthaltenden Bauteile korrodieren können, unwahrscheinlich ist, es sei denn, diese Bauteile bestehen aus Material, das ausdrücklich aus korrosionsbeständigem Material besteht oder entsprechend dagegen geschützt sind.

i) Kontrollen an elektrischen Geräten
Vor Reparatur und Wartung der elektrischen Bauteile müssen an ihnen anfängliche Sicherheitskontrollen und Inspektionen durchgeführt werden. Im Falle einer Störung, welche die Sicherheit in Gefahr bringt, dem Kreislauf keinen Strom zuführen, bis diese nicht zufriedenstellend gelöst ist. Eine geeignete, vorläufige Lösung verwenden, falls die Störung nicht sofort behoben werden kann, es aber notwendig sein sollte, den Betrieb fortzusetzen. Dieser Zustand ist dem Eigentümer des Gerätes mitzuteilen, so dass alle Beteiligten informiert sind. Anfängliche Sicherheitskontrollen beinhalten: überprüfen, dass die Kondensatoren entladen sind: diese Kontrolle muss auf sichere Weise erfolgen, um Funkenflug zu vermeiden; überprüfen, dass die elektrischen Bauteile und unter Strom stehenden Verkabelungen während der Ladung, der Instandsetzung oder dem Spülen nicht exponiert sind; überprüfen, dass die Erdung stets garantiert ist.

23. REPARATUR VON VERSIEGELTEN BAUTEILEN

a) Bei der Reparatur von versiegelten Bauteilen müssen alle elektrischen Anschlüsse von der Ausrüstung, an der gearbeitet werden muss, getrennt sein und zwar bevor irgendwelche versiegelte Abdeckungen, etc. abgenommen werden. Falls während der Reparatur eine Stromversorgung an der Ausrüstung unerlässlich ist, muss ein Leckagenmessgerät fortlaufend funktionieren und am kritischen Punkt positioniert sein, um den Bediener auf eine potentiell gefährliche Situation hinzuweisen.

b) Auf folgende Hinweise besonders achten, um sicherzustellen, dass die Abdeckung nicht so verändert wird, dass das Sicherheitsniveau beeinflusst wird, wenn an den elektrischen Bauteilen gearbeitet wird. Dazu gehören beschädigte Kabel, zu viele Anschlüsse, Kontaktstellen, die nicht den originalen Spezifikationen entsprechen, beschädigte Dichtungen, nicht ordnungsgemäße Installation der Kabeldurchführungen, usw. Überprüfen, dass das Gerät sicher montiert ist. Sicherstellen, dass Dichtungen oder Versiegelungsmaterial nicht so verschlissen sind, dass es nicht mehr vor dem Eindringen brennbarer Atmosphäre schützt. Ersatzteile müssen mit den Spezifikationen des Herstellers übereinstimmen.

☞ Die Verwendung von silikonhaltigen Dichtungsmitteln könnte die Leistungsfähigkeit einiger Systeme zur Leckagenerhebung behindern. Bauteile, die von sich aus sicher sind, müssen vor einem Eingriff nicht isoliert werden.

24. REPARATUR VON BAUTEILEN, DIE VON SICH AUS SICHER SIND
Keine induktive Ladungen und permanente Kapazitäten am Kreislauf anschließen, ohne sicherzustellen, dass die maximale Spannung und die zugelassene Stromstärke für das verwendete Gerät nicht überschritten werden. Nur an den Bauteilen, die von sich aus sicher sind, kann unter Spannung in brennbarer Atmosphäre gearbeitet werden. Das Prüfsystem muss auf der korrekten Amperezahl stehen. Bauteile nur gegen Ersatzteile austauschen, die vom Hersteller angegeben sind. Andere als die angegebenen Bauteile könnten zur Zündung des Kühlmittels in der Atmosphäre nach einem Verlust führen.

25. VERKABELUNG
Überprüfen, dass die Verkabelung nicht Verschleiß, Korrosion, großem Druck, Schwingungen, schneiden-

den Kanten oder anderen ungünstigen Bedingungen ausgesetzt ist. Während der Kontrolle immer an die Auswirkungen durch Alterung oder ständigen Schwingungen, wie Kompressoren oder Gebläsen, denken.

26. ERKENNUNG VON BRENNBAREN KÜHLMITTELN
Niemals potentielle Zündquellen verwenden, um Kühlmittelleckagen zu ermitteln. Keine Gasbremer verwenden (oder andere Erkennungssysteme mit offener Flamme).

27. MESSMETHODEN VON LECKAGEN
Folgende Messmethoden von Leckagen sind für Systeme mit brennbarem Kühlmittel geeignet. Elektronische Leckagen-Messgeräte für brennbare Kühlmittel verwenden, auch wenn deren Empfindlichkeit nicht geeignet sein könnte oder diese nochmals kalibriert werden müssen. (Das Messgerät muss in einem Bereich kalibriert werden, in dem kein Kühlmittel vorhanden ist.) Sicherstellen, dass das Messgerät keine potentielle Zündquelle darstellt und für das verwendete Kühlmittel geeignet ist. Das Leckagen-Messgerät muss auf einen LFL-Prozentanteil des Kühlmittels eingestellt und in Bezug auf das verwendete Kühlmittel kalibriert werden; der angemessene Gasanteil (max. 25%) wird bestätigt. Messflüssigkeiten für Leckagen können bei den meisten Kühlmitteln verwendet werden, aber Reinigungsmittel mit Chlor sind zu vermeiden, da Chlor mit dem Kühlmittel reagieren kann und die Kupferrohre korrodiert. HINWEIS: Beispiele für Flüssigkeiten zur Lecksuche sind:
- Blasentechnik
- Fluoreszenzmittel

Falls eine Leckage vermutet wird, dann müssen alle offene Flammen entfernt/ausgemacht werden. Falls eine Leckage erkannt wird, die verschweißt werden muss, das gesamte Kühlmittel des Systems in einem Bereich, der von der Leckage entfernt ist, auffangen oder isolieren (durch Trennventile). Bitte beachten Sie die folgenden Anweisungen zum Entfernen des Kältemittels.

28. ENTFERNEN UND LEEREN
Herkömmliche Vorgänge verwenden, um an Kühlmittelkreisläufen zu arbeiten, um Reparaturen auszuführen oder aus anderen Gründen. Es ist trotzdem wichtig, dass die beste Vorgehensweise beachtet wird, denn es muss immer mit der Entzündbarkeit gerechnet werden. Folgende Vorgehensweise beachten:
- Kühlmittel entfernen;
- Den Kreislauf mit Edelgas spülen (optional für A2L);
- Leeren (optional für A2L);
- Nochmals mit Edelgas spülen (optional für A2L);
- Den Kreislauf aufschneiden oder verschweißen.

Die Kühlmittelladung muss in entsprechenden Auffangzylindern aufgefangen werden. Das System muss mit OFN (sauerstofffreiem Stickstoff) gespült werden, um das Gerät für brennbare Kältemittel sicher zu machen. Es kann sein, dass dieser Vorgang mehrmals zu wiederholen ist. Keine Druckluft oder Sauerstoff für diesen Vorgang verwenden. Die Entlüftung muss abgeschlossen werden, indem der Vakuum im System mit OFN gefüllt und weiter befüllt wird, bis der Arbeitsdruck erreicht ist. Anschließend muss das OFN in die Atmosphäre abgelassen und das System wieder in einen Vakuumzustand versetzt werden. Diesen Vorgang wiederholen, bis sich kein Kühlmittel mehr im System befindet. Wenn die letzte OFN-Ladung verwendet wird, dann muss das System auf den Atmosphärendruck gebracht werden, damit ein Gebrauch möglich ist. Dieser Vorgang ist absolut entscheidend, falls an den Rohren Schweißvorgänge ausgeführt werden sollen. Stellen Sie sicher, dass sich der Auslass der Vakuumpumpe nicht in der Nähe potenzieller Zündquellen befindet und dass eine ausreichende Belüftung gewährleistet ist.

29. LADEVORGANG
Zusätzlich zum herkömmlichen Ladevorgang, nachfolgende Anforderungen beachten. Sicherstellen, dass sich verschiedene Kühlmittel beim Laden der Geräte nicht vermischen. Leitungen müssen so kurz wie möglich sein, um die Kühlmittelmenge auf ein Minimum zu reduzieren. Die Flaschen müssen gemäß den Anweisungen in einer geeigneten Position aufrecht stehen. Sicherstellen, dass das Kühlsystem geerdet ist, bevor es mit Kühlmittel gefüllt wird. Nach dem Befüllen das System etikettieren (falls dies noch nicht gemacht wurde). Größte Sorgfalt walten lassen, das Kühlsystem nicht zu überladen. Druckprüfung mit OFN durchführen, bevor das System nachgefüllt wird. Das System nach dem Befüllen auf Dichtheit prüfen, bevor es in Betrieb genommen wird. Die Dichtheit muss nochmals geprüft werden, bevor der Installationsbereich verlassen wird.

30. AUSSERBETRIEBNAHME
Es ist wichtig, dass der Techniker mit dem Gerät und mit seinen Bauteilen vor diesem Vorgang vertraut ist. Es gehört zur Best Practice, das gesamte Kühlmittel wieder sicher aufzufangen. Vor diesem Vorgang, eine Öl- und eine Kühlmittelprobe entnehmen, falls das aufgefangene Kühlmittel vor einer weiteren Verwendung analysiert werden soll. Es ist wichtig, dass vor Beginn dieses Vorgangs Strom zur Verfügung steht.
a) Sich mit dem Gerät und seiner Funktionsweise vertraut machen.

b) Das System vom Strom trennen.
c) Vor diesem Vorgang sicherstellen, dass:
   - mechanische Lastenfördermittel zur Verfügung stehen, falls die Kühlmittelzylinder bewegt werden sollten;
   - alle Schutzvorrichtungen vorhanden sind und richtig benutzt werden;
   - der Rückgewinnungsvorgang stets von einem Fachmann überwacht wird;
   - die Ausrüstung zur Rückgewinnung und die Zylinder mit den entsprechenden Standards konform sind.
d) Das Kühlmittelsystem, falls möglich, leeren.
e) Falls es nicht möglich ist, den Leerzustand zu erreichen, eine Saugvorrichtung verwenden, so dass das Kühlmittel aus den verschiedenen Teilen des Systems entfernt werden kann.
f) Sicherstellen, dass der Zylinder auf den Waagen steht, bevor mit der Rückgewinnung begonnen wird.
g) Die Maschine zur Rückgewinnung starten und in Übereinstimmung mit den Angaben des Herstellers arbeiten.
h) Die Zylinder nicht überladen. (Nicht mehr als 80% der Volumenlast der Flüssigkeit).
i) Den maximalen Betriebsdruck der Zylinder nicht überschreiten, auch nicht für kurze Zeit.
j) Nachdem die Zylinder korrekt befüllt wurden und der Vorgang abgeschlossen ist, sicherstellen, dass die Zylinder und die Werkzeuge sofort vom Installationsort entfernt werden und alle Trennventile dieser geschlossen sind.
k) Das Kühlmittel darf nicht in ein anderes Kühlsystem gefüllt werden, es sei denn, dieses wurde gereinigt und überprüft.

31. ETIKETTIERUNG
Die Ausrüstung ist zu etikettieren und es ist anzugeben, dass diese außer Betrieb genommen und das Kühlmittel entleert wurde. Das Etikett datieren und unterschreiben. Sicherstellen, dass sich an der Ausrüstung Etiketten mit der Angabe befinden, dass diese brennbares Kühlmittel enthält.

32. RÜCKGEWINNUNG
Wird Kühlmittel aus einem System entfernt, sei es aufgrund einer Wartung oder weil dieses außer Betrieb genommen wird, dann gehört es zur Best Practice, das gesamte Kühlmittel sicher abzulassen. Beim Umladen des Kühlmittels in die Zylinder sicherstellen, dass nur Zylinder verwendet werden, die für die Rückgewinnung des Kühlmittels geeignet sind. Sicherstellen, dass die richtige Anzahl an Zylindern zur Verfügung steht, um die gesamte Ladung des Systems einzulagern. Alle zu verwendenden Zylinder eignen sich für das rückgewonnene Kühlmittel und sind entsprechend etikettiert (d.h. Spezielle Zylinder für die Rückgewinnung des Kühlmittels). Die Zylinder müssen mit einem Druckablassventil ausgestattet sein und die Sperrventile müssen einwandfrei funktionieren. In den Zylindern zur Rückgewinnung ist ein Vakuum zu erzeugen und diese sollten, falls möglich, vor der Rückgewinnung gekühlt werden. Die Ausrüstung zur Rückgewinnung muss einwandfrei funktionieren und eine Betriebsanleitung beinhalten. Wenden Sie sich im Zweifelsfall an den Hersteller. Sie muss sich zur Rückgewinnung von brennbaren Kühlmitteln eignen. Außerdem muss eine Einheit einwandfrei funktionierender, kalibrierter Waagen zur Verfügung stehen. Rohre müssen mit hermetischen Anschlüssen ausgerüstet sein, deren Verschlüsse sich in einem perfekten Zustand befinden. Bevor die Maschine zur Rückgewinnung verwendet wird, kontrollieren, dass sich diese in einem guten Betriebszustand befindet, richtig gewartet ist und alle elektrische Bauteile versiegelt sind, um eine Zündung von eventuell austretendem Kühlmittel zu verhindern. Im Zweifelsfall mit dem Hersteller Kontakt aufnehmen. Das rückgewonnene Kühlmittel muss dem Lieferanten im korrekten Zylinder zur Rückgewinnung und den entsprechenden Transportunterlagen für Müllübergabe zurückgegeben werden. Kühlmittel nicht in der Rückgewinnungseinheit mischen, vor allem nicht in den Zylindern. Falls Kompressoren oder Kompressoröle entfernt werden müssen, sicherstellen, dass sie auf ein annehmbares Niveau geleert wurden, so dass kein Kühlmittel im Schmiermittel verbleibt. Bevor der Kompressor zum Lieferanten gebracht wird, ist diese Leerung durchzuführen. Am Kompressorkörper nur ein elektrisches Heizsystem verwenden, um diesen Vorgang zu beschleunigen. Das Öl auf sichere Weise aus dem System lassen.

33. QUALIFIKATION DER ARBEITNEHMER
Alle Arbeitsabläufe, die sich auf die Sicherheit auswirken, müssen ausschließlich von kompetenten Personen durchgeführt werden, die mit den Arbeitsabläufen vertraut sind, wie z.B.:
– Unterbrechung des Kühlkreislaufs;
– Öffnen von versiegelten Bauteilen;
– Öffnung von belüfteten Gehäusen.

1 - BESCHREIBUNG DES GERÄTS

1.1 - AUFSTELLUNG DER BEILIEGENDEN KOMPONENTEN (Abb.5)

Das Gerät ist einzeln in einem Karton verpackt. Die Verpackung kann von zwei Personen von Hand transportiert oder auf einen Hubwagen geladen werden.

Die Verpackung einzeln lagern - nicht stapeln.

1. Schlauch für Luftausstoß (Betriebsart Kühlung und Automatik)
2. Endstück für flexibler Schlauch Maschinenseite
3. Endstück für flexibler Schlauch für Installation feste / Slider
4. SLIDER für Installation mit Schiebefenster / Rollladen
5. Endstück für Installation Slider / Fenster
6. Endstück für flexibler Schlauch für feste Installation
7. Flansch für feste Installation
8. Wärmeisolierung für Installation SLIDER
9. Wärmeisolierung für Installation SLIDER
10. Einsätze für Flansch für feste Installation
11. Fernbedienung
12. Kondensflüssigkeitsabflussrohr (Modus nur Entfeuchtung)
13. Endstückadapter für den Abflussschlauch des Kondenswassers
14. Manuell
15. Zusatzfilter

1.2 - BEZEICHNUNG DER WICHTIGSTEN BAUTEILE (Abb. A)

21. Bedienfeld
22. Luftauslassgitter
23. Klappe
24. Empfänger IR-Fernbedienung
25. Räder
26. Griff
27. Luftfiltergitter
27a. Luftfilter
28. Deckel Kondenswasserabfluss (bei Verwendung als Entfeuchter)
29. Lufteinlassgitter
30. Herausnehmbarer Luftfilter
31. Bohrung Steckergehäuse
32. Verschluss für Kondenswasserablass (bei Transport, Wartung oder bei zu viel Wasser)
33. Kabeltrommel
34. Netzkabel
35. Verschluss für Kondenswasserablass (nur bei Modell mit Wärmepumpe)
36. Luftauslassgitter

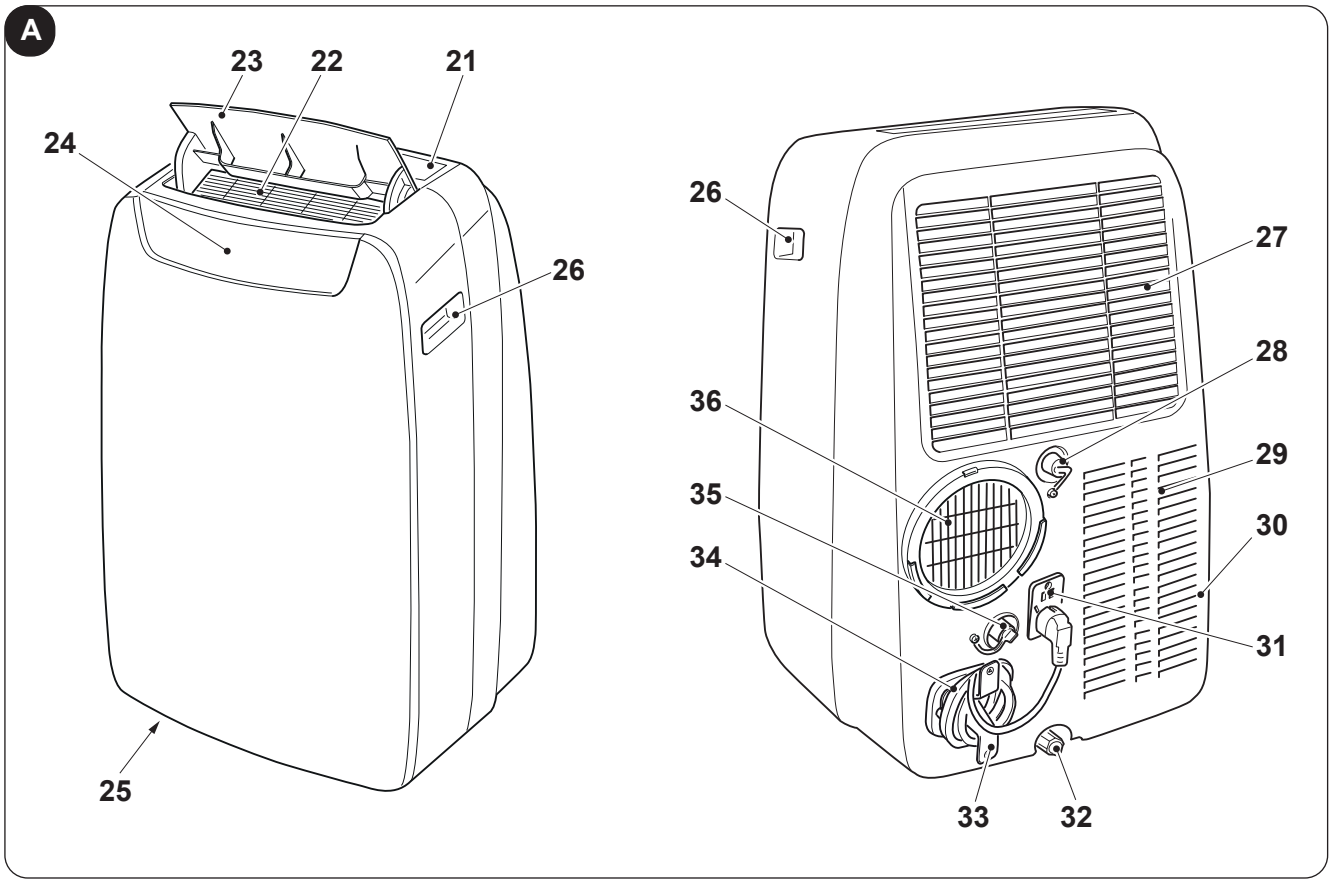

2 - INSTALLATION

2.1 - TRANSPORT DER KLIMAANLAGE

- ***Das Gerät muss in senkrechter Position bewegt und gehandhabt werden.***
- ***Wird sie in liegender Stellung transportiert, muß vor dem ersten Einschalten mindestens eine Stunde abgewartet werden.***
- ***Bevor das Gerät bewegt oder transportiert wird, das Kondenswasser vollständig ablassen. Dazu so vorgehen, wie in Abschnitt 4.2.a beschrieben.***

HINWEIS
Transport des Klimagerätes auf empfindlichen Fußböden (z.B. Holzfußböden.):

- ***Das Kondenswasser vollständig ablassen.***
- ***Handeln Sie mit besonderer Vorsicht bei der Versetzung des Klimageräts, da die Räder den Fußboden zeichnen könnten. Obwohl die Räder aus steifen Material und drehbar sind, können sie durch den Gebrauch beschädigt werden oder verschmutzt sein. Es wird empfohlen zu überprüfen, dass die Räder sauber sind und sich frei bewegen können.***

2.2 - HINWEISE

Werden die nachfolgenden Punkte nicht beachtet, kann das Gerät Schaden nehmen.

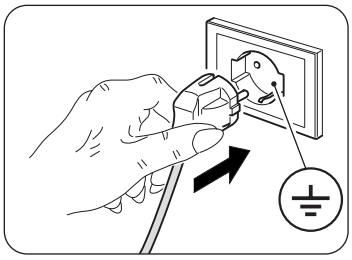

a. Das Klimagerät am Boden auf ebenen und stabilen Oberflächen aufstellen.
b. Das Klimagerät nur an geerdete Steckdosen anschließen.
c. Sicherstellen, dass Gardinen oder andere Gegenstände nicht die Luftansaugfilter verstopfen (Abb.7).
d. Sicherstellen, dass ein Abstand von mindestens 30 cm (Abb. 1) zwischen dem Klimagerät und den umliegenden Gegenständen vorhanden ist.
e. Das Gerät muss immer so benutzt werden, dass die Luftzufuhr und -abfuhr nicht behindert werden
f. Die Klimaanlage darf nicht in Waschräumen installiert werden.
g. Die Klimaanlage darf nur in trockenen Räumen installiert werden.
h. Die Klimaanlage darf nicht in Gegenwart von gefährlichen Materialien, Dämpfen oder Flüssigkeiten in Betrieb genommen werden.
i. Die Luftfilter mindestens einmal pro Woche reinigen.

2.3 - BEWEGLICHE INSTALLATION

Die Klimaanlage muß in einem geeigneten Raum installiert werden. Es wird empfohlen, die Sonneneinstrahlung durch Rollläden, Gardinen, Jalousien zu reduzieren und Fenster sowie Türen geschlossen zu halten.

a. Die Klimaanlage vor einem Fenster oder einer Fenstertür aufstellen.
b. Das Endstück an der Maschine (2) auf dem Schlauch (1) positionieren, wie in Abb. 8 angegeben.
c. Das Endstück (3) auf der gegenüberliegenden Seite des Schlauchs (1) positionieren (Abb. 8).
d. Das Endstück an der Maschine (2) auf den Stutzen des Luftaustritts des Gerätes (36) stecken, wie in Abb. 9 aufgeführt.
e. Das Endstück (3) so positionieren, dass die Luft in den Außenbereich gelangt (Abb. 10)
f. Falls ein Schiebefenster (senkrecht oder waagrecht) oder ein Rollladen zur Verfügung stehen, kann das beiliegende „SLIDER-KIT“ (4) verwendet werden, wodurch eine wirkungsvollere Montage möglich ist. Um das SLIDER KIT zu montieren, den Abbildungen 11 und 12 folgen.
g. Die Klebedichtung anbringen (8) (Abb.12)
h. Das „SLIDER KIT“ positionieren (4) und dieses anpassen (Abb.12)
i. Den Schlauch positionieren (1) und die Dichtung anbringen (9) (Abb.12)
l. Falls gewünscht, den Winkel (5) positionieren (Abb. 12)

Den Schlauch nur so lang wie nötig ziehen, so daß die Luftleitung zwischen Fensterflügel und Fensterzarge eingeklemmt ist.

2.4 - FESTE INSTALLATION

Die Klimaanlage kann auch an Mauer-oder Glaswänden fix montiert werden. Der Luftstrom darf nicht durch Schutzgitter oder ähnliches behindert werden. Eventuelle Schutzgitter müssen einen freien Querschnitt für den Luftstrom von mindestens 140 cm^2 aufweisen.

a. Das Endstück an der Maschine (2) auf dem Schlauch (1) positionieren, wie in Abb. 8 angegeben.
b. Im Fensterglas oder in der Wand eine Bohrung mit einem Durchmesser von 127 mm vornehmen, Abstand vom Fußboden zwischen 300 und 1200 mm (Abb. 13).
c. Das Endstück (7) in der Bohrung der Wand positionieren und die Bohrpunkte anzeichnen (Abb. 14-a, 14-b).
d. Das Endstück (7) entfernen und Bohrungen von 6 mm vornehmen (Abb. 14-c, 14-d).
e. Die mitgelieferten Dübel (10) einsetzen (Abb. 14-e).
f. Das Endstück (7) in der Wandbohrung positionieren und mit den mitgelieferten Schrauben (10) befestigen (Abb. 14-f, 14-g).
g. Das Endstück an der Maschine (2) auf den Stutzen des Luftaustritts des Gerätes (36) stecken, wie in Abb. 9 aufgeführt.
h. Das andere Ende des Schlauchs (1) mit dem Endstück (7) verbinden (Abb.14-i).
i. Verschluss (7a) verschließen, während das Gerät ausgeschaltet ist (Abb.14-h).

2.5 - STROMANSCHLUSS

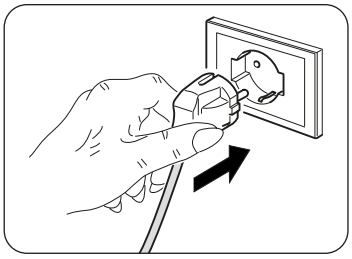

Das Gerät kommt mit einem Netzkabel mit Stecker.
Bevor Sie die Klimaanlage anschließen, stellen Sie sicher, dass:

- Die Werte der Spannung und Frequenz mit den Spezifikationen für den Maschinendaten entsprechen.
- Die Stromleitung mit einer leistungsfähigen Erdverbindung ausgestattet und richtig für die maximale Absorption der Klimaanlage dimensioniert ist.
- Das Stromversorgung des Gerätes muss eine geeignete Pol-Trennvorrichtung in Übereinstimmung mit den nationalen Installationsvorschriften erweisen.
- Das Gerät ausschließlich über eine Steckdose mit Strom versorgt wird, die-kompatibel mit dem mitgelieferten Stecker ist.

Hinweis
Jeder Ersatz des Netzkabels muss durch den Technischen Dienst Olimpia Splendid, oder durch Personal mit ähnlichen Qualifikationen durchgeführt werden.

2.6 - ENTWÄSSERUNG

Je nach Anwendung des Geräts ist es notwendig, den Schlauch für den Kondenswasserabfluss anzuschließen

2.6.a - Gebrauch als Entfeuchter

Um das Gerät richtig zu gebrauchen, folgendermaßen vorgehen (Abbildung 29 und 32):
a. Den Deckel abnehmen (28).
b. Den mitgelieferten Schlauch (12) an den Anschluss anschließen.

Sicherstellen, dass das Endstück des Abflussschlauches (12) an einem Ablaufschacht oder Behälter positioniert ist. Sicherstellen, dass der Schlauch (12) nicht verstopft ist.

c. Falls notwendig, das Endstück (13) an den Schlauch des Kondenswasserabflusses anschließen (12).

2.6.b - Gebrauch als Wärmepumpe (nur bei entsprechend ausgerüsteten Modellen)

Um das Gerät richtig zu gebrauchen, folgendermaßen vorgehen (Abbildung 30 und 33):
a. Den Deckel abnehmen (35).
b. Den mitgelieferten Schlauch (12) an den Anschluss anschließen.

Sicherstellen, dass das Endstück des Abflussschlauches (12) an einem Ablaufschacht oder Behälter positioniert ist. Sicherstellen, dass der Schlauch (12) nicht verstopft ist.

c. Falls notwendig, das Endstück (13) an den Schlauch des Kondenswasserabflusses anschließen (12).

3 - GEBRAUCH DES GERÄTS

Die Betriebsweisen des Klimageräts können sowie mit der Fernsteuerung als auch am Bedienfeld des Klimageräts gewählt werden. Wurde die ausgewählte Funktion empfangen, dann sendet der Summer ein „Beep“ aus.

3.1 - SYMBOLE UND TASTEN AM BEDIENFELD (Abb. b)

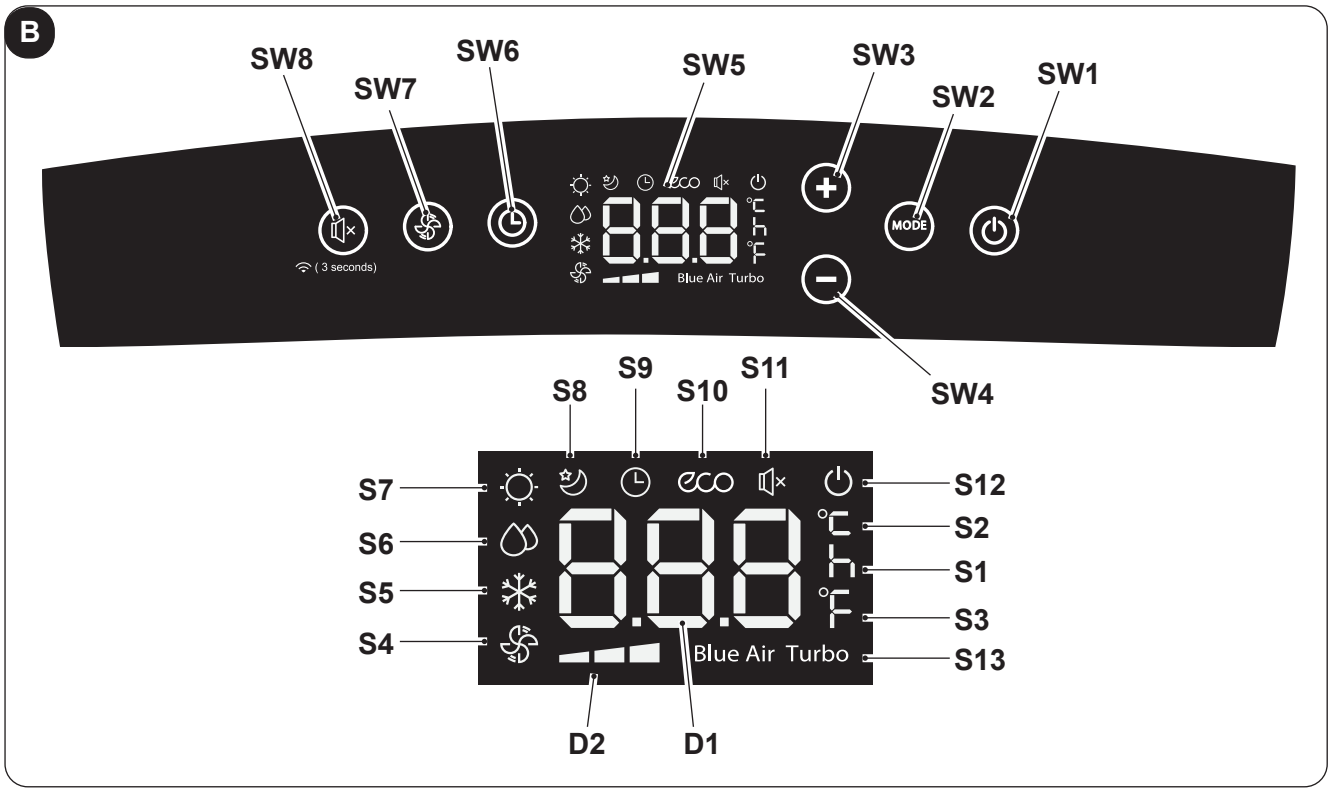

- **SW1**: ON/Stand-by;
- **SW2**: Auswahl der Betriebsart
  ECO - Blue air (auto) =>
  => nur Gebläse =>
  => Entfeuchten =>
  => Heizen (Nur bei der Ausführung mit Wärmepumpe aktiv) =>
  => Kühlen =>
  => Turbo-Kühlung => ...
- **SW3**: Temperatur erhöhen/verzögern
- **SW4**: Temperatur erniedrigen/verzögern
- **SW5**: Display
- **SW6**: Verzögerung Einschalten/Ausschalten der Einheit bestätigen/löschen
- **SW7**: Auswahl der Gebläsegeschwindigkeit
  Minimale Geschwindigkeit =>
  => Mittlere Geschwindigkeit =>
  => Maximale Geschwindigkeit =>
  => Blue air (auto)
- **SW8**: Auswahl der „geräuscharmen“ Funktion / Wireless Suche
- **D1**: Temperatur eingestellt/Timer
- **D2**: Anzeige der Gebläsegeschwindigkeit (siehe „SW7“)
- **S1**: Anzeige der Uhrzeit
- **S2**: Temperaturanzeige °C
- **S3**: Temperaturanzeige F
- **S4**: Betriebsart nur Gebläse
- **S5**: Betriebsart Kühlen
- **S6**: Betriebsart Entfeuchten
- **S7**: Betriebsart Heizen (Nur bei der Ausführung mit Wärmepumpe aktiv)
- **S8**: Betriebsart Sleep
- **S9**: Betriebsart Timer (programmierter Start/Stopp)
- **S10**: Automatische Betriebsart (ECO)
- **S11**: Geräuscharme Betriebsart aktiv
- **S12**: Anzeige Gerät elektrisch versorgt
- **S13**: Turbo-Funktion

3.2 - TASTEN DER FERNSTEUERUNG (Abb. c)

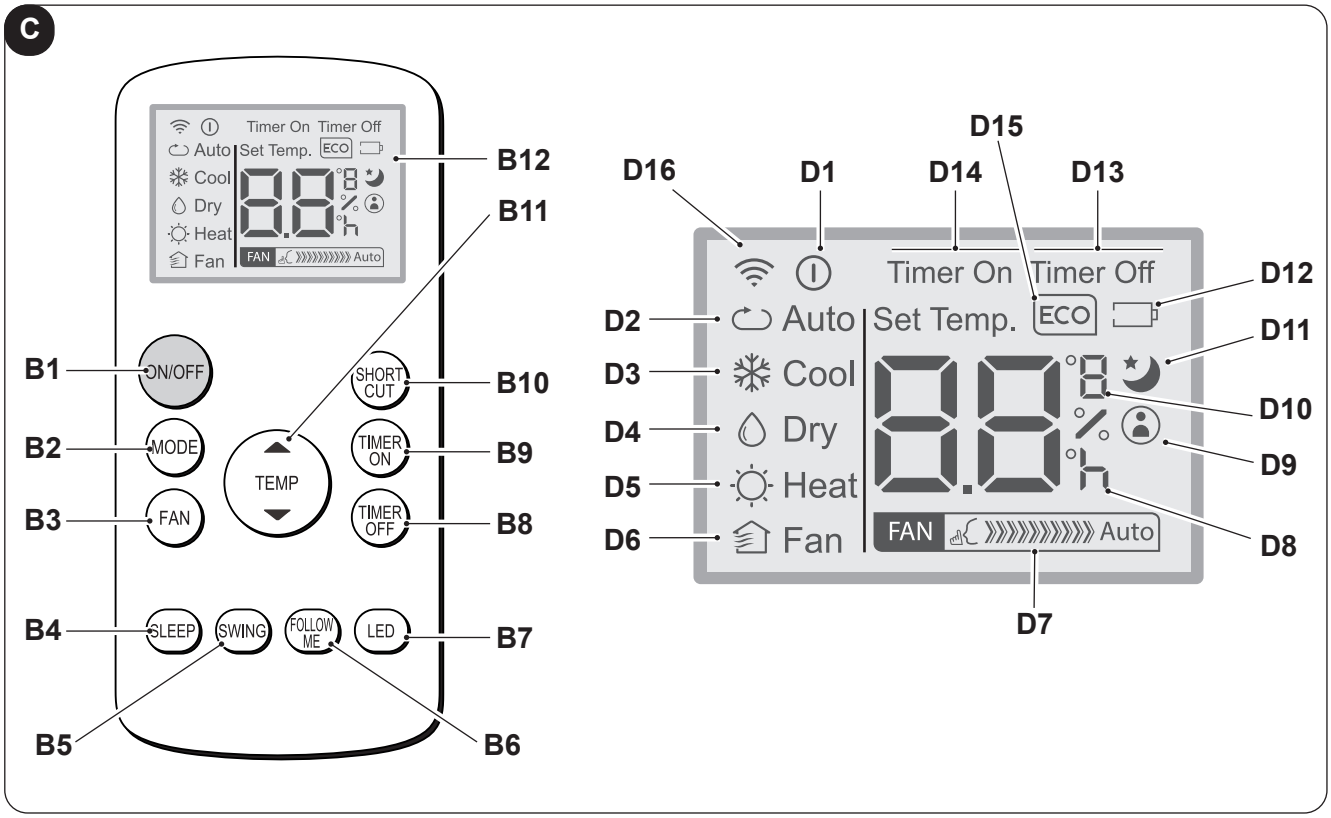

- **B1**: ON/OFF-Taste Gerät einschalten/ ausschalten
  - Symbol (D1) an: Gerät in Betrieb
  - Symbol (D1) aus: Gerät in Stand-by
- **B2**: Auswahl der Betriebsart
  AUTO (Automatisch) ECO =>
  => Kühlen =>
  => Entfeuchten =>
  => Betriebsart Heizen (Nur bei der Ausführung mit Wärmepumpe aktiv) =>
  => nur Gebläse => ...
- **B3**: Auswahl der Gebläsegeschwindigkeit
  Minimale Geschwindigkeit FAN
  =>
  => Mittlere Geschwindigkeit FAN
  =>
  => Maximale Geschwindigkeit FAN
  =>
  => Auto FAN Auto
- **B4**: Schlafmodus aktivieren (ON/OFF)
- **B5**: DEAKTIVIERT
- **B6**: Funktion FOLLOW ME aktivieren/deaktivieren
- **B7**: Aktivieren / Deaktivieren der Anzeige auf der Maschinensteuertafel
- **B8**: Einstellung der geplante Abschaltung der Einheit
- **B9**: Einstellung des geplanten Start der Einheiten
- **B10**: Shortcut (SHORT CUT)
- **B11**: Temperaturerhöhung ▲
  Temperaturabsenkung ▼
- **B12**: Display
- **D1**: Anzeige Gerät in Funktion
- **D2**: Automatische Betriebsart (ECO)
- **D3**: Betriebsart Kühlen (COOL)
- **D4**: Betriebsart Entfeuchten (DRY)
- **D5**: Betriebsart Heizen(HEAT) (Nur bei der Ausführung mit Wärmepumpe aktiv)
- **D6**: Betriebsart nur Gebläse (FAN)
- **D7**: Anzeige Gebläsegeschwindigkeit (siehe „B3“)
- **D8**: Anzeige der „Uhrzeit“ programmierter Start/ Stopp
- **D9**: Anzeige „FOLLOW ME“-Funktion aktiv
- **D10**: Temperaturanzeige °C (F)
- **D11**: Anzeige „SLEEP“-Funktion aktiv
- **D12**: Anzeige Batterie Fernsteuerung leer
- **D13**: Anzeige „TIME OFF“-Funktion aktiv
- **D14**: Anzeige „TIME ON“-Funktion aktiv
- **D15**: Anzeige „ECO“-Funktion aktiv
- **D16**: Übertragungssignal der Fernsteuerung

3.3 - BENUTZUNG DER FERNBEDIENUNG



Die mit dem Klimagerät mitgelieferte Fernsteuerung ist ein Gerät, mit dem Sie das Gerät auf bequem benutzen können. Gehen Sie bitte sehr sorgfältig mit der Fernbedienung um, insbesondere:

- sollte sie nicht nass gemacht werden (nicht mit Wasser reinigen oder in den Regen legen).
- darf sie nicht fallen gelassen werden oder heftige Stöße erleiden.
- darf sie nicht direkter Sonneneinstrahlung ausgesetzt werden.

- ***Keine gebrauchte und neue Batterien gemeinsam oder Batterien unterschiedlicher Hersteller verwenden.***
- ***Die Batterien nicht in der Fernbedienung lassen, falls man vorhat diese länger als 2 Monate nicht zu verwenden.***

- ***Das direkte Sonnenlicht kann den Betrieb des Empfängers des Infrarot-Signals stören.***
- ***Die Luftlinie zwischen der Fernbedienung und dem Gerät muss frei sein.***
- ***Sollte das von der Fernbedienung kommende Signal ein anderes Gerät stören sollte, dieses an einen anderen Ort versetzen oder den Kundendienst benachrichtigen.***
- ***Elektronische Lampen und Leuchtstofflampen können die Übertragung von der Fernbedienung zum Klimagerät stören.***
- ***Wird die Fernbedienung längere Zeit nicht benutzt, sind die Batterien herauszunehmen.***

3.3.a - Die Fernbedienung wird ohne Batterien geliefert.

Zum ordnungsgemäßen Einlegen der Batterien:

a. Die Klappe des Batteriefachs abziehen (Abbildung 15).
b. Die Batterien ins Batteriefach einlegen (Abbildung 15).

Die auf dem Boden des Batteriefachs angezeigte Polarität ist strikt einzuhalten.

c. Klappe wieder korrekt schließen (Abb.18).

3.3.b - Austausch der Batterien

Die Batterien sind auszutauschen, wenn am Display das Symbol ▭ erscheint

Immer neue Batterien verwenden. Die Verwendung alter Batterien oder Batterien verschiedenen Typs können die Funktionsweise der Fernbedienung beeinträchtigen.

Die Fernbedienung funktioniert mit zwei 1,5V Alkalibatterien (Typ AAA) (Abb.15).

Wenn die Batterien leer sind, müssen sie jeweils paarweise ausgetauscht und den vorgesehenen Sammelbehältern zugeführt oder gemäß den örtlichen Vorschriften entsorgt werden.

- Wird die Fernbedienung für ein paar Wochen oder länger nicht benutzt, nehmen Sie die Batterien heraus. **Etwaige Leckagen der Batterien können die Fernbedienung beschädigen.**

Die Batterien nicht aufladen oder auseinander nehmen. Die Batterien nicht ins Feuer werfen. Sie können Feuer fangen oder explodieren.

Tropft die Batterieflüssigkeit auf Haut oder Kleidung muss sie mit sauberem Wasser gründlich abgewaschen werden. Die Fernbedienung nicht mit Batterien benutzen, an denen bereits Leckagen aufgetreten sind. Die in den Batterien enthaltenen Chemikalien können Verbrennungen oder andere Gesundheitsrisiken hervorrufen.

3.3.c - Position der Fernbedienung

- Die Fernbedienung in einer Position halten, aus der das Signal den Empfänger (24) des Geräts erreicht (max. Abstand ca. 8 Meter - bei vollen Batterien) (Abbildung 28). Durch Hindernisse (Möbel, Vorhänge, Wände, usw.) zwischen der Fernbedienung und dem Gerät wird die Reichweite der Fernbedienung reduziert.

3.4 - BEDIENUNG DES GERÄTS

Um das Gerät zu benutzen, folgendermaßen vorgehen.

Um eventuelle Schäden am Kompressor vorzubeugen, ist jede Inbetriebnahme in Bezug auf den letzten Stopp um 3 Minuten verzögert.

3.4.a - Vorbereitende Maßnahmen

- ***Das Gerät auf eine stabile, nicht geneigte Oberfläche stellen, die mindestens 20/30 cm von der Wand oder anderen Gegenständen entfernt ist, um eine einwandfreie Luftzirkulation zu garantieren (Fig.1). Auf einer wasserfesten Oberfläche aufstellen, denn eventuell austretendes Wasser kann Möbel oder den Boden beschädigen.***
- ***Das Gerät nicht direkt auf Teppiche, Handtücher, Decken oder andere saugende Oberflächen stellen.***
- ***Den Stecker in die Steckdose stecken. Das Gerät sendet ein „Beep“ aus und am Display erscheint Symbol ⏻ und die Raumtemperatur in °C wird angezeigt.***

Bevor das Gerät an die Stromversorgung angeschlossen wird, sicherstellen, dass die Angaben auf dem Typenschild mit denen des Stromnetzes übereinstimmen.

3.4.b - Das Gerät an-/ausschalten

a. Um das Gerät in Betrieb zu nehmen, Taste „**ON/OFF**“ an der Fernsteuerung oder Taste ⏻ am Bedienfeld drücken.

b. Ein Beep zeigt an, dass das Gerät läuft und die Klappe hebt sich.

c. Am Bedienfeld schaltet Symbol ⏻ an.

d. Wurde mit der Fernsteuerung eingeschaltet, dann erscheint auf dessen Display das Symbol ⏻.

e. Steht das Gerät über einen längeren Zeitraum still, dann muss dieses zurückgesetzt werden (Reset). Dazu den Stecker aus der Steckdose ziehen, 5 - 10 Sekunden warten und diesen wieder einstecken. Ein Beep zeigt an, dass das Gerät betriebsbereit ist.

3.5 - BETRIEBSART AUTO (Automatisch)

a. Wird diese Betriebsart eingestellt, dann schaltet das Gerät automatisch die Funktion KÜHLEN oder HEIZEN (nur bei Modell mit Wärmepumpe) oder die Funktion GEBLÄSE ein, je nach Raumtemperatur oder eingestellter Temperatur. Die Raumtemperatur wird fortlaufend kontrolliert, um im klimatisierten Raum einen optimalen Komfort zu erreichen.

b. Um diese Betriebsart zu wählen, eine oder mehrmals die Taste „MODE“ drücken (an der Fernsteuerung oder am Bedienfeld), bis das entsprechende Symbol ECO und Blue Air” am Display des Bedienfelds und/oder das Symbol Auto am Display der Fernsteuerung erscheint.

c. In der Betriebsart **AUTO**, kann die Gebläsegeschwindigkeit nicht gewählt werden.

3.6 - BETRIEBSART KÜHLEN (COOL)

a. Wird diese Betriebsart gewählt, dann wird der Raum durch das Gerät entfeuchtet und gekühlt.
Diese Betriebsart kann ausgewählt werden, in dem einmal oder mehrmals die Taste „**MODE**“ gedrückt wird (an der Fernbedienung oder am Bedienfeld), bis das Symbol ❄ am Display erscheint.

b. In dieser Betriebsart ist das Gebläse immer angeschaltet und die gewünschte Geschwindigkeit kann mit der Taste „**FAN**“ an der Fernsteuerung oder mit der Taste ⊛ am Bedienfeld gewählt werden. Die Gebläsegeschwindigkeit wird angezeigt, wie in Abschnitt „3.1“ (Punkt SW7) und „3.2“ (PunktB3) dargestellt.

c. Die Temperatureinstellung ist zwischen 17°C und 30°C (62F - 86F) mit Abstufungen von 1°C möglich und kann mit den Tasten **+/-** am Bedienfeld oder mit den Tasten ▲ ▼ der Fernbedienung eingestellt werden.

d. Nach einer gewissen Zeitspanne (maximal drei Minuten) ab Aktivierung der Betriebsart startet der Kompressor und das Gerät beginnt damit, Kälte abzugeben.

3.7 - BETRIEBSART TURBO-KÜHLUNG

- **Diese Funktion kann nur vom Bedienfeld des Gerätes aktiviert werden.**

a. Diese Betriebsart kann gewählt werden, in dem einmal oder mehrmals die Taste **„MODE**“ am Bedienfeld gedrückt wird, bis am Display die Symbole ❄ und „**Turbo**“ erscheinen.

b. Die Funktion schaltet das Gerät direkt in die Betriebsart Kühlen, mit einer Temperatur von 17°C und der maximalen Gebläsegeschwindigkeit, so dass die eingestellte Temperatur schneller erreicht wird.

c. In dieser Betriebsart können Gebläsegeschwindigkeit und Temperatur nicht geregelt werden.

d. Um die Funktion auszuschalten, Taste „**MODE“** am Bedienfeld drücken oder das Gerät ausschalten.

3.8 - BETRIEBSART ENTFEUCHTEN (DRY)

a. Wird diese Betriebsart gewählt, dann wird der Raum entfeuchtet.
Diese Betriebsart kann ausgewählt werden, in dem einmal oder mehrmals die Taste „**MODE**“ gedrückt wird (an der Fernbedienung oder am Bedienfeld), bis das entsprechende Symbol am Display erscheint.

- am Bedienfeld - am Display der Fernbedienung.

b. In der Betriebsart **DRY** können Gebläsegeschwindigkeit und Temperatur nicht geregelt werden.
Der Gebläsemotor läuft auf niedriger Geschwindigkeit.

c. Türen und Fenster geschlossen halten, um einen besseren Entfeuchtungseffekt zu erreichen.
Den Schlauch der Luftabführung NICHT am Fenster positionieren.

d. Den Schlauch des Kondenswasserflusses anschließen (Abschnitt 2.6.a)

3.9 - BETRIEBSART BELÜFTEN (FAN)

a. In dieser Betriebsart hat das Gerät keinen Einfluss auf Temperatur oder Luftfeuchtigkeit der Raumluft; die Luft wird nur umgewälzt.

b. Diese Betriebsart kann ausgewählt werden, in dem einmal oder mehrmals die Taste „**MODE**“ gedrückt wird (an der Fernbedienung oder am Bedienfeld), bis das Symbol am Display des Bedienfeldes und/oder der Fernbedienung erscheint.

- Symbol am Bedienfeld - Symbol am Display der Fernbedienung

c. In dieser Betriebsart ist das Gebläse immer angeschaltet und die gewünschte Geschwindigkeit kann mit der Taste „**FAN**“ an der Fernsteuerung oder mit der Taste am Bedienfeld gewählt werden.

d. Die Gebläsegeschwindigkeit wird am Display angezeigt, wie in Abschnitt „3.1“ (Punkt SW7) und „3.2“ (Punk D7) dargestellt.

3.10 -BETRIEBSART HEIZEN (HEAT)

(nur beim Modell mit Wärmepumpe)

a. Wird diese Betriebsart gewählt, dann heizt das Gerät den Raum.

b. Diese Betriebsart kann ausgewählt werden, in dem einmal oder mehrmals die Taste „**MODE**“ gedrückt wird (an der Fernbedienung oder am Bedienfeld), bis das Symbol am Display erscheint.

c. In dieser Betriebsart ist das Gebläse immer angeschaltet und die gewünschte Geschwindigkeit kann mit der Taste „**FAN**“ an der Fernsteuerung oder mit der Taste am Bedienfeld gewählt werden.
Die Gebläsegeschwindigkeit wird angezeigt, wie in Abschnitt „3.1“ (Punkt SW7) und „3.2“ (Punkt D7) dargestellt.

d. Die Temperatureinstellung ist zwischen 17°C und 30°C (62F - 86F) mit Abstufungen von 1°C möglich und kann mit den Tasten +/- am Bedienfeld oder mit den Tasten ▲ ▼ der Fernbedienung eingestellt werden.

e. Nach einer gewissen Zeitspanne (maximal drei Minuten) nach Aktivierung der Betriebsart startet der Kompressor und das Gerät beginnt, Wärme abzugeben.

f. Den Schlauch des Kondenswasserflusses anschließen (Abschnitt 2.6.b)

3.11 -BETRIEBSART TIMER

a. Mit dieser Betriebsart kann das Ein- oder Ausschalten des Geräts programmiert werden.

b. Die Verzögerung kann sowohl mit der Fernbedienung als auch am Bedienfeld eingestellt, aktiviert und gelöscht werden.

3.11.a - Programmiertes Anschalten

a. Ist das Gerät in Standby, Betriebsart, gewünschte Temperatur und Gebläsegeschwindigkeit auswählen.

- Am Bedienfeld:
  - Taste ⏲ drücken und die gewünschte Verzögerung vor dem Einschalten mit den Tasten +/- wählen**.**
  - Um die Funktion zu aktivieren, Taste ⏲ drücken oder etwa 5 Sekunden warten, bis die eingestellte Zeit am Display nicht mehr blinkt (am Display wird wieder die Raumtemperatur angezeigt). Symbol 🕒 erleuchtet.
- An der Fernbedienung:
  - Taste „**TIMER ON**“ drücken, um in die Funktion zu gelangen, dann ein oder mehrmals die Taste „**TIMER ON**“ drücken, bis die Einschaltverzögerung eingegeben ist.
  - Die Fernsteuerung auf das Gerät richten; ein Beep bestätigt, dass die Funktion aktiv ist.
  - Das Symbol 🕒 am Bedienfeld und die Anzeige „**Timer On**“ am Display der Fernbedienung erleuchten.

b. Ist die eingegebene Zeit vorüber, dann startet das Gerät mit den gleichen Einstellungen (Betriebsart, Temperatur und Gebläsegeschwindigkeit), die es vor dem Ausschalten hatte.

c. Die Zeit kann mit Stufen von 30 Minuten bis 10 Stunden und mit Stufen von 60 Minuten von 10 bis 24 Stunden eingegeben werden.

d. Wird der Apparat gestartet oder die Timereinstellung auf „**0.0h**“ reguliert, dann wird die programmierte Einschalteinstellung gelöscht.

3.11.b - Programmiertes Ausschalten

a. Wenn das Gerät in Funktion ist, kann die Ausschaltverzögerung eingegeben werden.

- Am Bedienfeld:
  - Taste ⏲ drücken und die gewünschte Ausschaltverzögerung mit den Tasten +/- wählen.
  - Um die Funktion zu aktivieren, Taste ⏲ drücken oder etwa 5 Sekunden warten, bis die eingestellte Zeit am Display nicht mehr blinkt (am Display wird wieder die Raumtemperatur angezeigt). Symbol 🕒 erleuchtet.
- An der Fernbedienung:
  - Taste „**TIMER Off**“ drücken, um in die Funktion zu gelangen, dann ein oder mehrmals die Taste „**TIMER OFF**“ drücken, bis die Einschaltverzögerung eingegeben ist.
  - Die Fernsteuerung auf das Gerät richten; ein Beep bestätigt, dass die Funktion aktiv ist.
  - Das Symbol 🕒 am Bedienfeld und die Anzeige „**Timer Off**“ am Display der Fernbedienung erleuchten.

b. Ist die eingegebene Verzögerung vorüber, dann schaltet das Gerät aus.

c. Die Zeit kann mit Stufen von 30 Minuten bis 10 Stunden und mit Stufen von 60 Minuten von 10 bis 24 Stunden eingegeben werden.

d. Wird der Apparat ausgeschaltet oder die Timereinstellung auf „**0.0h**“ reguliert, dann wird die programmierte Ausschalteinstellung gelöscht.

3.12 -WEITERE FUNKTIONEN

3.12.a - Funktion SILENT (geräuscharm)

- **Diese Funktion kann nur vom Bedienfeld des Gerätes aktiviert werden.**

a. Ist das Gerät in Betrieb, Taste SW8 (Lautsprecher) drücken; das Lautsprecher-Symbol wird angezeigt. Die Gebläsegeschwindigkeit stellt sich automatisch auf das Minimum.

b. Die Taste nochmals drücken, um die Funktion auszuschalten.

3.12.b - Funktion SLEEP

- **Diese Funktion kann nur durch die Fernbedienung aktiviert werden.**
- **Diese Funktion steht in den Betriebsarten Entfeuchten (DRY) und NUR BELÜFTEN (FAN) nicht zur Verfügung.**

a. Während das Gerät in Betrieb ist, die Taste „**SLEEP**“ an der Fernbedienung drücken. Am Bedienfeld und am Display der Fernbedienung wird Symbol 🌙 angezeigt.

Das Gerät senkt (beim Kühlen) oder erhöht (beim Heizen) die eingegebene Temperatur 30 Minuten lang um 1°C (1 oder 2 F).

b. Danach senkt (beim Kühlen) oder erhöht (beim Heizen) das Gerät die eingegebene Temperatur weitere 30 Minuten lang um 1°C (1 oder 2 F).

c. Diese Temperatur wird 7 Stunden lang beibehalten, um dann auf die zuvor gewählte Temperatur zurückzukehren.
Nach dieser Zeitspanne funktioniert das Gerät wieder, wie zuvor programmiert.

d. Um die Funktion zu unterbrechen, Taste „**SLEEP**“ an der Fernbedienung drücken, das Symbol am Bedienfeld und am Display der Fernbedienung erlischt.

3.12.c - Funktion FOLLOW ME

- **Diese Funktion kann nur durch die Fernbedienung aktiviert werden.**
- **Diese Funktion steht in den Betriebsarten Entfeuchten (DRY) und NUR BELÜFTEN (FAN) nicht zur Verfügung.**

In dieser Betriebsart funktioniert die Fernbedienung als Thermostat.

a. Während das Gerät in Betrieb ist, die Taste „ **FOLLOW ME**“ an der Fernbedienung drücken.

b. Sich mit der Fernbedienung im Raum vom Gerät entfernen (maximal 7 - 8 Meter) und dieses auf das Gerät richten; dabei sicherstellen, dass sich dazwischen keine Hindernisse befinden.

c. Die gewünschte Temperatur an der Fernbedienung eingeben; der Apparat funktioniert solange, bis die an der Fernbedienung eingegebene Temperatur im Bereich, in dem diese sich befindet, erreicht ist.

d. Die Fernbedienung sendet ein Signal an das Gerät; erhält sie maximal innerhalb von 7 Minuten keine Antwort, dann schaltet die Funktion aus.

e. Um die Funktion auszuschalten, die Taste „**FOLLOW ME**“ an der Fernbedienung drücken oder das Gerät ausschalten.

3.12.d - Einstellung der Maßeinheit der Temperatur

Bei der Maßeinheit der Raumtemperatur und der einzustellenden Temperatur kann zwischen °**C** (Celsius) oder F (Fahrenheit) gewählt werden.
Wie folgt vorgehen:

- **Am Bedienfeld** gleichzeitig die Tasten **+** e **-** etwa drei Sekunden lang drücken.
  Am Display des Bedienfelds erscheint die gewünschte Maßeinheit.
- **An der Fernbedienung** die mittlere Taste **TEMP** etwa drei Sekunden drücken.
  Am Display der Fernbedienung erscheint die gewünschte Maßeinheit.

Abänderungen der Maßeinheit müssen sowohl am Bedienfeld als auch an der Fernbedienung vorgenommen werden.

3.12.e - Ausrichtung des Luftstroms

- **Diese Funktion kann nur durch die Fernbedienung aktiviert werden.**

a. Beim Start des Geräts öffnet sich die Klappe vollkommen.

b. Wird die Taste „**SWING**“ an der Fernbedienung gedrückt, dann beginnt die Klappe automatisch zu schwingen.

c. Um die Klappe in einer bestimmten Position festzustellen, Taste „**SWING**“. drücken.
Erneut drücken, falls die Klappe wieder schwingen soll.

3.12.f - Funktion Short Cut

- **Diese Funktion kann nur durch die Fernbedienung aktiviert werden.**

a. Während das Gerät in irgendeiner Betriebsart läuft, die Taste „**SHORT CUT**“ an der Fernbedienung drücken und das Gerät geht direkt auf die Betriebsart „**AUTO**“ mit einer Temperatur von 26°C (80F) über.

3.12.g - Auto-Restart

a. Falls das Gerät aufgrund einer Stromunterbrechung ausgeht, dann schaltet sich dieses wieder mit den zuvor eingegebenen Einstellungen ein, wenn der Strom zurückkehrt.

3.12.h - WLAN

a. Drückt man die Taste SW8 etwa 3 Sekunden lang, wird die „WLAN“-Funktion aktiviert, auf dem Display erscheint „**AP**“ in Erwartung der Verbindung mit der Vorrichtung.

Für die Verbindung mit dem WLAN-Netz und die Verwendung der App lesen Sie bitte das beiliegende WLAN-Handbuch.

4 - WARTUNG UND REINIGUNG

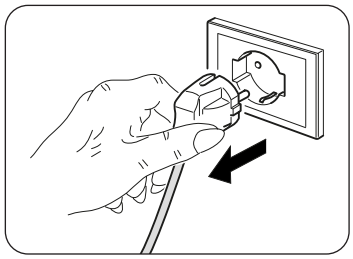

Vor Wartungseingriffen und Reinigungen immer sicherstellen, dass der Stecker aus der Steckdose gezogen wurde.

Beim Herausnehmen des Filters die Metallteile des Geräts nicht berühren.
Verletzungsgefahr durch scharfe Kanten.

Zur Reinigung der Innenteile des Klimageräts kein Wasser verwenden.
Wasser kann die Isolierung beschädigen und somit eine erhöhte Stromschlaggefahr bewirken.

4.1 - REINIGUNG

4.1.a - Das Gerät und die Fernbedienung reinigen

Das Gerät und die Fernbedienung mit einem trockenen Tuch reinigen.
Es kann auch ein mit kaltem Wasser angefeuchteter Lappen zur Reinigung des Geräts verwendet werden, falls dieses stark verschmutzt ist.

Zur Reinigung des Geräts keine chemisch behandelten oder antistatischen Lappen verwenden.

Weder Benzin, Lösungsmittel, Poliermittel, Lösungsmittel oder Ähnliches verwenden.
Diese Produkte können Brüche oder Verformungen der Kunststoffoberfläche verursachen.

4.1.b - Wartung des Luftfilters

Das Filtersystem besteht aus einem Netzfilter (Abb. 34 Pos. 27a) und einer Reihe von Zusatzfiltern, die wahlweise (Abb. 34 Pos. 15) verwendet werden können.
Um eine gute Filtration der Raumluft und einen optimalen Betrieb Ihres Gerätes zu gewährleisten, müssen die Luftfilter regelmäßig gereinigt werden.

Die Zusatzfilter sind nach etwa 500 Betriebsstunden zu ersetzen. Für einen einwandfreien Betrieb des Filtersystems verwenden Sie ausschließlich Originalersatzteile.

4.1.c - Reinigung des Luftfilters

Ein schmutziger Luftfilter mindert die Kühlkapazität des Geräts.
Reinigen Sie diesen daher alle zwei Wochen.

a. Das Gitter (27) mit dem Filter (27a) aushaken und anheben, um es aus dem Gerät zu nehmen (Abb. 19).
b. Den Filter (27a) aus dem Gitter (27) (Abb.20) nehmen.
c. Den Luftfilter (27a) mit einem Staubsauger reinigen oder mit Wasser abwaschen, dann an einem kühlen Ort trocknen lassen.

Falls der Filter (27a) beschädigt ist, diesen austauschen.

e. Überprüfen, dass der Filter (27a) vollkommen trocken ist.
f. Den Filter (27a) wieder in das Gitter (27) einsetzen; dabei auf die korrekte Position achten (Abb. 22).
g. Eventuelle Flusen von den Lamellen absaugen (Abb. 21).
h. Das Gitter (27) mit dem Filter (27a) am Gerätekörper anbringen und überprüfen, dass es korrekt eingehakt ist.

Das Gerät nicht ohne den Filter (27a) benutzen

4.1.d - Reinigung des Luftansaugfilters

Ist der Ansaugfilter verschmutzt, dann vermindert sich die Geräteleistung.

a. Filter (30) seitlich herausziehen (Abb. 24).

b. Den Filter (30) mit einem Staubsauger reinigen oder mit Wasser abwaschen, dann an einem kühlen Ort trocknen lassen.

Ist der Filter (30) beschädigt, diesen austauschen.

c. Überprüfen, dass der Filter (30) vollkommen trocken ist.

d. Den Filter (30) wieder korrekt einsetzen (Abb. 25).

e. Eventuelle Flusen vom Gitter absaugen (Abb. 25).

Das Gerät nicht ohne den Filter (30) benutzen.

4.1.e - Tipps zum energiesparen

Nachstehend ein paar einfache Tipps zur Reduzierung des Verbrauchs:

- Die Filter stets sauber halten (siehe Kapitel Wartung und Reinigung).
- Türen und Fenster in den zu klimatisierenden Räumen geschlossen halten.
- Ungehinderte Sonneneinstrahlung in den Raum verhindern (z.B. Vorhänge zuziehen, Fensterläden schließen, Rollläden herunterfahren).
- Den Luftstrom (Ein- und Ausgang) des Geräts nicht behindern; dies mindert nicht nur die Leistung sondern beeinträchtigt auch den korrekten Betrieb und führt zu möglichen, irreparablen Schäden.

4.2 - WARTUNG

Soll das Gerät über einen längeren Zeitraum nicht verwendet werden, folgendermaßen vorgehen:

a. Einige Stunden lang (etwa 1 - 2 Stunden) das Gerät in der Betriebsart „nur Gebläse“ einschalten, damit das Gerät im Innenbereich trocknet.

b. Das Klimagerät stoppen und die Versorgung trennen.

c. Luftfilter reinigen.

d. Das Kondenswasser vollständig ablassen.

e. Das Stromkabel (34) auf die Kabeltrommel (33) aufrollen und den Stecker in den entsprechenden Sitz einführen (31) (Abb.31).

f. Die Batterien aus der Fernbedienung nehmen.

Vorab-Kontrollen vor dem Betrieb des Klimageräts:

a. Die Filter nach längerem Nichtgebrauch des Klimageräts reinigen.

b. Sicherstellen, dass der Lufteintritt und -Austritt nicht verstopft ist (vor allem nach längerem Nichtgebrauch des Klimageräts).

4.2.a - Abfluss von Kondenswasser

Erreicht das Kondenswasser im unteren Behälter das vorbestimmte Niveau, dann sendet das Gerät 8 Mal ein Beep aus; am Bedienfeld wird „**P1**“ angezeigt und das Gerät unterbricht seinen Betrieb (der Gebläsemotor läuft weiter). In diesem Fall:

a. Den Stecker aus der Steckdose ziehen.

b. Das Gerät vorsichtig in eine Position stellen, die sich zum Ablassen des Wassers eignet.

c. Den Ablassdeckel (32) und den Gummistöpsel (32a) (Abb.26) entfernen.

Überprüfen, dass der Ablassdeckel (32) wieder korrekt aufgeschraubt ist, um Wasserverluste zu vermeiden.

d. Das gesamte Wasser auslaufen lassen.

e. Den Gummistöpsel (32a) wieder aufsetzten und den Ablassdeckel (32) (Abb.27) verschrauben.

f. Den Stecker in die Steckdose stecken und das Gerät wieder anschalten, bis Anzeige „**P1**“ ausgeht.

Falls dieser Fehler erneut auftritt, sich mit dem Kundendienst in Verbindung setzen.

4.2.b - Fehlercodes

Während das Gerät in Betrieb ist, könnten Störungen angezeigt werden, die den Betrieb unterbrechen. In diesen Fällen werden am Bedienfeld Fehlercodes angezeigt.

- **P1** Untere Wanne voll.
    - Diese leeren, wie in Abschnitt 4.2.a beschrieben

- **F1** Filterreinigung.
    - Alle 250 Betriebsstunden des Motors wird die Meldung **F1** angezeigt. Mit der Filterreinigung fortfahren (Abschnitte 4.1.b - 4.1.c - 4.1.d) und den Stundenzähler resetten, dazu die taste "**ON/OFF**" am Bedienfeld des Geräts 5 Sekunden lang gedrückt halten.

- **E1** Fehler Sensor Raumtemperatur.
- **E2** Fehler Sensor Verdampfertemperatur.
- **E3** Fehler Sensor Kondensatortemperatur
- **E4** Kommunikationsfehler Display Bedienfeld.

In diesen Fällen:

a. Den Apparat von der Stromversorgung trennen
b. einige Minuten warten
c. den Stecker wieder in die Steckdose stecken
d. das Gerät neu starten.

Falls die Störung weiterhin bestehen bleibt und der Fehlercode nicht ausgeht, das Gerät von der Stromversorgung trennen und sich mit dem Kundendienst in Verbindung setzen.

5 - TECHNISCHE DATEN

Die technischen Daten entnehmen Sie dem am Gerät angebrachten Typenschild (Abb. 2).

• Abmessungen (L x H x B)	490 x 765 x 425 mm
• Temperaturgrenzen bei Kühlbetrieb	17°C-35°C (62 F - 95 F)
• Temperaturgrenzen bei Entfeuchtungsbetrieb	13°C-35°C (55 F - 95 F)
• Grenzen der Betriebstemperaturen beim Heizen (Wärmepumpe)	5°C-30°C (41 F - 86 F)
• Kältegas	R290

6 - SCHALTPLAN

Der in Abbildung 35 dargestellte Schaltplan.

OPTIONAL ***Dieses Symbol zeigt an, dass das Element optional ist.***

7 - STÖRUNGEN UND MÖGLICHE ABHILFEN

STÖRUNGEN	URSACHE	WELCHE MASSNAHME MUSS ERGRIFFEN WERDEN?
Das Gerät funktioniert nicht.	Stromversorgung unterbrochen. Netzstecker gezogen.	Abwarten. Den Stecker in die Steckdose stecken.
Das Gerät startet nicht.	P1 Fehlercode --- Die Umgebungstemperatur ist bei Betriebsweise KÜHLEN niedriger als die eingestellte Temperatur	Der Sammelbehälter des Wassers ist voll. Gerät ausschalten, das Wasser aus dem Behälter leeren und das Gerät neu starten. --- Temperatur zurücksetzen
Das Gerät funktioniert nur kurze Zeit.	Die eingestellte Temperatur liegt zu nahe an der Raumtemperatur. --- Hindernisse an der Ansaugvorrichtung der Ausseneinheit.	Eingestellte Temperatur senken. --- Eventuelle Hindernisse entfernen. Kundendienst rufen.
Das Gerät kühlt nicht richtig	Die Luftfilter sind durch Staub, Flusen oder Tierhaare verstopft --- Der Abflussschlauch ist nicht angeschlossen oder blockiert --- Das Gerät hat ein niedriges Kühlniveau --- Die Temperatureinstellung ist zu hoch --- Im Raum sind Türen und Fenster offen --- Der Raum ist zu groß --- Es sind Wärmequellen im Raum vorhanden	Gerät ausschalten und die Filter entsprechend den Anleitungen reinigen --- Gerät ausschalten, Schlauch abnehmen, eventuelle Verstopfungen entfernen und den Schlauch wieder anschließen --- Sich mit dem Kundendienst in Verbindung setzen, um das Gerät überprüfen zu lassen und Kältemittel nachzufüllen --- Die eingestellte Temperatur vermindern --- Sicherstellen, dass alle Fenster und Türen geschlossen sind --- Den Kühlbereich überprüfen --- Wärmequellen, falls möglich, entfernen
Das Gerät ist laut und vibriert stark	Die Auflagefläche des Gerätes ist nicht nivelliert --- Die Luftfilter sind durch Staub, Flusen oder Tierhaare verstopft	Das Gerät auf eine ebene und nivellierte Fläche stellen --- Gerät ausschalten und die Filter entsprechend den Anleitungen reinigen
Das Gerät macht ungewöhnliche Geräusche	Dieses Geräusch wird durch den Fluss des Kältemittels in der Einheit verursacht	Dies ist völlig normal
Während des Bewegens der Klimaanlage tritt Wasser aus. Im Kühl-, Nacht- und Automatikbetrieb ist die Mindestgeschwindigkeit nicht wählbar.	Die Klimaanlage wird geneigt oder umgelegt. Die Raumtemperatur ist zu niedrig	Vor der Handhabung das Wasser entleeren. Das Verhalten der Klimaanlage ist normal.

Niemals versuchen, das Gerät selbstständig zu reparieren.

Falls das Problem weiterhin besteht, wenden Sie sich an den örtlichen Händler oder an den nächsten Kundendienst. Legen Sie dabei detaillierte Angaben zur Störung und zum Gerätemodell vor.

ÍNDICE GENERAL

0 - ADVERTENCIAS 2
0.1 - INFORMACIONES GENERALES 2
0.2 - SIMBOLOGÍA.....2
0.2.1 - Pictogramas informativos 2
0.3 - ADVERTENCIAS GENERALES 3
0.4 - USO PREVISTO 5
0.5 - ZONAS DE RIESGO.....6
0.6 - ADVERTENCIAS PARA EL GAS REFRIGERANTE R290 6

1 - DESCRIPCIÓN DEL APARATO.....11
1.1 - LISTA DE COMPONENTES SUMINISTRADOS DE SERIE..... 11
1.2 - IDENTIFICACIÓN DE LOS COMPONENTES PRINCIPALES..... 11

2 - INSTALACIÓN 12
2.1 - TRANSPORTE DEL ACONDICIONADOR...12
2.2 - ADVERTENCIAS.....12
2.3 - INSTALACIÓN MÓVIL 12
2.4 - INSTALACIÓN FIJA.....13
2.5 - CONEXIÓN ELÉCTRICA 13
2.6 - DRENAJE.....13
2.6.a - Uso como deshumidificador 13
2.6.b - Uso como bomba de calor (sólo para la versión adecuada).....13

3 - USO DEL APARATO 14
3.1 - SÍMBOLOS Y TECLAS DEL PANEL DE MANDOS 14
3.2 - TECLAS DEL CONTROL REMOTO 15
3.3 - USO DEL CONTROL REMOTO.....16
3.3.a - Inserción de las baterías 16
3.3.b - Substitución de las pilas.....16
3.3.c - Posición del control remoto 16
3.4 - USO DEL APARATO 17
3.4.a - Operaciones preliminares 17
3.4.b - Arranque/apagamiento aparato.....17
3.5 - MODO AUTO (Automático) 17
3.6 - MODO ENFRIAMIENTO (COOL).....17
3.7 - MODO ENFRIAMIENTO TURBO.....18
3.8 - MODO DESHUMIDIFICACIÓN (DRY).....18
3.9 - MODO VENTILACIÓN (FAN).....18
3.10 - MODO CALENTAMIENTO (HEAT) (sólo para versión con bomba de calor) ..18
3.11 - MODO TEMPORIZADOR 18
3.11.a - Arranque programado.....19
3.11.b - Apagamiento programado 19
3.12 - OTRAS FUNCIONES.....19
3.12.a - Función SILENT (silencioso) 19
3.12.b - Función SLEEP.....19
3.12.c - Función FOLLOW ME.....20
3.12.d - Configuración unidad de medida de la temperatura 20
3.12.e - Direccionamiento del flujo del aire.....20
3.12.f - Función de Atajo.....20
3.12.f - Reinicio Automático 20
3.12.h - Wireless.....20

4 - MANTENIMIENTO Y LIMPIEZA 21
4.1 - LIMPIEZA 21
4.1.a - Limpieza del aparato y del control remoto ...21
4.1.b - Mantenimiento de los filtros de aire.....21
4.1.c - Limpieza del filtro de aire 21
4.1.d - Limpieza del filtro de aspiración 22
4.1.e - Consejos para el ahorro de energía.....22
4.2 - MANTENIMIENTO.....22
4.2.a - Descarga agua de condensación.....22
4.2.b Códigos de error.....23

5 - DATOS TÉCNICOS 23

6 - ESQUEMA ELÉCTRICO 23

7 - INCONVENIENTES Y POSIBLES RECURSOS 24

ILUSTRACIONES
Las ilustraciones están agrupas en las páginas iniciales del manual.



0 - ADVERTENCIAS

0.1 - INFORMACIONES GENERALES

En primer lugar, deseamos darle las gracias por haber elegido uno de nuestros aparatos.

0.2 - SIMBOLOGÍA

Los pictogramas presentes en este capítulo permiten suministrar rápidamente y de manera unívoca informaciones necesarias para la correcta utilización de la máquina en condiciones de seguridad.

0.2.1 - Pictogramas informativos

	Señala que este documento se tiene que leer con atención antes de instalar y/o utilizar el aparato.
	Señala que este documento se debe leer cuidadosamente antes de cualquier operación de mantenimiento y/o limpieza.
	Señala que puede haber información adicional en manuales adjuntos.
	Indica que se encuentra disponible información en el manual de uso o en el manual de instalación.
	Indica que el personal de asistencia debe manejar el aparato ateniéndose al manual de instalación.
	Señala que el aparato utiliza refrigerante inflamable. Si sale refrigerante y se expone a una fuente de ignición externa, existe el riego de incendio.
	Señala al personal interesado que la operación descripta presenta, si no es realizada respetando las normativas de seguridad, el riesgo de sufrir un shock eléctrico.
	Señala al personal implicado que, si la operación descrita no se realiza respetando las normas de seguridad, existe el riesgo de sufrir daños físicos.
	Señala al personal implicado que, si la operación descrita no se realiza respetando las normas de seguridad, existe el riesgo de sufrir quemaduras a causa del contacto con componentes a temperatura elevada.
	Los párrafos precedidos por este símbolo, contienen informaciones y prescripciones muy importantes, particularmente por lo que respecta a la seguridad. La falta de observación de los mismos puede comportar: - peligro para la incolumidad de los operadores - pérdida de la garantía de contrato - declinación de las responsabilidades de la empresa constructora.
	Indica acciones que no se deben hacer en absoluto.
	Señala al personal implicado que está prohibido cubrir el aparato para evitar que se recaliente.

0.3 - ADVERTENCIAS GENERALES

CUANDO SE UTILIZAN APARATOS ELÉCTRICOS, PARA REDUCIR EL RIESGO DE INCENDIO, DE DESCARGAS ELÉCTRICAS Y DE PROVOCAR DAÑOS A PERSONAS, ES NECESARIO TOMAR SIEMPRE LAS MEDIDAS DE SEGURIDAD ADECUADAS Y TENER EN CUENTA LOS SIGUIENTES CONSEJOS:



Para prevenir posibles daños al compresor, cada arranque se retrasa de 3 minutos con respecto a la última parada.



1. **Documento reservado según la ley con prohibición de reproducción o transmisión a terceros sin la expresa autorización de la empresa OLIMPIA SPLENDID.**
   Las máquinas pueden ser actualizadas y por lo tanto presentar detalles distintos respecto a aquellos representados, sin constituir por ello, perjuicio para los textos contenidos en el presente manual.



2. **Leer atentamente el presente manual antes de realizar cualquier tipo de operación (instalación, mantenimiento, uso) y abstenerse escrupulosamente a todo lo que se encuentra en cada uno de los capítulos.**



3. **Conserven con cuidado este manual para consultas posteriores.**
4. **Una vez quitado el embalaje, verifiquen que el aparato esté íntegro, los elementos del embalaje no deben dejarse al alcance de los niños ya que son potenciales fuentes de peligro.**
5. **LA EMPRESA CONSTRUCTORA NO ASUME NINGUNA RESPONSABILIDAD POR DAÑOS EN PERSONAS O COSAS QUE DERIVEN DE LA FALTA DE OBSERVACIÓN DE LAS NORMAS CONTENIDAS EN EL PRESENTE MANUAL.**
6. **La empresa constructora se reserva el derecho de aportar modificaciones en cualquier momento en los propios modelos, manteniendo, sin embargo, las características esenciales descritas en el presente manual.**



7. **El mantenimiento de aparatos para la climatización como este podría resultar peligroso ya que dentro de este aparato hay un gas refrigerante bajo presión y componentes eléctricos bajo tensión.**
   Por eso, las posible intervenciones de mantenimiento (excepción echa para la limpieza de los filtros) deben ejecutarse exclusivamente por personal autorizado y cualificado.
8. **Si las instalaciones son llevadas a cabo sin respetar las advertencias indicadas en el presente manual y la utilización no observa los límites de temperatura prescritos decae automáticamente la garantía.**
9. **El ordinario mantenimiento de los filtros y la limpieza general externa pueden ser realizadas incluso por el usuario, ya que no comportan operaciones dificultosas o peligrosas.**
10. **Durante el montaje, y en cada operación de mantenimiento, es necesario respetar las precauciones citadas en este manual y en las etiquetas dentro del o sobre el aparato, y también adoptar cualquiera precaución sugerida por el sentido común y por las Normativas de Seguridad vigentes en el lugar de instalación.**



11. **En caso de substitución de componentes utilizar exclusivamente repuestos originales OLIMPIA SPLENDID.**



12. **Si la unidad no se utiliza por un período prolongado o si no hay nadie en la habitación climatizada, se recomienda desconectar la alimentación eléctrica para evitar accidentes.**



13. **No utilice detergentes líquidos o corrosivos para limpiar la unidad ni pulverice agua u otros líquidos en ella, ya que estos productos pueden dañar los componentes de plástico o, incluso, provocar descargas eléctricas.**



14. **No moje la unidad interior ni el mando a distancia.**
    Podrían producirse cortocircuitos o incendios.

15. En el caso de anomalías de funcionamiento (por ejemplo: ruido anormal, mal olor, fumo, aumento anómalo de la temperatura, dispersiones eléctricas, etc.), apague inmediatamente el aparato y desconecte el enchufe de la toma de corriente.
    Para eventuales reparaciones diríjanse solamente a un centro de asistencia técnica autorizado por el fabricante y soliciten el empleo de piezas de recambio originales.
    La falta de respeto de todo lo antes expuesto puede poner en peligro la seguridad del aparato.
16. No deje el acondicionador en funcionamiento por períodos prolongados si la humedad es elevada y hay puertas o ventanas abiertas.
    La humedad podría condensarse y mojar o dañar los muebles.
17. No desconecte el enchufe de alimentación durante el funcionamiento. Riesgo de incendio o descargas eléctricas.
18. No apoyen objetos pesados o calientes sobre el aparato.
19. Antes de conectar eléctricamente el aparato, asegúrese de que los datos de la placa correspondan a los de la red de distribución eléctrica. La toma de corriente debe ser equipada con un sistema de Tierra. La placa (20) se coloca en los lados del aparato (Fig.2).
20. Después instalarlo según la instrucciones del fabricante. Una instalación errónea puede causar daos a personas, animales o cosas, de las cuales el fabricante no podrá ser considerado responsable.
21. En caso de incompatibilidad entre la toma y la clavija del aparato, haga sustituir la toma con otra del tipo adecuado por personal profesionalmente cualificado; éste debe verificar que la sección de los cables de la toma sea adecuada a la potencia del aparato. En general se desaconseja el uso de adaptadores y/o alargaderas; si su uso es indispensable, deben responder a las normas de seguridad vigentes y su capacidad de corriente (A) no debe ser inferior a la absorción máxima del aparato.
22. Este aparato no está diseñado para funcionar con temporizadores externos o con sistemas de mando a distancia separados.
23. Use y transporte el aparato siempre y únicamente en posición vertical.
24. No obstruya en modo alguno las rejillas de entrada y salida aire.
25. No inserta objetos extraños en las rejillas de entrada y salida aire ya que hay el riesgo de descargas eléctricas, incendio o daños al aparato.
26. No utilice el aparato:
    - con las manos mojadas o húmedas;
    - descalzo.
27. No tire del cable de alimentación o del aparato para desconectar la clavija de la toma de corriente.
28. No utilice este aparato bajo la luz directa del sol o cerca de fuentes de calor (estufa, calefactor o radiador) (Fig.3).
29. No utilice el aparato cerca de aparatos de gas (Fig.3).
30. Siempre coloque el aparato sobre una superficie estable, llana y nivelada.
31. Deje por lo menos 30cm de espacio libre a los lados y 20cm detrás del aparato deje por lo menos 30cm de espacio libre sobre el aparato (Fig.1).
32. No coloque el aparato cerca de una toma de corriente (Fig.4).
33. La toma de corriente debe ser fácilmente accesible para poder desconectar fácilmente la clavija en caso de emergencia.
34. No manipule la clavija con las manos mojadas.
35. Evite plegar excesivamente, retorcer, tirar o dañar el cable de alimentación.
36. No extienda el cable debajo de alfombras, mandas o guías. No coloque el cable en zonas de paso para evitar tropiezos.
37. Desconecte el cable cuando la unidad no se utiliza por un período prolongado y/o cuando no hay nadie en casa.
38. No utilice el aparato en lugares particularmente húmedos (servicio, cocina, etc.).
39. No utilice el aparato en el exterior o sobre superficies mojadas. Evite la caída de líquidos sobre el aparato. No utilice el aparato cerca de lavamanos o grifos.
40. No sumerge el aparato en agua o en otros líquidos.

41. Limpie el aparato con un paño húmedo; no utilice productos o materiales abrasivos. Para la limpieza de los filtros, ver el párrafo correspondiente.
42. La causa más común de recalentamiento es el deposito de polvo o pelusa en el aparato. Remover regularmente estas acumulaciones desconectando el aparato de la toma de corriente y succionando las rejillas.
43. No utilice el aparato en lugares con considerables cambios de temperatura ya que se podría formar condensación en el propio aparato.
44. Instalar el aparato al menos a 2 metros de los otros aparatos electrónicos (televisión, radio, computadora, reproductor de dvd, etc.) para evitar interferencias (Fig.4).
45. No utilice el aparato si, en el lugar, si recientemente ha sido rociado insecticida de gas o en presencia de di inciensos encendidos, vapores químicos o residuos oleaginosos.
46. No utilice el aparato si los filtros no está posicionados correctamente.
47. El desmontaje, la reparación o la o reconversión por parte de una persona no autorizada podría causar daños graves y anulará la garantía del fabricante.
48. No utilice el aparato en caso de avería o de malo funcionamiento, si el cable o el enchufe están dañados, o si se dejó caer o si está dañado en cualquier modo. Apagar el aparato, desconectar el enchufe de la toma de corriente y dejarlo controlar por personal profesionalmente cualificado.
49. No desmonte ni modifique el aparato.
50. Reparar el aparato por si mismos es extremamente peligroso.
51. En caso de que se decida no utilizar más un aparato de este tipo se recomienda hacerlo inutilizable cortando el cable de alimentación, después de haber quitado el enchufe de la toma de corriente. Se recomienda además inutilizar las partes del aparato susceptibles de constituir un peligro, especialmente para los niños que podrían usar el aparato fuera de uso para sus propios juegos.
52. Para descongelar y limpiar el aparato, no utilice herramientas diferentes de las recomendadas por el constructor.
53. El aparato está equipado con un protector térmico que preserva el circuito impreso en el caso de sobretemperatura. En el caso de que intervenga esta protección, desconecte el enchufe de la toma de corriente y espere que el aparato se enfríe completamente (al menos 20-30 minutos) y entonces vuelva a conectar el enchufe a la toma de corriente y reinicie el aparato. Si el aparato no se reinicia, desconecte el enchufe de la toma de corriente y contacte a un Centro de Asistencia.
54. Frecuencia de transmisión: 2412-2472Mhz
    Potencia máxima transmitida: <20dBm
55. Este aparato solo se puede conectar a una fuente de alimentación con una impedancia del sistema no superior a 0,363 Ω. Si es necesario, consulte a su proveedor de energía para obtener información sobre la impedancia del sistema.
56. Apague el aparato cuando no esté en uso.
57. Para fijar el aparato al soporte, consulte las instrucciones de instalación.
58. FUSIBLE: 3.15A/250VAC de fusión lenta.
59. Los conductos conectados a un aparato no deben contener una fuente potencial de ignición.

0.4 - USO PREVISTO

- El climatizador se debe utilizar exclusivamente para producir aire caliente* o fría o para deshumidificar el aire (a discreción) con el sólo propósito de hacer confortable la temperatura en el ambiente.
- Este aparato se destinará sólo para un utilizo doméstico o similares.
- Un uso inapropiado del aparato con eventuales daños causados a personas, cosas o animales liberan OLIMPIA SPLENDID de cualquiera responsabilidad.

0.5 - ZONAS DE RIESGO

- **Los climatizadores no se deben instalar en ambientes con gases inflamables o explosivos ni en lugares muy húmedos (lavanderías, invernaderos, etc.); tampoco deben instalarse en locales donde haya otras máquinas que sean una fuerte fuente de calor ni cerca de una fuente de agua salada o sulfurosa.**
- **NO use gases, gasolina u otros líquidos inflamables cerca del climatizador.**
- **Sólo utilicen los componentes suministrados (vea párrafo 1.1). El uso de partes que no son estándar podría causar perdidas de agua, descargas eléctricas, incendios y lesiones o daños a cosas.**

Este aparato debe utilizarse únicamente según las especificaciones indicadas en el presente manual. Un uso diferente del especificado puede comportar graves accidentes.
EL FABRICANTE DECLINA TODA RESPONSABILIDAD POR CUALQUIER DAÑO PERSONAL O MATERIAL OCASIONADO POR EL INCUMPLIMIENTO DE LAS NORMAS ILUSTRADAS EN ESTE MANUAL.

*** Sólo para versión con bomba de calor**

0.6 - ADVERTENCIAS PARA EL GAS REFRIGERANTE R290

1. **EL APARATO CONTIENE GAS R290 (CLASIFICACIÓN DE INFLAMABILIDAD A3)**
2. **EL APARATO SE DEBE CONSERVAR EN UN LUGAR BIEN VENTILADO EN EL CUAL LA DIMENSIÓN DE LA HABITACIÓN CORRESPONDA A LAS MEDIDAS ESPECIFICADAS PARA EL USO DEL APARATO.**
3. **EL APARATO SE DEBE INSTALAR, UTILIZAR Y CONSERVAR EN UN LUGAR CON UNA SUPERFICIE DEL SUELO MAYOR DE LA INDICADA EN LA TABLA.**

Cantidad de gas R290 en Kg (vea placa de datos en el aparato)	0,180	0,190	0,200	0,210	0,220	0,230	0,240	0,250	0,260
Dimensión mínima de la habitación para el uso y la conservación (m^2)	9	10	10	11	11	12	12	12	13

4. **ESTE APARATO CONTIENE UNA CANTIDAD DE GAS REFRIGERANTE R290 IGUAL A LA INDICADA EN LA PLACA DE DATOS EN EL APARATO.**
5. **EL APARATO SE DEBE CONSERVAR EN UN LUGAR LIBRE DE FUENTES DE IGNICIÓN DE FUNCIONAMIENTO CONTINUO (POR EJEMPLO: LLAMAS ABIERTAS, UN APARATO DE GAS EN FUNCIONAMIENTO O LAS SUPERFICIES CALIENTES DE UN CALENTADOR ELÉCTRICO EN FUNCIONAMIENTO).**
6. **No perfore o queme.**
7. **Tenga en cuenta que los refrigerantes podrían ser inodoros.**
8. **R290 es un gas refrigerante conforme a las directivas europeas sobre medio ambiente. No perfore en ninguna parte del circuito del refrigerante.**
9. **No utilice medios para acelerar el proceso de descongelación o la limpieza, excepto los recomendados por el productor.**
10. **Cuando se descongela y limpia el aparato, no utilice herramientas diferentes de las recomendadas por el productor.**
11. **Si el aparato se instala, utiliza o conserva en una zona no ventilada, la habitación se debe diseñar para prevenir la acumulación de perdidas de refrigerante debidas a calentadores eléctricos, estufas u otras fuentes de ignición.**
12. **Respeten las normas nacionales sobre gas.**
13. **Mantengan las aberturas de ventilación libres de obstrucciones.**
14. **El aparato se debe conservar de manera que se eviten daños mecánicos.**

15. Cualquiera persona que se encuentre trabajando sobre o dentro de un circuito refrigerante debe poseer un certificado válido el cual certifique su competencia para manejar los refrigerantes de manera segura, en conformidad con una especificación de evaluación reconocida por el sector.



16. Todas las operaciones de funcionamiento que menoscaban los equipos de seguridad deben realizarse por personal especializado. Los mantenimientos y las reparaciones que che necesitan la ayuda de otro personal especializado se deben ejecutar bajo la supervisión de una persona competente sobre el uso de refrigerantes inflamables.

- **Siga atentamente las instrucciones para manipular, instalar, limpiar y reparar el aire acondicionado, a fin de evitar daños o peligros. Tenga en cuenta que en el interior del aire acondicionado se utiliza un refrigerante inflamable. Durante el mantenimiento o la eliminación del aire acondicionado, recupere correctamente el refrigerante R290 y no lo descargue directamente a la atmósfera.**
- **No permita la presencia de llamas libres ni de dispositivos, como interruptores, que puedan generar chispas/arcos eléctricos en las proximidades del aire acondicionado, a fin de evitar la ignición del refrigerante inflamable utilizado.**

17. TRANSPORTE DE APARATOS QUE CONTIENEN REFRIGERANTES INFLAMABLES
    Consulte las normativas sobre transporte.
18. MARCADO DEL APARATO CON SÍMBOLOS
    Consulte las normativas locales.
19. DISPOSICIÓN DE APARATOS QUE UTILIZAN REFRIGERANTES INFLAMABLES
    Consulte las normativas nacionales.
20. ALMACENAMIENTO DE LOS APARATOS/dispositivos
    El almacenamiento de los aparatos debe ser conforme a las instrucciones del constructor.
21. ALMACENAMIENTO DE APARATOS EMPAQUETADOS (todavía no vendidos)
    El embalaje se debe construir de manera que un daño mecánico de los aparatos dentro de los mismos no cause una perdida de refrigerante. El número máximo de componentes de los aparatos que se pueden almacenar juntos se indica por las normativas locales. El fabricante deberá especificar otras posibles fuentes de funcionamiento continuo que puedan provocar la ignición del refrigerante utilizado. El aparato debe almacenarse de manera tal que se eviten daños mecánicos.



22. INFORMACIONES SOBRE EL MANTENIMIENTO
    a) Controles del área
       Antes de empezar a efectuar operaciones en sistemas que contienen refrigerantes inflamables, es necesario efectuar controles de seguridad para asegurarse de que el riesgo de ignición sea mínimo. Respete las siguientes precauciones para efectuar posibles reparaciones del sistema refrigerante antes de utilizarlo.
    b) Procedimiento de trabajo
       El trabajo se debe ejecutar bajo control para minimizar el riesgo de presencia de gases o vapores inflamables durante el mismo.
    c) Área de trabajo general
       Todo el personal encargado del mantenimiento y los otros operadores presentes en el área de trabajo deben instruirse sobre la naturaleza del trabajo que se esta cumpliendo. Evite trabajar en espacios cerrados.
    d) Verificación de la presencia de refrigerante
       El área se debe controlar utilizando un adecuado detector de refrigerante antes y durante el trabajo para asegurarse de que el operador esté consciente de la presencia de atmósferas potencialmente inflamables. Asegúrese de que los aparatos para la detección de pérdidas sean adecuados para el uso con refrigerantes inflamables, es decir que sean antichispas, sellados adecuadamente o intrínsecamente seguros.
    e) Presencia de extintores
       En el caso de que sea necesario ejecutar cualquier trabajo en caliente en los aparatos de refrigeración o en cualquiera de sus partes, unos adecuados equipos contra incendio deben ser disponibles al alcance. Siempre tenga un extintor de polvo seco o de CO_2 cerca del área de recarga.
    f) Falta de fuentes inflamables
       Ningún operador que está ejecutando un trabajo relativo al sistema de refrigeración que implica la exposición de cualquieras tuberías que contienen o contuvieron refrigerante inflamable debe utilizar una cualquiera fuente inflamable de manera tal que pueda causar un incendio o una explosión.
       Todas las posibles fuentes inflamables, incluso el consumo de cigarrillos, deben mantenerse suficientemente lejos del sitio de instalación, reparación, remoción y eliminación, durante las cuales el refrigerante inflamable podría salirse en el espacio circunstante. Antes de que el trabajo empiece, el área

alrededor de los aparatos se debe verificada para asegurarse de que no existen elementos inflamables o riesgos de ignición. Utilice señales de no fumar.

g) Área ventilada
Asegúrese de que el área de instalación sea al aire libre o adecuadamente ventilada antes de iniciar el sistema o de efectuar cualquier trabajo en caliente. El grado de ventilación se debe mantener durante todo el periodo en el cual se está ejecutando el trabajo. La ventilación debe ser capaz de dispersar de manera segura cualquier refrigerante emitido y, preferiblemente, de expulsarlo externamente en la atmósfera.

h) Controles en los aparatos de refrigeración
En el momento en que se sustituyan unos componentes eléctricos, estos deben ser adecuados para el uso y conformes a las especificaciones indicadas. Las directrices del constructor en cuanto a mantenimiento y asistencia siempre deben respetarse. En caso de duda, consulte el servicio técnico del constructor para ayuda. Los siguientes controles se deben ejecutar en instalaciones que utilizan refrigerantes inflamables: compruebe que la carga real de refrigerante sea adecuada para las dimensiones de la estancia donde estén instaladas las partes que contienen refrigerante; que el sistema y las toberas de ventilación funcionen correctamente y que no sean obstruidos; si se está utilizando un circuito refrigerante, verifique la presencia de refrigerante en el circuito secundario; que el marcado aplicado a la máquina siga siendo visible y legible. Marcados y señales no legibles se deben corregir; controle que los tubos y los componentes de refrigeración sean instalados en una posición en la cual es improbable que estén expuestos a cualquiera substancia que podría corroer los componentes que contienen refrigerante, a menos que estos componentes se compongan de material intrínsecamente resistente a corrosión o que sean oportunamente protegidos contra la misma.

i) Controles sobre los aparatos eléctricos
La reparación y el mantenimiento de los componentes eléctricos deben incluir controles iniciales de seguridad y procedimientos de inspección de los componentes. En el caso de que se verifique un fallo que podría comprometer la seguridad, no suministre eléctricamente el circuito hasta que el fallo no haya sido adecuadamente resuelto. Utilice un solución temporal adecuada si el fallo no se puede resolver inmediatamente pero es necesario continuar el trabajo. El propietario de los aparatos se debe informar de esta situación así que todas las partes estén informadas. Los controles de seguridad iniciales incluyen: controle que los condensadores estén descargados: este control debe ejecutarse de modo seguro para evitar chispas; controle que los componentes eléctricos y el cableado bajo tensión no estén expuestos durante la carga, el restablecimiento o el expurgo del sistema; verifique la continuidad de la conexión a tierra.

23. REPARACIÓN de COMPONENTES SELLADOS

a) Durante la reparación de componentes sellados, todos los suministros eléctricos se deben desconectar de los aparatos en los cuales es necesario trabajar antes de quitar cualquier sobre cerrado, etc. En el caso de que fuera absolutamente necesario tener suministro eléctrico en los aparatos durante la reparación, un dispositivo de detección de escapes permanentemente operativo debe posicionarse en el punto más crítico para informar el operador de una situación potencialmente peligrosa.

b) Preste particular atención a lo que sigue para asegurarse de que la tapa no se altere de manera tal que afecte el nivel de seguridad cuando se trabaja en componentes eléctricos.Esto incluye daños a los cables, número excesivo de conexiones, terminales no en conformidad con las especificaciones originales, daños a las juntas, montaje incorrecto de los pasamuros, etc.
Asegúrese de que los aparatos sean montados de manera segura. Asegúrese de que las juntas o los materiales de sellado no estén deteriorados de forma tal que no se pudiera evitar el ingreso de atmósferas inflamables más. Los repuestos deben conformarse con las especificaciones del constructor.

☞ El uso de silicona sellante podría inhibir la eficacia de algunos tipos de sistemas de detección de escapes. Los componentes intrínsecamente seguros no deben aislarse antes de trabajar en ellos.

24. REPARACIÓN DE COMPONENTES INTRÍNSECAMENTE SEGUROS
No aplique ninguna carga inductiva y de capacidad permanente al circuito sin que se haya asegurado de que no supere las máximas tensión y corriente permitidas para los aparatos en uso. Los componentes intrínsecamente seguros son los únicos en los cuales se puede trabajar bajo tensión en presencia de una atmósfera inflamable. El sistema de prueba debe estar a la potencia de servicio correcta. Substituya los componentes sólo con repuestos indicados por el constructor. Repuestos diferentes de los indicados podrían causar la ignición del refrigerante en la atmósfera después de un escape.

25. CABLEADO

Controle que el cableado no sea sujeto a desgaste, corrosión, presión excesiva, vibraciones, bordes afilados o cualquier otro efecto ambiental adverso. Durante el control, también tenga en cuenta los efectos de envejecimiento o de la vibración constante causados por elementos como compresores o ventiladores.

26. DETECCIÓN DE REFRIGERANTES INFLAMABLES
En ningún caso utilice potenciales fuentes de ignición para detectar escapes de refrigerante. No utilice sopletes (o cualquier otro sistema de detección que utiliza una llama viva).

27. MÉTODOS DE DETECCIÓN DE ESCAPES
Los siguientes métodos de detección de escapes se consideran aceptables para sistemas que contienen refrigerantes inflamables. Utilice detectores de escapes electrónicos para refrigerantes inflamables, aunque la sensibilidad podría no ser adecuada o los mismos podrían necesitar de recalibración. (Los equipos de detección deben calibrarse en un área libre de refrigerante.) Asegúrese de que el detector no sea una potencial fuente de ignición y que sea adecuado al refrigerante utilizado. Los equipos de detección de escapes se deben configurar a un porcentaje de LFL del refrigerante y se deben calibrar con respecto al refrigerante utilizado y el porcentaje adecuado de gas (máximo 25 %) es confirmado. Los fluidos de detección de escapes se pueden utilizar con la mayor parte de refrigerantes, pero el uso de detergentes que contienen cloro se deben evitar dado que el cloro podría reaccionar con el refrigerante y corroer las tuberías de cobre.
NOTA: ejemplos de fluidos para la detección de fugas:
- método de burbujas
- agentes fluorescentes

Si sospecha un escape, todas las llamas vivas deben removerse/ apagarse. Si se detecta un escape de refrigerante que necesita sellado, recupere todo el refrigerante del sistema o aíslelo (a través de válvulas de interceptación) en una parte del sistema lejos del escape. Consulte las siguientes instrucciones para eliminar el refrigerante.

28. REMOCIÓN Y VACIAMIENTO
Utilice procedimientos convencionales cuando se trabaja en el circuito refrigerante para efectuar reparaciones o por cualquier otro motivo. No obstante esto, es importante que la mejor praxis sea respetada dado que la inflamabilidad se debe tener en cuenta. Respete el siguiente procedimiento:
- Quite el refrigerante;
- Purgue el circuito con gas inerte (opcional para A2L);
- Vacíe (opcional para A2L);
- Purgue una otra vez con gas inerte (opcional para A2L);
- Abra el circuito cortando o saldando.

La carga de refrigerante se debe restaurar en los cilindros de recuperación adecuados. El sistema se purgará con OFN (nitrógeno libre de oxígeno) para que el aparato sea seguro para refrigerantes inflamables. Podría ser necesario repetir este procedimiento varias veces. No utilice aire comprimido o oxígeno para esta operación. Complete el purgado llenando el vacío del sistema con OFN y continúe llenándolo hasta alcanzar la presión de trabajo; disperse a continuación el OFN en la atmósfera y, por último, vuelva a poner el sistema en condiciones de vacío. Repita este proceso hasta que no haya más refrigerante dentro del sistema. Cuando se utiliza la última carga de OFN, el sistema debe llevarse a presión atmosférica para poderlo utilizar. Esta operación es absolutamente vital si deben ejecutarse operaciones de soldadura en las tuberías. Asegúrese de que la salida de la bomba de vacío no esté cerca de ninguna fuente potencial de ignición y que haya ventilación disponible.

29. PROCEDIMIENTOS DE CARGA
Además de los procedimientos de carga convencionales, respete los requisitos que siguen. Asegúrese de que no se verifique la contaminación de varios refrigerantes durante la carga de los aparatos. Los tubos deben ser lo más cortos posibles para reducir al mínimo la cantidad de refrigerante en sus interiores. Los cilindros deben colocarse en posición vertical, de acuerdo con las instrucciones. Asegúrese de que el sistema de refrigeración esté conectado a tierra antes de cargarlo con el refrigerante. Etiquete el sistema una vez cargado (si todavía no haya sido hecho). Preste máxima atención de no sobrecargar el sistema de refrigeración. Pruebe la presión con el OFN antes de recargar el sistema. Ejecute la prueba de fugas del sistema al término de la carga pero antes de la puesta en marcha. Una prueba de fugas adicional debe ejecutarse antes de dejar el sitio de instalación.

30. DESMANTELAMIENTO
Antes de ejecutar este procedimiento, es esencial que el técnico haya familiarizado con los aparatos y con todos sus componentes. Se considera buena praxis recuperar todos los refrigerantes de manera segura. Antes de ejecutar esta operación, tome una muestra de aceite y de refrigerante en el caso de que sea necesario un análisis antes de un nuevo uso del refrigerante recuperado. Es esencial que la energía eléctrica esté disponible antes de empezar este procedimiento.
a) Familiarice con los aparatos y con su funcionamiento.
b) Aísle eléctricamente el sistema.
c) Antes de ejecutar estos procedimientos, asegúrese de que:
   • Los equipos mecánicos de manipulación estén disponibles, si necesario, para manipular los cilindros del refrigerante;
   • Todos los dispositivos de protección estén disponibles y utilizados correctamente;
   • El proceso de recuperación siempre sea controlado por una persona competente;
   • Los equipos de recuperación y los cilindros sean conformes a los estándar apropiados.
d) Vacíe el sistema refrigerante, si posible.
e) Si una condición de vacío no se puede obtener, utilice un colector de manera que el refrigerante pueda ser quitado de las varias partes del sistema.
f) Asegúrese de que el cilindro esté posicionado en las balanza antes de efectuar la recuperación.
g) Inicie la máquina de recuperación y obre en conformidad con las instrucciones del constructor.
h) No sobrecargue los cilindros. (No más del 80 % del volumen de carga del líquido).
i) No supere la máxima presión de trabajo del cilindro, ni siquiera momentáneamente.
j) Cuando los cilindros han sido llenados correctamente y el proceso ha sido completado, asegúrese de que los cilindros y los aparatos sean removidos inmediatamente del sitio de instalación y de que todas las válvulas de aislamiento de los mismos estén cerradas.
k) El refrigerante recuperado no debe cargarse en un otro sistema de refrigeración a menos que no haya sido limpiado y controlado.

31. ETIQUETADO
Los aparatos se deben etiquetar indicando que hayan sido desmantelados y vaciados del refrigerante. Feche y firme la etiqueta. Asegúrese de que hayan etiquetas en los aparatos las cuales indiquen que los mismo contienen refrigerante inflamable.

32. RECUPERACIÓN
A la remoción del refrigerante de un sistema, tanto para mantenimiento como para desmantelamiento, se considera buena praxis quitar todos los refrigerantes de manera segura. Al desplazamiento del refrigerante en los cilindros, asegúrese de que se utilicen sólo cilindros adecuados para la recuperación de refrigerante. Asegúrese de que sea disponible el número correcto de cilindros para almacenar la carga total del sistema. Todos los cilindros de utilizar son diseñados para el refrigerante recuperado y etiquetados para lo mismo (es decir, cilindros especiales para la recuperación de refrigerante). Los cilindros deben equiparse con una válvula de drenaje de la presión y con las relativas válvulas de interceptación perfectamente operativas. Los cilindros de recuperación vacíos deben sellarse al vacío y, si posible, enfriarse antes de la recuperación. Los aparatos de recuperación deben funcionar perfectamente y equiparse con un set de instrucciones sobre los mismo al alcance y adecuado para la recuperación de refrigerantes inflamables. En caso de dudas, contacte con el fabricante. Además, un grupo de balanzas calibradas debe ser disponible y perfectamente operativo. Los tubos deben equiparse con conexiones herméticas con desconexión en condiciones perfectas. Antes de utilizar la máquina de recuperación, controle que sea en condiciones de funcionamientos satisfactorias, que haya sido mantenida de modo adecuado y que cualquier componente eléctrico asociado sea sellado para prevenir igniciones en el caso de que el refrigerante se libere. Consulte al constructor en caso de dudas. El refrigerante recuperado deberá restituirse a su proveedor en su cilindro de recuperación correcto y con la relativa Nota de Transferencia Desechos. No mezcle los refrigerantes en las unidades de recuperación y especialmente en los cilindros. Si los compresores o los aceites de los compresores se deben remover, asegúrese de que se hayan vaciados a un nivel aceptable para asegurarse de que el refrigerante inflamable no deje dentro del lubricante. El proceso de vaciamiento se debe ejecutar antes de devolver el compresor a los proveedores. Sólo utilicen sistemas de calentamiento eléctrico en el cuerpo del compresor para acelerar este proceso. Remueva el aceite de un sistema de manera segura.

33. CUALIFICACIÓN DE LOS TRABAJADORES
Encargue todos los procedimientos de trabajo que afecten a la seguridad únicamente a personal competente y familiarizado con procedimientos tales como:
– interrumpir el circuito de refrigeración;
– abrir componentes sellados;
– abrir envolventes ventiladas.

1 - DESCRIPCIÓN DEL APARATO

1.1 - LISTA DE COMPONENTES SUMINISTRADOS DE SERIE (Fig.5)

El aparato se embala singularmente en embalajes de cartón.
El embalaje se puede transportar a mano por dos operadores o cargar en una carretilla.

Almacene el embalaje singularmente; no apílelo.

1. Manguera de descarga de aire (modo refrigeración y automático)
2. Terminal de tubo flexible lado máquina
3. Terminal de tubo flexible para instalación fija / Slider
4. SLIDER para instalación con ventana corredera/ persiana enrollable
5. Pestaña + tornillos de bloqueo ventana
6. Terminal para Slidr / ventana
7. Brida para instalación fija
8. Aislante para instalación SLIDER
9. Aislante para instalación SLIDER
10. Tacos para brida de instalación fija
11. Control remoto
12. Tubo de descarga de condensación (modo solo deshumidificación)
13. Terminal adaptador para tubo de drenaje de la condensación
14. Manual
15. Filtros adicionales

1.2 - IDENTIFICACIÓN DE LOS COMPONENTES PRINCIPALES (Fig.A)

21. Panel de mandos
22. Rejilla de salida aire
23. Flap
24. Receptor IR del control remoto
25. Ruedas
26. Empuñadura
27. Rejilla de filtración aire
27a. Filtro del aire
28. Tapa de drenaje del agua de condensación (para uso como deshumidificador)
29. Rejilla de entrada aire
30. Filtro del aire extraíble
31. Perforación para alojamiento enchufe
32. Tapa para vaciamiento del agua de condensación (en caso de transporte, mantenimiento o acumulación excesiva de agua)
33. Enrollacable
34. Cable de alimentación eléctrica
35. Tapa de drenaje del agua de condensación (sólo para versión con bomba de calor)
36. Rejilla de salida aire

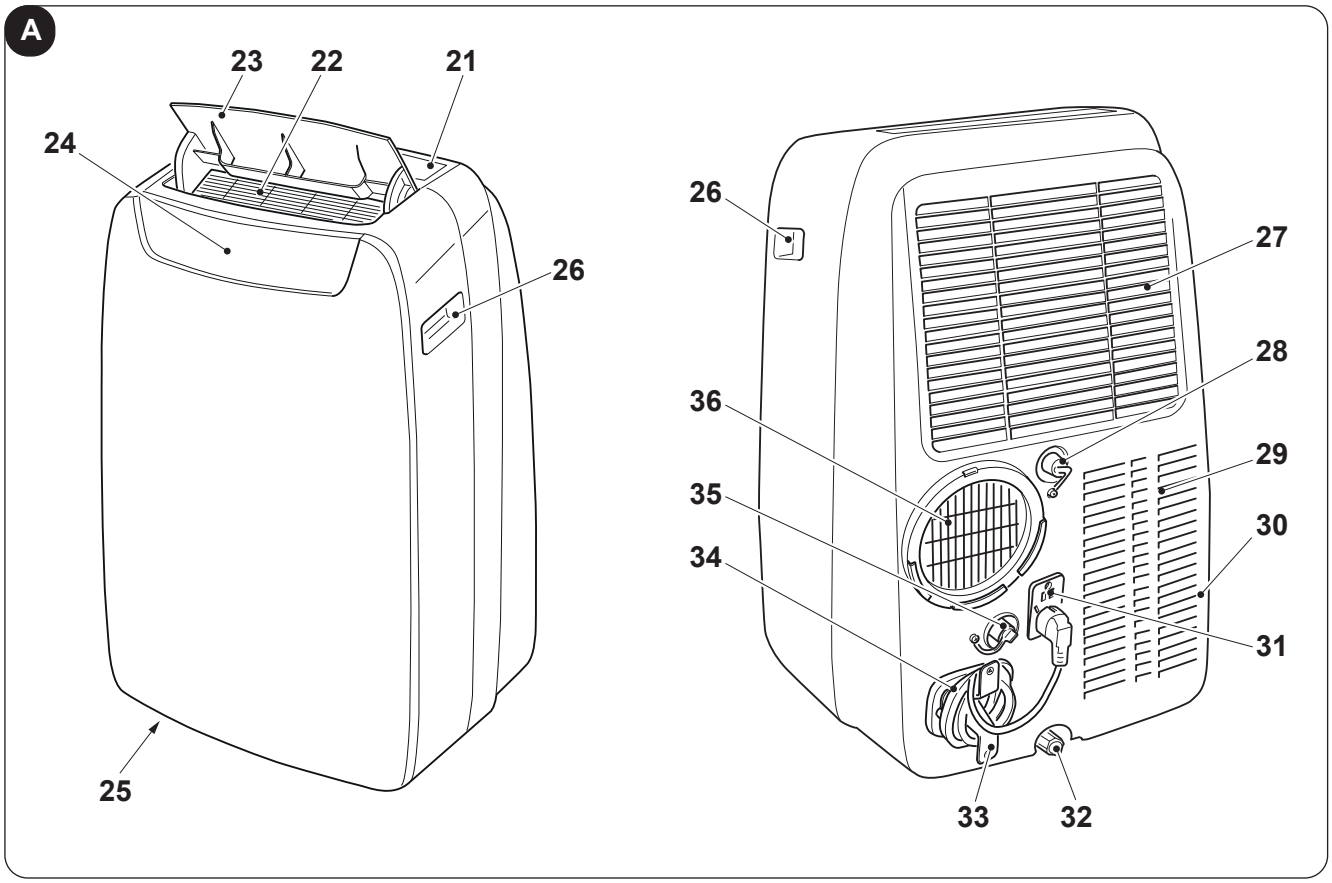

2 - INSTALACIÓN

2.1 - TRANSPORTE DEL ACONDICIONADOR

- ***El trasporto y la manipulación del aparato deben ocurrir en posición vertical.***
- ***En caso de transporte en posición horizontal esperar al menos una hora antes de ponerlo en marcha.***
- ***Antes de mover o transportar el aparato, descargue completamente el agua de condensación obrando tal como se describe en el párrafo 4.2.a***

ADVERTENCIA
Transporte del acondicionador sobre pavimentos delicados (por ejemplo, pavimentos de madera):

- ***Descargue completamente el agua de condensación.***
- ***Preste particular atención durante los desplazamientos del acondicionador, ya que las ruedas podrían marcar el pavimento. A pesar de ser pivotantes y de material rígido, las ruedas pueden estar sucias o deterioradas por el uso. Se recomienda averiguar que las ruedas estén limpias y que se muevan libremente.***

ESPAÑOL

2.2 - ADVERTENCIAS

La falta de respeto de lo que sigue podría causar daños al aparato.

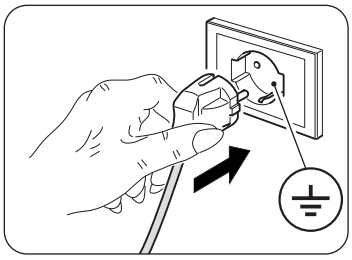

a. Instale el acondicionador en superficies llanas, estables y al suelo.
b. Sólo conecte el acondicionador a tomas de corriente equipadas con conexión a tierra.
c. Asegúrese de que cortinas u otros objetos no obstruyan los filtros de aspiración del aire (Fig.7).
d. Asegúrese de que se mantenga una distancia mínima de 30 cm entre el acondicionador y las figuras adyacentes (Fig.1).
e. El aparato siempre debe colocarse en uso teniendo cuidado de que no existan obstáculos para la aspiración y las salidas del aire.
f. El acondicionador no tiene que ser utilizado en locales destinados a lavandería.
g. Instalar el acondicionador sólo en locales secos.
h. El acondicionador no debe encenderse en presencia de materiales, vapores o líquidos peligrosos.
i. Limpie los filtros del aire al menos una vez por semana.

2.3 - INSTALACIÓN MÓVIL

El acondicionador debe ser instalado en un ambiente adecuado. Se recomienda reducir la radiación solar a través de toldos, cortinas, persianas venecianas, y mantener las puertas y ventanas cerradas.

a. Poner en posición el acondicionador delante de una ventana o de una puerta ventana.
b. Posicione el terminal lado máquina (2) en el tubo flexible (1) tal como se muestra en la Fig.8.
c. Posicione el terminal (3) en el lado opuesto del tubo flexible (1) (Fig.8).
d. Inserta el terminal lado máquina (2) en la boquilla de salida del aire del aparato (36) tal como se muestra en la figura 9.
e. Posicione el terminal (3) de modo que el aire salga hacia el exterior (Fig.10)
f. En el caso de que se disponga de una ventana deslizante (vertical o horizontal) o de un toldo, es posible utilizar el “SLIDER KIT” (4) suministrado que permite una instalación más eficiente.
Para instalar con KIT SLIDER, proceda tal como se ilustra en las figuras 11 y 12.
g. Aplique la junta adhesiva (8) (Fig.12)
h. Posicione el “SLIDER KIT” (4) y adáptelo (Fig.12)
i. Posicione el tubo flexible (1) y aplique la junta (9) (Fig.12)
l. Posicione la pestaña (5) si deseado (Fig.12)

Extiendan el tuvo sólo lo estrictamente necesario, de modo que el conducto del aire permanezca entre los batientes del bastidor.

2.4 - INSTALACIÓN FIJA

El acondicionador puede ser instalado incluso con los orificios fijos en cristales o en la pared. El paso del aire no debe ser obstaculizado por rejillas de protección u otros objetos. Si existieran protecciones deben tener una sección total para el paso del aire no inferior a 140 cm^2.

a. Posicione el terminal lado máquina (2) en el tubo flexible (1) tal como se muestra en la Fig.8.
b. Haga un agujero con un diámetro de 127 mm en el vidrio o en la pared a una altura entre los 300 y 1200 mm desde el suelo (Fig.13).
c. Posicione el terminal (7) en el agujero de la pared y marque los puntos de perforación (Fig. 14-a, 14-b).
d. Quite el terminal (7) y haga agujeros de 6 mm (Fig. 14-c, 14-d).
e. Inserta los tarugos (10) suministrados en los agujeros (Fig. 14-e).
f. Posicione el terminal (7) en el agujero de la pared y fíjelo con los tornillos (10) suministrados (Fig. 14-f, 14-g).
g. Inserte el terminal lado máquina (2) en la boquilla de salida del aire del aparato (36) tal como se muestra en la figura 9.
h. Conecte la otra extremidad del tubo flexible (1) al terminal (7) (Fig.14-i).
i. Cierre la tapa (7a) cuando el aparato no está funcionando (Fig.14-h).

2.5 - CONEXIÓN ELÉCTRICA

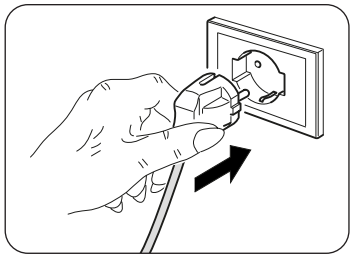

El aparato está dotado de un cable de alimentación con clavija.
Antes de conectar el acondicionador, verifique que:

- los valores de tensión y frecuencia de alimentación respeten lo especificado en la placa del aparato;
- la línea de alimentación esté dotada de una eficaz conexión a tierra y esté correctamente dimensionada para la máxima absorción del acondicionador;
- La red de alimentación del aparato debe tener un adecuado dispositivo de desconexión omnipolar, en conformidad con las normas nacionales de instalación.
- el aparato esté alimentado exclusivamente con una toma compatible con la clavija suministrada.

Advertencia
La eventual sustitución del cable de alimentación debe ser realizada exclusivamente por el servicio de asistencia técnica Olimpia Splendid o por personal con cualificación similar.

2.6 - DRENAJE

Según el modo de uso del aparato, es necesario conectar el tubo de descarga de la condensación.

2.6.a - Uso como deshumidificador

Para un uso correcto del aparato, obre como sigue (figuras 29 y 32):
a. Quite la tapa (28).
b. Inserta el tubo suministrado (12) en el racor.

Asegúrese de que la parte terminal del tubo de descarga (12) esté posicionada en un pozo de descarga o en un recipiente. Asegúrese de que el tubo (12) no esté obstruido.

c. Si necesario, aplique el terminal (13) al tubo de descarga de la condensación (12).

2.6.b - Uso como bomba de calor (sólo para la versión adecuada)

Para el uso correcto del aparato, obre como sigue (figuras 30 y 33):
a. Quite la tapa (35).
b. Inserta el tubo suministrado (12) en el racor.

Asegúrese de que la parte terminal del tubo de descarga (12) esté posicionada en un pozo de descarga o en un recipiente. Asegúrese de que el tubo (12) no esté obstruido.

c. Si necesario, aplique el terminal (13) al tubo de descarga de la condensación (12).

3 - USO DEL APARATO

Los modos de funcionamiento del acondicionador se pueden seleccionar tanto a través del control remoto como desde el panel de mandos a bordo del acondicionador. La recepción de la función seleccionada se confirma por la emisión de un “bip” por el zumbador.

3.1 - SÍMBOLOS Y TECLAS DEL PANEL DE MANDOS (Fig.B)

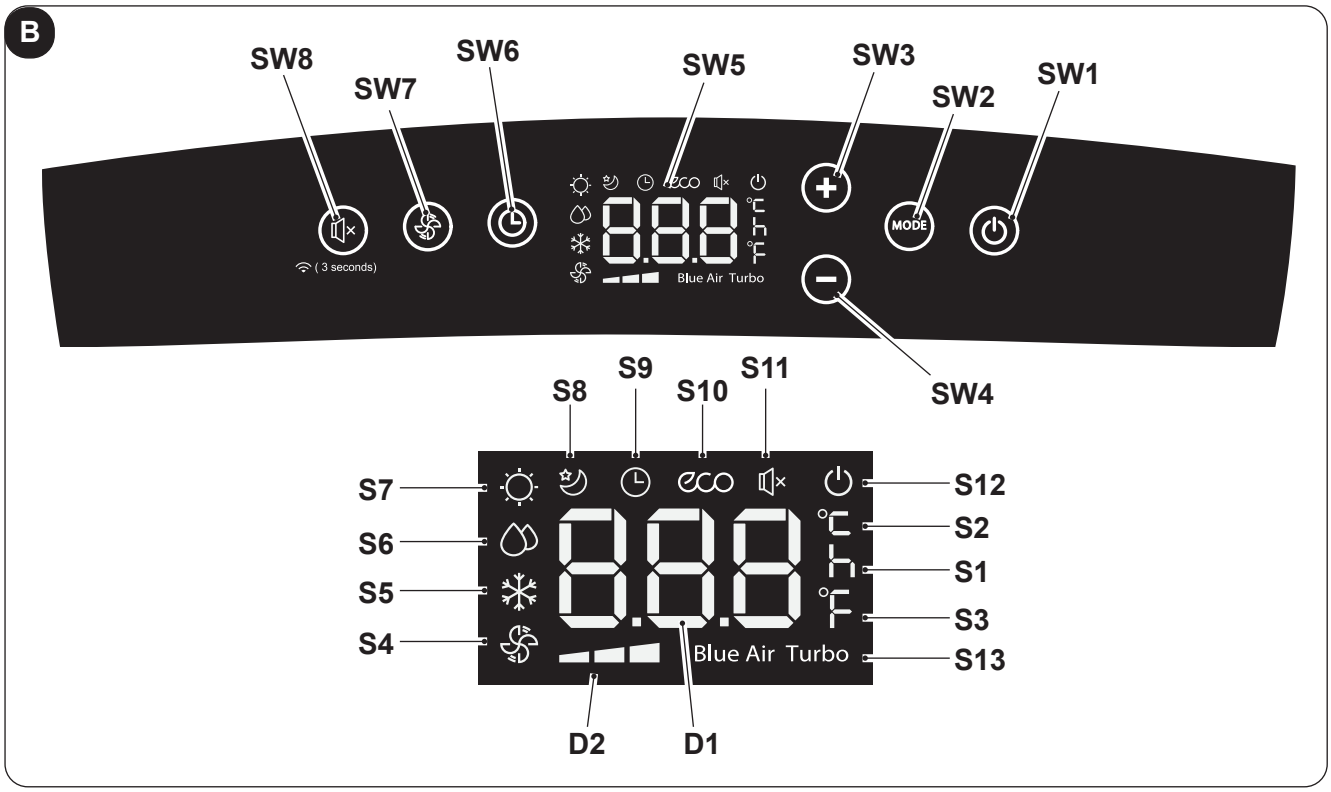

- **SW1**: ON/Stand-by;
- **SW2**: Selección del modo de funcionamiento
  ECO - Blue air (auto) =>
  => sólo ventilador =>
  => deshumidificación =>
  => calentamiento
  (sólo activa en la versión con bomba de calor)
  => enfriamiento =>
  => enfriamiento turbo => ...
- **SW3**: Aumento temperatura/retraso
- **SW4**: Disminución temperatura/retraso
- **SW5**: Pantalla
- **SW6**: Confirmación/anulación retraso de arranque/apagamiento de la unidad
- **SW7**: Selección velocidad del ventilador
  Velocidad mínima => Velocidad media => Velocidad máxima => => Blue air (auto)
- **SW8**: Selección función “SILENT” (silencioso) / Búsqueda de Wireless
- **D1**: Temperatura configurada/Temporizador
- **D2**: Indicación velocidad del ventilador (vea “SW7”)

- **S1**: Indicador de la hora
- **S2**: Indicador de la temperatura °C
- **S3**: Indicador de la temperatura F
- **S4**: Modo sólo ventilador
- **S5**: Modo enfriamiento
- **S6**: Modo deshumidificación
- **S7**: Modo calentamiento (sólo activa en la versión con bomba de calor)
- **S8**: Modo de suspensión
- **S9**: Modo temporizador (arranque/apagamiento programado)
- **S10**: Modo automático (ECO)
- **S11**: Función “silencioso” activa
- **S12**: Indicador aparato alimentado
- **S13**: Función Turbo

3.2 - TECLAS DEL CONTROL REMOTO (Fig.C)

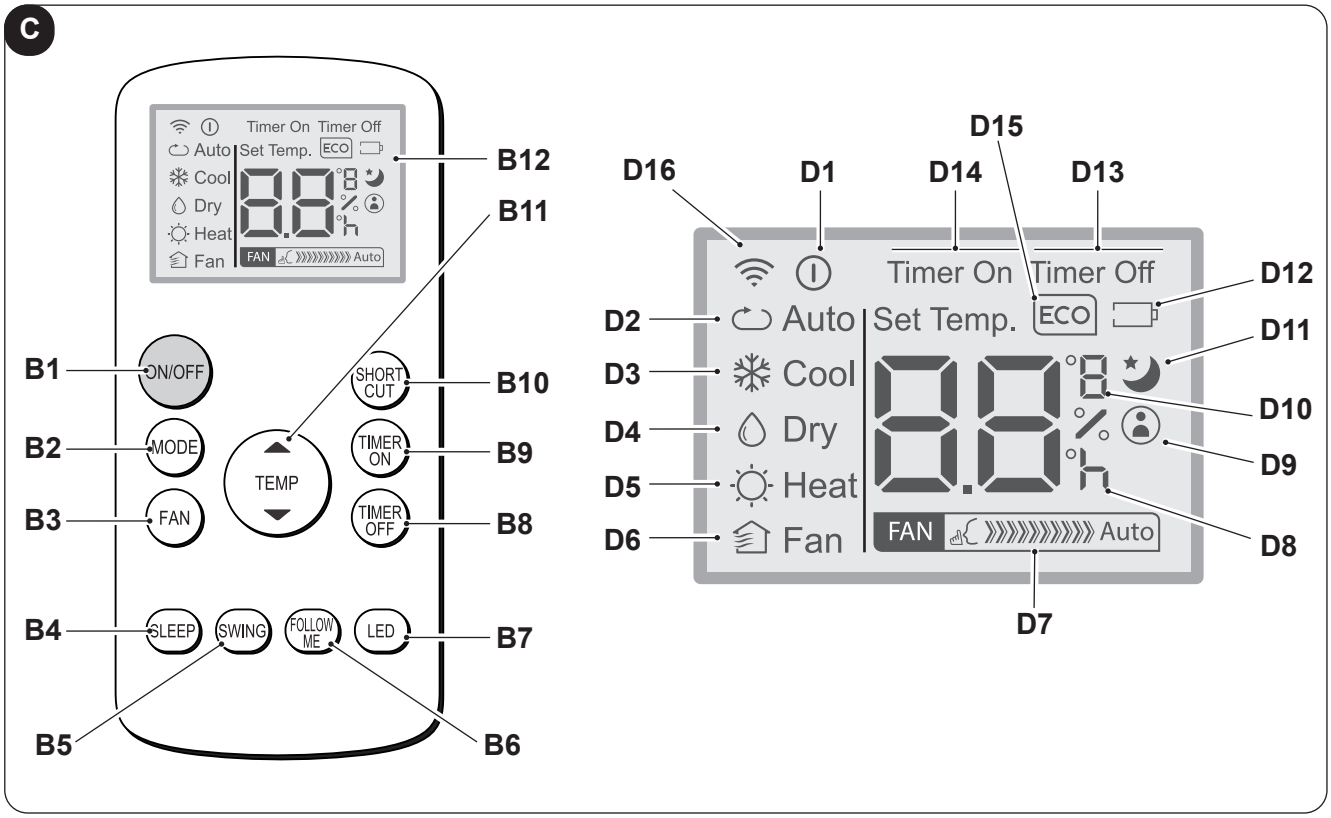

- **B1**: Tecla on/off: arranque/apagamiento del aparato
  - Símbolo (D1) encendido: aparato en Marcha
  - Símbolo (D1) apagado: aparato en Stand-by
- **B2**: Selección modo de funcionamiento
  AUTO (Automático) ECO =>
  => enfriamiento =>
  => deshumidificación =>
  => calentamiento (sólo activa en la versión con bomba de calor) =>
  => sólo ventilador => ...
- **B3**: Selección de la velocidad del ventilador
  Velocidad mínima FAN => => Velocidad media FAN => => Velocidad máxima FAN => => Auto FAN Auto
- **B4**: Activación modo de suspensión (símbolo 10 encendido)
- **B5**: DESHABILITADO
- **B6**: Activación/desactivación función FOLLOW ME
- **B7**: Activa/desactiva el display en el panel de mandos de la máquina
- **B8**: Regulación apagado programado unidad
- **B9**: Configuración del encendido programado de la unidad
- **B10**: Atajo (SHORT CUT)
- **B11**: Aumento temperatura ▲
  Reducción temperatura ▼
- **B12**: Pantalla

- **D1**: Indicador aparato en marcha
- **D2**: Modo automático (ECO)
- **D3**: Modo enfriamiento (COOL)
- **D4**: Modo deshumidificación (DRY)
- **D5**: Modo calentamiento (HEAT) (sólo activa en la versión con bomba de calor)
- **D6**: Modo sólo ventilador (FAN)
- **D7**: Indicación velocidad del ventilador (vea "B3")
- **D8**: Indicador "hora" de arranque/apagamiento programado
- **D9**: Indicador función "FOLLOW ME" activa
- **D10**: Indicador de la temperatura °C (F)
- **D11**: Indicador función "SLEEP" activa
- **D12**: Indicador batería del control remoto baja
- **D13**: Indicador función "TIME OFF" activa
- **D14**: Indicador función "TIME ON" activa
- **D15**: Indicador función "ECO" activa
- **D16**: Señal de transmisión del control remoto

3.3 - USO DEL CONTROL REMOTO



El control remoto suministrado con el acondicionador es la herramienta que Os permite utilizar el aparato de la manera más cómoda. Es el instrumento que hay que manejar con cuidado y particularmente hay que:

- Evitar mojarlo (no hay que limpiarlo con agua o dejarlo a la intemperie).
- Evitar que se caiga al suelo o se golpee violentamente.
- Evitar la exposición directa a los rayos solares.

- ***No utilizar baterías viejas y nuevas juntas o baterías de marcas diferentes.***
- ***No dejar las baterías en el mando a distancia si no piensa utilizar el dispositivo durante más de 2 meses.***

- ***La luz solar directa puede interferir en el funcionamiento del receptor de señales infrarrojas.***
- ***La trayectoria entre el mando a distancia y el aparato debe estar libre.***
- ***Si la señal del mando a distancia parece interferir con otro aparato, desplazar este aparato a otro lugar o ponerse en contacto con el servicio de atención al cliente.***
- ***Las lámparas electrónicas y fluorescentes pueden interferir en la transmisión entre el control remoto y el acondicionador.***
- ***Extraer las pilas de alimentación si el control remoto no es utilizado durante largos períodos de tiempo.***

3.3.a - Inserción de las baterías

Para colocar correctamente las baterías:

a. Extraiga la tapa del compartimento de las baterías (Fig.15).
b. Coloque las baterías en su compartimento (Fig.15).

Respetar escrupulosamente las polaridades indicadas en el fondo del espacio.

c. Cierre correctamente la tapa (Fig.18).

3.3.b - Substitución de las pilas

Las baterías deben sustituirse cuando se visualiza el icono en la pantalla.

Siempre utilice baterías nuevas. El uso de baterías viejas o de tipo diferente puede hacer que el control remoto funcione mal.

- El control remoto utiliza dos baterías alcalinas en seco de 1,5 V (tipo AAA.) (Fig.15).

Una vez descargadas, ambas pilas tienen que ser substituidas y eliminadas en los apropiados centros de recolección o como está previsto por las normativas locales.

- Si no va a utilizar el control remoto durante varias semanas o más, quite las baterías.
  Eventuales pérdidas de las baterías podrían dañar el control remoto.

No recargue ni desarme las baterías. No arroje las baterías al fuego. Pueden quemarse o explotar.

Si el líquido de las baterías cae sobre la piel o la ropa, lave con abundante agua limpia. No utilice el control remoto con baterías que hayan sufrido pérdidas. Los productos químicos de las baterías pueden provocar quemaduras u otros riesgos para la salud.

3.3.c - Posición del control remoto

- Mantenga el control remoto en una posición desde la cual la señal pueda llegar al receptor (24) del aparato (distancia máxima unos 8 metros - con las baterías cargadas) (Fig.28). La presencia de obstáculos (muebles, cortinas, paredes, etc.) entre el control remoto y el aparato reduce el alcance del control remoto.

3.4 - USO DEL APARATO

Obre como sigue para utilizar el aparato.

Para evitar posibles daños al compresor, cada arranque se retrasa 3 minutos con respecto al último apagamiento.

3.4.a - Operaciones preliminares

- ***Posicione el aparato en una superficie estable, no inclinada, al menos a 20/30 cm. desde la pared o desde cualquier otro objeto, para que se garantice la correcta circulación del aire (Fig.1). Colóquelo en una superficie resistente al agua ya que el posible escape de agua podría dañar los muebles o el suelo.***
- ***No coloque el aparato directamente en alfombras, toallas, mantas u otras superficies absorbentes.***
- ***Inserte el enchufe en la toma de corriente. El aparato emite un "bip" y en la pantalla se visualizarán el icono ⏻ y la temperatura ambiente en °C.***

Antes de conectar eléctricamente el aparato, asegúrese de que los datos de la etiqueta correspondan con los de la red de distribución eléctrica.

3.4.b - Arranque/apagamiento aparato

a. Para iniciar el aparato, presione la tecla "**ON/OFF**" en el control remoto o la tecla ⏻ en el panel de mandos.

b. Un bip señala que el aparato está funcionando y el flap (23) se levanta.

c. En el panel de mandos se enciende el icono ⏻.

d. Si el arranque se efectuó con el control remoto, en la pantalla del mismo se visualiza el icono ⏻.

e. En caso de una prolongada parada del aparato, esto se debe reiniciar quitando el enchufe de la toma de corriente, esperando unos 5-10 segundos y volviendo a insertarlo; un bip señala que el aparato está listo para uso.

3.5 - MODO AUTO (Automático)

a. Seleccionando este modo, el aparato activa automáticamente las funciones ENFRIAMIENTO o CALENTAMIENTO (sólo para la versión con bomba de calor) o la función VENTILADOR según la temperatura ambiente y la configurada.
La temperatura ambiente se controla continuamente de modo que se obtenga un óptimo confort en la habitación climatizada.

b. Este modo se puede seleccionar presionando una o más veces la tecla "**MODE**" (en el control remoto o en el panel de mandos) hasta cuando los específicos iconos **ECO** y **Blue Air** se visualizan en la pantalla del panel de mandos y/o el icono **Auto** se visualiza en la pantalla del control remoto.

c. En modo **AUTO** no es posible seleccionar la velocidad del ventilador.

3.6 - MODO ENFRIAMIENTO (COOL)

a. Seleccionando este modo, el aparato deshumidifica y enfría el ambiente.
Este modo se puede seleccionar presionando una o más veces la tecla "**MODE**" (en el control remoto o en el panel de mandos) hasta cuando el específico icono ❄ se visualiza en la pantalla.

b. En este modo el ventilador siempre está encendido y es posible seleccionar la velocidad deseada presionando la tecla "**FAN**" en el control remoto o la tecla ⊛ en el panel de mandos.
La velocidad del ventilador se muestra tal como se indica en los párrafos "3.1" (punto SW7) y "3.2" (punto B3).

c. El punto de ajuste de la temperatura está comprendido entre 17°C y 30°C (de 62 F y 86 F) con variaciones de 1°C y puede configurarse con las teclas **+/-** en el panel de mandos o con las teclas ▲ ▼ en el control remoto.

d. Después de un cierto tiempo (máximo tres minutos) desde la activación del modo de funcionamiento, el compresor se inicia y el aparato empieza a suministrar aire frío.

3.7 - MODO ENFRIAMIENTO TURBO

- **Esta función sólo puede activarse desde el panel de mandos del aparato.**

a. Este modo se puede seleccionar presionando una o más veces la tecla "**MODE**" en el panel de mandos hasta cuando se visualizan los iconos ❄ y "**Turbo**" en la pantalla.

b. Esta función configura el aparato directamente en modo enfriamiento con temperatura configurada a 17°C y velocidad máxima del ventilador de manera que se alcance la temperatura configurada más rápidamente.

c. En este modo no es posible seleccionar la velocidad del ventilador ni tampoco la temperatura.

d. Para apagar la función, presione la tecla "**MODE**" en el panel de mandos o apague el aparato.

3.8 - MODO DESHUMIDIFICACIÓN (DRY)

a. Seleccionando este modo, el aparato deshumidifica el ambiente.
Este modo se puede seleccionar presionando una o más veces la tecla "**MODE**" (en el control remoto o en el panel de mandos) hasta cuando el específico icono no se visualiza:

- en el panel de mandos - en la pantalla del control remoto.

b. En modo **DRY**, no es posible seleccionar la velocidad del ventilador ni tampoco ajustar la temperatura. El motor del ventilador funciona a velocidad baja.

c. Mantenga las puertas y ventanas cerradas para que se obtenga el mejor efecto deshumidificante.
No posicione el tubo de expulsión del aire en una ventana.

d. Conecte el tubo para la descarga de la condensación (párrafo 2.6.a)

3.9 - MODO VENTILACIÓN (FAN)

a. Seleccionando este modo, el aparato no ejerza ninguna acción ni sobre la temperatura ni sobre la humedad del aire en el ambiente, sino sólo la mantiene en circulación.

b. Este modo se puede seleccionar presionando una o más veces la tecla "**MODE**" (en el control remoto o en el panel de mandos) hasta cuando el específico icono se visualiza en la pantalla del panel de mandos y/o del control remoto.

- icono en el panel de mandos - icono en la pantalla del control remoto

c. En este modo el ventilador siempre está encendido y es posible seleccionar la velocidad deseada presionando la tecla "**FAN**" en el control remoto o la tecla en el panel de mandos.

d. La velocidad del ventilador se muestra en la pantalla tal como se indica en los párrafos "3.1" (punto SW7) y "3.2" (punto D7).

3.10 -MODO CALENTAMIENTO (HEAT)

(sólo para versión con bomba de calor)

a. Seleccionando este modo, el aparato calienta el ambiente.

b. Este modo se puede seleccionar presionando una o más veces la tecla "**MODE**" (en el control remoto o en el panel de mandos) hasta cuando el específico icono se visualiza en la pantalla.

c. En este modo el ventilador siempre está encendido y es posible seleccionar la velocidad deseada presionando la tecla "**FAN**" en el control remoto o la tecla en el panel de mandos.
La velocidad del ventilador se muestra tal como se indica en los párrafos "3.1" (punto SW7) y "3.2" (punto D7).

d. El punto de ajuste de la temperatura está comprendido entre 17°C y 30°C (de 62 F y 86 F) con variaciones de 1°C y puede configurarse con las teclas **+/-** en el panel de mandos o con las teclas ▲ ▼ en el control remoto.

e. Después de un cierto tiempo (máximo tres minutos) desde la activación del modo de funcionamiento, la bomba de calor se inicia y el aparato empieza a suministrar aire caliente.

f. Conecte el tubo para la descarga de la condensación (párrafo 2.6.b).

3.11 -MODO TEMPORIZADOR

a. Este modo permite programar el arranque o el apagamiento del aparato.

b. El tiempo de retraso puede configurarse, activarse y anularse tanto desde el control remoto, como desde el panel de mandos.

3.11.a - Arranque programado

a. Cuando el aparato está en stand by:

- En el panel de mandos:
  - presione la tecla ⏲ y configure el tiempo de retraso de arranque con las teclas +/-**.**
  - Para activar la función, presione la tecla ⏲ o espere unos 5 segundos para que el tiempo configurado en la pantalla termine de parpadear (la pantalla vuelve a visualizar la temperatura ambiente).

    El icono 🕒 se enciende.
- En el control remoto:
  - presione la tecla "**TIMER ON**" para entrar en la función y entonces presione una o más veces la tecla "**TIMER ON**" hasta configurar el tiempo de retraso de arranque.
  - Dirija el control remoto hacia el aparato; un bip confirma la activación de la función.
  - El icono 🕒 en el panel de mandos y la indicación "**Timer On**" en la pantalla del control remoto se encienden.

b. Transcurrido el tiempo configurado, el aparato se inicia con las mismas configuraciones (modo, temperatura y velocidad de ventilación) que tenía antes de apagarlo.

c. El tiempo se puede configurar con pasos de 30 minutos hasta 10 horas y con pasos de 60 minutos de 10 a 24 horas.

d. Iniciando el aparato o ajustando la configuración del temporizador en "**0.0h**", la función de arranque programado será eliminada.

3.11.b - Apagamiento programado

a. Cuando el aparato está en marcha, configure el tiempo de apagamiento retrasado.

- En el panel de mandos:
  - presione la tecla ⏲ y configure el tiempo de retraso de apagamiento con las teclas +/-.
  - Para activar la función, presione la tecla ⏲ o espere unos 5 segundos para que el tiempo configurado en la pantalla termine de parpadear (la pantalla vuelve a visualizar la temperatura ambiente).

    El icono 🕒 se enciende.
- En el control remoto:
  - presione la tecla "**TIMER Off**" para entrar en la función y entonces presione una o más veces la tecla "**TIMER Off**" hasta configurar el tiempo de retraso de apagamiento.
  - Dirija el control remoto hacia el aparato; un bip confirma la activación de la función.
  - El icono 🕒 en el panel de mandos y la indicación "**Timer Off**" en la pantalla del control remoto se encienden.

b. Transcurrido el tiempo configurado, el aparato se apaga.

c. El tempo se puede configurar con pasos de 30 minutos hasta 10 horas y con pasos de 60 minutos de 10 a 24 horas.

d. Apagando el aparato o ajustando la configuración del temporizador en "**0.0h**", la función de apagamiento programado será eliminada.

3.12 -OTRAS FUNCIONES

3.12.a - Función SILENT (silencioso)

- **Esta función sólo puede activarse desde el panel de mandos del aparato.**

a. Con el aparato en marcha, presione la tecla SW8 (altoparlante); el símbolo altoparlante se muestra. La velocidad de ventilación se configura automáticamente al mínimo.

b. Presione la tecla una otra vez para desactivar la función.

3.12.b - Función SLEEP

- **Esta función sólo puede activarse desde el control remoto.**
- **Esta función no es disponible en los modos de Deshumidificación (DRY) y Sólo Ventilación (FAN).**

a. Con el aparato en marcha, presione la tecla "**SLEEP**" en el control remoto.

En el panel de mandos y en la pantalla del control remoto se visualiza el icono 🌙.

El aparato disminuirá (en enfriamiento) o aumentará (en calentamiento) la temperatura configurada de 1°C (1 o 2 F) por 30 minutos.

b. Luego, el aparato disminuirá (en enfriamiento) o aumentará (en calentamiento) la temperatura configurada de 1°C (1 o 2 F) por otros 30 minutos.

c. Esta temperatura se mantendrá por 7 horas antes que el aparato vuelva a la temperatura originariamente seleccionada. Transcurrido este tiempo, el aparato volverá a funcionar como originariamente programado.

d. Para interromper la función, presione la tecla "**SLEEP**" en el control remoto; se apaga el icono en el panel de mandos y en la pantalla del control remoto.

3.12.c - Función FOLLOW ME

- **Esta función sólo puede activarse desde el control remoto.**
- **Esta función no es disponible en los modos de Deshumidificación (DRY) y Sólo Ventilación (FAN).**

En esta función, el control remoto actúa como termostato.

a. Con el aparato en marcha, presione la tecla "**FOLLOW ME**" en el control remoto.

b. Muévase con el control remoto en un área de la habitación diferente de donde es posicionado el aparato (distancia máxima 7-8 metros) direccionándolo hacia el mismo y asegurándose de que no existan obstáculos entre ellos.

c. Configure la temperatura deseada en el control remoto; el aparato funciona hasta llevar la temperatura del área donde está posicionado el control remoto al valor configurado en lo mismo.

d. El control remoto envía un señal al aparato y si no recibe una respuesta dentro de un tiempo máximo de 7 minutos, la función se desactiva.

e. Para apagar la función, presione la tecla "**FOLLOW ME**" en el control remoto o apague el aparato.

3.12.d - Configuración unidad de medida de la temperatura

Es posible configurar la unidad de medida de la temperatura ambiente y de la configurada eligiendo entre °**C** (Celsius) o **F** (Fahrenheit).

Obre como sigue:

- **En el panel de mandos** presione contemporáneamente las teclas **+** y **-** por unos tres segundos. En la pantalla del panel de mandos se visualiza la unidad de medida deseada.
- **En el control remoto** mantenga presionada la tecla central **TEMP** por unos tres segundos. En la pantalla del control remoto se visualiza la unidad de medida deseada.

La variación de la unidad de medida debe efectuarse tanto en el panel de mandos como en el control remoto.

3.12.e - Direccionamiento del flujo del aire

- **Esta función sólo puede activarse desde el control remoto.**

a. Cuando se inicia el aparato, el flap (23) se abre completamente.

b. Presionando la tecla "**SWING**" en el control remoto el flap empieza a oscilar automáticamente.

c. Para parar el flap en una cierta posición, presione la tecla "**SWING**".

Presionela una otra vez para reiniciar la oscilación.

3.12.f - Función de Atajo

- **Esta función sólo puede activarse desde el control remoto.**

a. Cuando el aparato es en marcha en cualquier de los modos, presionando la tecla "**SHORT CUT**" en el control remoto, el aparato se configura directamente en modo "**AUTO**" con la temperatura configurada a 26°C (80 F).

3.12.f - Reinicio Automático

a. Si el aparato se apaga debido a una interrupción de corriente, a la restauración de la energía eléctrica lo mismo se reinicia automáticamente con las configuraciones anteriores.

3.12.h - Wireless

a. Presionando SW8 durante aproximadamente 3 segundos, la función "Wireless" se activa, en la pantalla aparece "**AP**" parpadea esperando la conexión con el dispositivo.

Para la conexión a la red Wireless y el uso de la App, refiérase al manual Wireless en anexo.

4 - MANTENIMIENTO Y LIMPIEZA

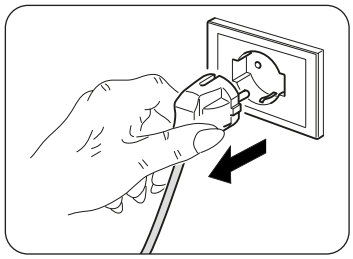

Antes de proceder con cualquiera intervención de mantenimiento y limpieza, siempre asegúrese de que el enchufe de alimentación haya sido desconectado de la toma de corriente.

No toque las piezas de acero del aparato cuando se remueva el filtro.
Riesgo de herirse con los bordes metálicos afilados.

No utilice agua para limpiar las partes interiores del acondicionador. La exposición al agua puede deteriorar el aislamiento, con riesgo de provocar descargas eléctricas.

4.1 - LIMPIEZA

4.1.a - Limpieza del aparato y del control remoto

a. Utilice un paño seco para limpiar el aparato y el control remoto.
b. Se puede utilizar un paño humedecido con agua fría para limpiar el aparato si está muy sucio.

No utilice un paño tratado químicamente o antiestático para limpiar el aparato.

No utilice gasolina, solventes, pastas para limpiar ni solventes similares.
Estos productos pueden provocar la rotura o la deformación de la superficie de plástico.

4.1.b - Mantenimiento de los filtros de aire

El sistema de filtración está compuesto por un filtro de red (fig. 34 ref. 27a) y por una serie de filtros adicionales que se pueden utilizar a discreción (fig. 34 ref. 15).
Para garantizar una eficaz filtración del aire interno y un buen funcionamiento de Vuestro acondicionador es indispensable que se limpien periódicamente los filtros de aire.

Los filtros adicionales deben ser sustituidos después de aproximadamente 500 horas de funcionamiento. Para un correcto funcionamiento del sistema de filtración, se recomienda utilizar exclusivamente repuestos originales.

4.1.c - Limpieza del filtro de aire

El filtro de aire sucio reduce las capacidades de enfriamiento del aparato.
Proceda a su limpieza cada dos semanas.
a. Desenganche la rejilla (27) completa con filtro (27a) y levántela para quitarla del aparato (Fig.19).
b. Quite el filtro (27a) de la rejilla (27) (Fig.20).
c. Limpie el filtro (27a) utilizando una aspiradora o lávelo con agua, entonces déjelo secar en un lugar fresco.

Si el filtro (27a) está dañado, sustitúyalo.

d. Asegúrese de que el filtro (27a) esté completamente seco.
e. Vuelva a posicionar el filtro (27a) en la rejilla (27) prestando atención a su correcto posicionamiento (Fig.22).
f. Succione una posible pelusa de las placas (Fig.21).
g. Posicione la rejilla (27) completa con filtro (27a) en el cuerpo del aparato asegurándose de que esté correctamente enganchada (Fig.23).

No utilice el aparato sin el filtro (27a).

4.1.d - Limpieza del filtro de aspiración

Un filtro de aspiración sucio reduce el rendimiento del aparato.
Proceda con su limpieza cada dos semanas.

a. Quite el filtro (30) lateralmente (Fig.24).
b. Limpie el filtro (30) utilizando una aspiradora o lávelo con agua, entonces déjelo secar en un lugar fresco.

Se el filtro (30) está dañado, sustitúyalo.

c. Asegúrese de que el filtro (30) esté completamente seco.
d. Vuelva a posicionar el filtro (30) correctamente en su específico asiento (Fig. 25).
e. Succione una posible pelusa de rejilla (Fig. 25).

No utilice el aparato sin el filtro (30).

4.1.e - CONSEJOS PARA EL AHORRO DE ENERGÍA

A continuación se proporcionan algunos simples consejos para reducir los consumos:

- Mantenga los filtros siempre limpios (véase el capítulo de mantenimiento y limpieza).
- Mantenga cerradas las puertas y ventanas de las habitaciones que se deben climatizar.
- Evite que los rayos solares penetren libremente en la habitación (se aconseja usar cortinas, bajar las persianas o cerrar los postigos).
- No obstruya la trayectoria del flujo de aire (en entrada y en salida) del aparato; esto, además de obtener un rendimiento no óptimo, también perjudica su correcto funcionamiento y influye sobra la posibilidad de daños irreparables al mismo.

4.2 - MANTENIMIENTO

Si no se desea utilizar el aparato por un largo periodo, ejecute lo que sigue:

a. Accione el modo sólo ventilador por algunas horas (unas 1-2 horas) para que el interior del aparato se seque.
b. Apague el acondicionador y desconecte la alimentación.
c. Limpie los filtros del aire.
d. Descargue completamente el agua de condensación.
e. Enrolle el cable de alimentación eléctrica (34) alrededor del enrollacable (33) e inserta el enchufe en su específico asiento (31) (Fig.31).
f. Quite las baterías del control remoto.

Controles antes de volver a encender el acondicionador:

a. Tras un largo periodo de inactividad del acondicionador, limpie los filtros.
b. Control que la salida y la entrada de aire no estén obstruidas (sobre todo, después de un largo período de inactividad del acondicionador).

4.2.a - Descarga agua de condensación

Cuando el agua de condensación en la bandeja inferior alcanza el nivel predeterminado, el aparato emite un bip 8 veces; en el panel de mandos se visualiza "**P1**" y el aparato deja de funcionar (el motor del ventilador sigue funcionando). En este caso:

a. Desconecte el enchufe de la toma de corriente.
b. Mueva el aparato con cuidado en una posición adecuada para descargar el agua.
c. Quite la tapa de descarga (32) y la tapa de goma (32a) (Fig.26).

Asegúrese de que se haya atornillado correctamente la tapa de descarga (32) para que se eviten escapes de agua.

d. Haga salir toda el agua.
e. Vuelva a posicionar la tapa de goma (32a) y atornille la tapa de descarga (32) (Fig.27).
f. Inserta el enchufe en la toma de corriente y reinicie la máquina hasta cuando la indicación "**P1**" se apague.

Si el error se repite, contacte un Centro de Asistencia.

4.2.b Códigos de error

Durante el funcionamiento del aparato, podrían visualizarse algunas anomalías que paran su funcionamiento. En estos casos, en el panel de mandos se visualizan los códigos de error.

- **P1** Bandeja inferior llena.
  - Vacíela obrando tal como se describe en el párrafo 4.2.a

- **F1** Limpieza de los filtros.
  - Cada 250 horas de funcionamiento del motor del ventilador, se visualiza el mensaje **F1**. Proceda con la limpieza de los filtros (párrafos 4.1.b - 4.1.c - 4.1.d) y restablezca el conteo de las horas manteniendo presionada por 5 segundos la tecla "**ON/OFF**" en el panel de mandos del aparato.

- **E1** Error sensor temperatura ambiente.
- **E2** Error sensor temperatura evaporador.
- **E3** Error sensor temperatura condensador.
- **E4** Error de comunicación panel de la pantalla.

En estos casos:

a. desconecte eléctricamente el aparato
b. espere unos minutos
c. conecte el enchufe a la toma de corriente
d. reinicie el aparato.

Si el inconveniente persiste y el código de error no se apaga, desconecte eléctricamente el aparato y refiérase a un Centro de Asistencia.

5 - DATOS TÉCNICOS

Para los datos técnicos, consulte la placa de datos aplicada en el producto (Fig.2).

• Dimensiones (L x A x P)	490 x 765 x 425 mm
• Límites temperaturas de ejercicio en Enfriamiento	17°C-35°C (62 F - 95 F)
• Límites temperaturas de ejercicio en Deshumidificación	13°C-35°C (55 F - 95 F)
• Límites temperaturas de ejercicio en Calentamiento (bomba de calor)	5°C-30°C (41 F - 86 F)
• Gas refrigerante	R290

6 - ESQUEMA ELÉCTRICO

El esquema eléctrico se muestra en la figura 35.

OPTIONAL ***Este símbolo indica que el elemento es opcional.***

7 - INCONVENIENTES Y POSIBLES RECURSOS

MAL FUNCIONAMIENTO	CAUSA	QUÉ SE DEBE HACER?
El aparato no funciona.	Falta la corriente. Está desenchufado.	Espere. Inserta el enchufe en la toma de corriente.
El aparato no se inicia.	Código de Error P1 --- En modo ENFRIAMIENTO: la temperatura ambiente es inferior a la temperatura configurada	La bandeja de recogida del agua está llena. Apague el aparato, descargue el agua de la bandeja y entonces reinicie el aparato. --- Restablezca la temperatura
El aparato funciona sólo por poco tiempo.	La temperatura programada está muy cerca de la temperatura ambiente. --- Hay obstáculos en la aspiración del aire del exterior.	Bajar la temperatura programada. --- Quitar los obstáculos. Llamar al Centro de asistencia.
El aparato no enfría bien.	Los filtros del aire están obstruidos con polvo, pelusa o pelo de animales --- El tubo de descarga no está conectado o está bloqueado --- El aparato tiene un nivel bajo de refrigerante --- La temperatura configurada es demasiado alta --- Las ventanas y puertas de la habitación están abiertas --- El área de la habitación es demasiado grande --- Hay fuentes de calor dentro de la habitación	Apague el aparato y limpie los filtros siguiendo las instrucciones --- Apague el aparato, desconecte el tubo, remueva la posible obstrucción y vuelva a conectar el tubo de descarga --- Contacte un centro de asistencia para hacer controlar el aparato y hacer recargar el refrigerante --- Reduzca la temperatura configurada --- Asegúrese de que todas las ventanas y puertas estén cerradas --- Vuelva a controlar el área de enfriamiento --- Remueva las fuentes de calor, si posible
El aparato es ruidoso y vibra excesivamente.	La superficie de apoyo del aparato no está nivelado --- Los filtros del aire están obstruidos con polvo, pelusa o pelo de animales	Coloque el aparato en una superficie llana y nivelada --- Apague el aparato y limpie los filtros siguiendo las instrucciones
El aparato emite un sonido anormal.	Este sonido es causado por el flujo de refrigerante dentro de la unidad	Es absolutamente normal
Al moverlo, el acondicionador pierde agua.	El acondicionador está inclinado u horizontal.	Vacíe el agua antes de los movimientos.
En modo refrigeración, nocturno o automático, no es posible seleccionar la velocidad mínima.	La temperatura ambiente es demasiado baja	El comportamiento del acondicionador es normal.

No intente reparar el aparato por usted mismo.

Si el problema no se resuelve, contacte al revendedor local o al servicio de asistencia más cercano. Suministre informaciones detalladas sobre el mal funcionamiento y la versión del aparato.

ÍNDICE GERAL

0 - ADVERTÊNCIAS.....2
0.1 - INFORMAÇÕES GERAIS.....2
0.2 - SIMBOLOGIA.....2
0.2.1 - Pictogramas redaccionais.....2
0.3 - ADVERTÊNCIAS GERAIS.....3
0.4 - USO PREVISTO.....5
0.5 - ZONAS A RISCO.....6
0.6 - ADVERTÊNCIAS RELATIVAS AO GÁS REFRIGERANTE R290.....6

1 - DESCRIÇÃO DO APARELHO.....11
1.1 - LISTA DE COMPONENTES FORNECIDOS COM O APARELHO.....11
1.2 - IDENTIFICAÇÃO DAS PARTES PRINCIPAIS.....11

2 - INSTALAÇÃO.....12
2.1 - TRANSPORTE DO CLIMATIZADOR.....12
2.2 - ADVERTÊNCIAS.....12
2.3 - INSTALAÇÃO AMOVÍVEL.....12
2.4 - INSTALAÇÃO FIXA.....13
2.5 - LIGAÇÃO ELÉTRICA.....13
2.6.a - Utilização como desumidificador.....13
2.6.b - Utilização como bomba de calor (somente para o modelo preparado).....13

3 - UTILIZAÇÃO DO APARELHO.....14
3.1 - SÍMBOLOS E BOTÕES DO PAINEL DE COMANDOS.....14
3.2 - BOTÕES DO CONTROLO REMOTO.....15
3.3 - USO DO TELECOMANDO.....16
3.3.a - Introdução das pilhas.....16
3.3.b - Substituição das pilhas.....16
3.3.c - Posição do telecomando.....16
3.4 - UTILIZAÇÃO DO APARELHO.....17
3.4.a - Operações preliminares.....17
3.4.b - Ativação/desligamento do aparelho.....17
3.5 - MODO AUTO (Automático).....17
3.6 - MODO DE ARREFECIMENTO (COOL).....17
3.7 - MODO DE ARREFECIMENTO TURBO.....18
3.8 - MODO DE DESUMIDIFICAÇÃO (DRY).....18
3.9 - MODO DE VENTILAÇÃO (FAN).....18
3.10 - MODO DE AQUECIMENTO (HEAT) (somente para modelos dotados de bomba de calor).....18
3.11 - MODO TEMPORIZADO.....18
3.11.a - Ligação programada.....19
3.11.a - Desligamento programado.....19
3.12 - FUNÇÕES ADICIONAIS.....19
3.12.a - Função “SILENT” (silenciosa).....19
3.12.b - Função “SLEEP”.....19
3.12.c - Função “FOLLOW ME”.....20
3.12.d - Configuração da unidade de medida da temperatura.....20
3.12.e - Direcionamento do fluxo de ar.....20
3.12.f - Função “Short Cut”.....20
3.12.g - Reativação automática.....20
3.12.h - Wireless.....20

4 - MANUTENÇÃO E LIMPEZA.....21
4.1 - LIMPEZA.....21
4.1.a - Limpeza do aparelho e do controlo remoto.....21
4.1.b - Manutenção dos filtros de ar.....21
4.1.c - Limpeza do filtro de ar.....21
4.1.d - Limpeza do filtro de aspiração.....22
4.1.e - CONSELHOS PARA POUPAR ENERGIA.....22
4.2 - MANUTENÇÃO.....22
4.2.a - Descarga da água de condensação.....22
4.2.b Códigos de erro.....23

5 - DADOS TÉCNICOS.....23

6 - ESQUEMA ELÉTRICO.....23

7 - PROBLEMAS E POSSÍVEIS SOLUÇÕES.....24

PORTOGUÊS

ILUSTRAÇÕES
As ilustrações são agrupadas nas páginas iniciais do manual



0 - ADVERTÊNCIAS

0.1 - INFORMAÇÕES GERAIS

Em primeiro lugar, gostaríamos de agradecer-lhe por manifestado a sua preferência por um aparelho de produção nossa.

0.2 - SIMBOLOGIA

Os pictogramas ilustrados no presente capítulo fornecem rapidamente e de modo unívoco as informações necessárias para a correcta utilização da máquina em condições de segurança.

0.2.1 - Pictogramas redaccionais

	Sinaliza que o presente documento deve ser lido com atenção antes de instalar e/ou utilizar o aparelho.
	Indica que a equipa de assistência deve manusear o aparelho de acordo com as indicações do manual de instalação.
	Sinaliza que poderá haver informações adicionais em manuais anexados.
	Indica que estão disponíveis informações no manual de utilização ou no manual de instalação.
	Indica que a equipa de assistência deve manusear o aparelho de acordo com as indicações do manual de instalação.
	Sinaliza que o aparelho utiliza refrigerante inflamável. Se houver fuga de refrigerante e for exposto a uma fonte de ignição externa, existe o risco de incêndio.
	Avisa o pessoal interessado que a operação descrita apresenta, se não for efectuada respeitando as normativas de segurança, o risco de sofrer um choque eléctrico.
	Sinaliza à equipa que a operação descrita apresenta, se não for efetuada cumprindo as normas de segurança, o risco de sofrer danos físicos.
	Sinaliza à equipa que a operação descrita apresenta, se não for efetuada cumprindo as normas de segurança, o risco de sofrer queimaduras por contacto com componentes com elevada temperatura.
	Os parágrafos precedidos por este símbolo contêm informações e prescrições muito importantes, em particular no que diz respeito à segurança. A sua inobservância poderá comportar: - perigo para a incolumidade dos operadores - perda da garantia contratual - declinação da responsabilidade da firma construtora.
	Assinala as acções que não se devem absolutamente efectuar.
	Sinaliza à equipa que é proibido cobrir o aparelho para evitar o seu sobreaquecimento.

0.3 - ADVERTÊNCIAS GERAIS

QUANDO SE USAM APARELHOS ELÉTRICOS, É SEMPRE NECESSÁRIO SEGUIR MEDIDAS DE SEGURANÇA DE BASE, DE FORMA A REDUZIR RISCOS DE INCÊNDIO, CHOQUE ELÉTRICO E ACIDENTES A PESSOAS, INCLUINDO O SEGUINTE:



A fim de prevenir eventuais danos ao compressor, está previsto um tempo de segurança de 3 minutos entre a paragem e o arranque.



1. **Documento reservado nos termos da Lei que proíbe a reprodução ou a transmissão a terceiros sem explícita autorização da firma OLIMPIA SPLENDID.**
   As máquinas poderão sofrer actualizações e apresentar pormenores diferentes daqueles ilustrados, mas que não prejudicam o conteúdo dos textos presentes neste manual.



2. **Ler atentamente o presente manual antes de efectuar qualquer operação (instalação, manutenção, uso) e respeitar escrupulosamente quanto descrito nos vários capítulos.**



3. **Conserve com culdado este manual para qualsquer posteriores consultas.**
4. **Depois de ter relirado a embalagem controle a integridade do aparelho; os elementos da embalagem não devem ser delxados ao alcance das crinças, pois, são potenciais fontes de perigo.**
5. **A FIRMA CONSTRUTORA NÃO SE ASSUME A RESPONSABILIDADE POR DANOS A PESSOAS OU A COISAS PROVOCADOS PELA INOBSERVÂNCIA DAS NORMAS CONTIDAS NO PRESENTE LIVRETE.**
6. **A firma construtora reserva-se o direito de efectuar alterações aos próprios modelos em qualquer momento, mantendo inalteradas as características essenciais descritas no presente manual.**



7. **A manutenção de equipamentos de climatização como este pode acarretar perigos para o operador devido à presença de gás refrigerante pressurizado e componentes elétricos atravessados por tensão.**
   Portanto, eventuais intervenções de manutenção (com exclusão da limpeza dos filtros) devem ser confiadas exclusivamente a pessoal autorizado e qualificado.
8. **Instalações realizadas não de acordo com as indicações incluídas neste manual e utilização do aparelho fora dos limites de temperatura indicados provocam a anulação da garantia.**
9. **A manutenção ordinária dos filtros e a limpeza geral externa podem ser executadas mesmo pelo utilizador, porque não comportam operações difíceis ou perigosas.**
10. **Durante a montagem e durante qualquer operação de manutenção é necessário respeitar as prescrições referidas neste manual e nas placas de dados e segurança aplicadas ao corpo do aparelho, assim como adotar todas as precauções ditadas pelo bom senso e pelas normas de segurança vigentes no local de instalação.**



11. **Em caso de substituição de componentes utilizar exclusivamente peças de substituição originais OLIMPIA SPLENDID.**



12. **Se a unidade não for utilizada durante um longo período, ou se ninguém estiver na sala climatizada, é recomendável desligar a alimentação elétrica de forma a evitar acidentes.**



13. **Não usar detergentes líquidos ou corrosivos para limpar a unidade, não pulverizar água ou outros líquidos na unidade, pois poderão danificar os componentes de plástico ou, até mesmo, provocar choque elétrico.**



14. **Não molhar a unidade interna e o telecomando.**
    Poderão ocorrer curto-circuitos ou incêndios.



15. Em caso de anomalias de funcionamento (por exemplo: ruído anómalo, maus odores, fumo, aumento anormal da temperatura, dispersões elétricas, etc.), desligue imediatamente o aparelho e desconecte a ficha da tomada elétrica. Para eventuais reparações contactar exclusivamente os centros de assistência técnica autorizados e exigir a utilização de peças de substituição originais. O não cumprimento de quanto acima exposto poderá comprometer a segurança do aparelho.
16. Não deixar o aparelho de ar condicionado a funcionar por períodos prolongados se a humidade for elevada e estiverem portas ou janelas abertas. A humidade poderá condensar-se e molhar ou estragar a mobília.



17. Não desconecte a ficha durante o funcionamento do aparelho. Risco de incêndio ou choque elétrico.
18. Não apoiar objectos pesados ou quentes sobre o aparelho.
19. Antes de conectar eletricamente o aparelho certifique-se de que os dados indicados na placa correspondem aos valores da rede de alimentação. A tomada elétrica deve possuir aterramento adequado. A placa de identificação (20) está situada na parte lateral do aparelho (Fig. 2).
20. Instale o aparelho observando atentamente as instruções do fabricante. Uma instalação incorreta pode causar danos a pessoas, animais ou bens, pelos quais o fabricante não pode ser responsabilizado.
21. Em caso de incompatibilidade entre a ficha do aparelho e a tomada elétrica, esta última deve ser substituída por pessoal profissionalmente qualificado, que se certifique de que a secção dos cabos da nova tomada é adequada à potência absorvida pelo aparelho. Normalmente é desaconselhada a utilização de adaptadores e/ou extensões; quando estritamente necessária, todo o equipamento deve estar em conformidade com as normas de segurança e a sua capacidade de corrente (A) não deve ser inferior à capacidade máxima do aparelho.
22. Este aparelho não destina-se a ser ativado por meio de um temporizador externo ou um sistema de comando à distância separado.
23. Utilize e transporte o aparelho sempre e exclusivamente na posição vertical.
24. Não obstrua as grelhas de entrada e saída de ar de forma alguma.
25. Não introduza objetos estranhos nas grelhas de entrada e saída de ar, pois isto pode provocar riscos de choque elétrico, incêndio ou danos ao aparelho.
26. Não utilize o aparelho:
    - com as mãos molhadas ou húmidas;
    - com os pés descalços.
27. Não puxe o cabo de alimentação ou o próprio aparelho para desconectar a ficha da tomada elétrica.
28. Não exponha o aparelho à luz solar direta e mantenha-o ao abrigo de fontes de calor tais como estufas, aquecedores ou radiadores (Fig. 3).
29. Não utilize o aparelho nas proximidades de aparelhos a gás (Fig. 3).
30. Posicione sempre o aparelho sobre uma superfície estável, plana e bem nivelada.
31. Deixe um espaço livre de pelo menos 30 cm em ambos os lados e 20cm atrás do aparelho; deixe também um espaço livre de pelo menos 30 cm acima do aparelho (Fig. 1).
32. Não posicione o aparelho nas proximidades de outras tomadas elétricas (Fig. 4).
33. A tomada elétrica deve ser facilmente acessível de forma a facilitar a desconexão da ficha em caso de emergência.
34. Não manuseie a ficha com as mãos molhadas.
35. Não dobre em excesso, torça, puxe ou danifique o cabo de alimentação.
36. Não cubra o cabo de alimentação elétrica com tapetes ou cobertas ou instale-o ao longo de guias. Posicione o cabo em zonas livres de passagem para prevenir os riscos de tropeçamento.
37. Desconecte o cabo durante os períodos de repouso prolongados do aparelho ou quando não houver pessoas em casa.
38. Não utilize o aparelho em ambientes particularmente húmidos (casa de banho, cozinha, etc.).
39. Não utilize o aparelho ao ar livre ou sobre superfícies molhadas. Evite derramar líquidos no aparelho. Não utilize o aparelho nas proximidades de pias ou torneiras.

40. Não imirja o aparelho em água ou outros líquidos.
41. Limpe o aparelho com um pano húmido; não utilize produtos ou materiais abrasivos. No que diz respeito à limpeza dos filtros consulte o parágrafo específico.
42. A causa mais comum de sobreaquecimento é a acumulação de pó e cotão no aparelho. Remova regularmente as acumulações desconectando previamente o aparelho da tomada elétrica e aspirando as grelhas.
43. Não utilize o aparelho em ambientes sujeitos a amplas variações de temperatura, pois neste caso pode ocorrer a formação de condensação do interior do seu corpo.
44. Instale o aparelho a uma distância mínima de 2 metros em relação a outros aparelhos eletrónicos (televisor, rádio, computador, leitor de DVD, etc.) a fim de prevenir fenómenos de interferência (Fig. 6).
45. Não utilize o aparelho em locais tratados recentemente com inseticidas na forma de gás, com incensos acesos ou na presença de vapores químicos ou resíduos oleosos.
46. Não utilize o aparelho sem os filtros posicionados corretamente.
47. As operações de desmontagem, reparo ou reconversão realizadas por pessoas não autorizadas podem acarretar danos graves e a anulação da garantia do fabricante.
48. Não utilize o aparelho em caso de avaria ou anomalia funcional, ou ainda se o cabo ou a ficha estiverem danificados; não utilize o aparelho em caso de queda do mesmo ou se o seu corpo estiver danificado. Desligue o aparelho, desconecte a ficha da tomada elétrica e solicite a sua inspeção junto a pessoal profissionalmente qualificado.
49. Não desmonte nem modifique o aparelho.
50. A execução de reparos por conta própria é extremamente perigosa.
51. Caso se decida de não utilizar mais um aparelho deste tipo, é aconselhável torná-lo inoperante cortando o cabo de alimentação, após ter desligado a ficha da tomada de corrente. É aconselhável tornar inócuas aquelas partes do aparelho susceptíveis de constituir um perigo, especialmente para as crianças que poderão servir-se do aparelho para usá-lo como brinquedo.
52. Para o processo de degelo e para a limpeza do aparelho não utilize ferramentas diferentes das recomendadas pelo fabricante.
53. O aparelho é dotado de um protetor térmico que preserva a placa eletrónica em caso de sobreaquecimento. Se ocorrer a intervenção deste dispositivo de proteção, desconecte prontamente a ficha da tomada elétrica e aguarde até que o aparelho esfrie totalmente (pelo menos 20-30 minutos); em seguida, reconecte a ficha à tomada elétrica e religue o aparelho. Na ocorrência de anomalias durante o arranque, desconecte novamente a ficha da tomada elétrica e entre em contacto com um Centro de Assistência autorizado.
54. Frequência de transmissão: 2412-2472Mhz
    Potência máxima transmitida: <20dBm
55. Este aparelho só pode ser ligado a uma fonte de alimentação com impedância do sistema não superior a 0,363 Ω. Se necessário, consulte a sua autoridade de abastecimento para obter informações sobre a impedância do sistema.
56. Desligue o produto quando não o estiver a utilizar.
57. Para obter informações sobre como fixar o aparelho ao suporte, consulte as instruções de instalação.
58. FUSE: 3.15A/250VAC Fusão lenta.
59. Los condutos ligados a um aparelho não devem conter uma fonte potencial de ignição.

0.4 - USO PREVISTO

- O climatizador deve ser utilizado exclusivamente para produzir ar quente* ou ar frio ou desumidificar o ar (à escolha) com a finalidade exclusiva de tornar a temperatura e as condições ambientes mais confortáveis.
- Este aparelho destina-se unicamente a ser utilizado em ambientes domésticos ou similares.
- Uma utilização inapropriada do aparelho pode causar danos a pessoas, animais ou bens e isenta a OLIMPIA SPLENDID de qualquer responsabilidade.

0.5 - ZONAS A RISCO

- **Os climatizadores não devem ser instalados em ambientes com gases inflamáveis, gases explosivos, em ambientes muito húmidos (lavandarias, estufas, etc.) ou em locais em que estão presentes outras máquinas que gerem uma fonte intensa de calor, nas proximidades de uma fonte de água salgada ou água sulfurosa.**
- **NÃO usar gases, combustível ou outros líquidos inflamáveis perto do climatizador.**
- **Utilize somente os componentes fornecidos de fábrica (consulte o Parágrafo 1.1). A utilização de peças não padrão pode provocar vazamentos de água, choques elétricos, incêndio e lesões a pessoas ou danos a bens.**

Este produto deve ser utilizado unicamente de acordo com as especificações indicadas no presente manual. Uma utilização diferente daquela especificada poderá comportar graves lesões.
A EMPRESA FABRICANTE NÃO ASSUME RESPONSABILIDADES POR DANOS A PESSOAS OU COISAS DERIVANTES DA FALTA DE CUMPRIMENTO DAS NORMAS INCLUÍDAS NO PRESENTE MANUAL.

*** Somente a versão dotada de bomba de calor**

0.6 - ADVERTÊNCIAS RELATIVAS AO GÁS REFRIGERANTE R290

1. **O APARELHO CONTÉM GÁS R290 (CLASSIFICAÇÃO DE INFLAMABILIDADE A3).**
2. **O APARELHO DEVE SER ARMAZENADO NUM LOCAL BEM VENTILADO E DIMENSIONADO DE ACORDO COM AS ESPECIFICAÇÕES DE UTILIZAÇÃO DO PRÓPRIO APARELHO.**
3. **O APARELHO DEVE SER INSTALADO, UTILIZADO E CONSERVADO NUM LOCAL DOTADO DE UMA SUPERFÍCIE SUPERIOR AOS LIMIARES INDICADOS NA TABELA.**

Quantidade de gás R290 expressa em kg (consulte a placa de dados do aparelho)	0,180	0,190	0,200	0,210	0,220	0,230	0,240	0,250	0,260
Dimensões mínimas do local de utilização e armazenamento (m^2)	9	10	10	11	11	12	12	12	13

4. **A QUANTIDADE DE GÁS REFRIGERANTE R290 QUE ESTE APARELHO CONTÉM ESTÁ INDICADA NA PLACA DE IDENTIFICAÇÃO APLICADA AO CORPO DO MESMO.**
5. **O APARELHO DEVE SER ARMAZENADO NUM LOCAL LIVRE DA PRESENÇA DE FONTES DE IGNIÇÃO DE FUNCIONAMENTO CONTÍNUO (POR EXEMPLO: CHAMAS ABERTAS, UM APARELHO A GÁS EM FUNCIONAMENTO OU UM AQUECEDOR ELÉTRICO EM FUNCIONAMENTO COM SUPERFÍCIES QUENTES).**
6. **Não perfure ou queime qualquer parte do aparelho.**
7. **Lembre-se de que alguns gases refrigerantes podem ser inodoros.**
8. **O R290 é um gás refrigerante conforme às diretrizes europeias em matéria de meio ambiente. Não perfure qualquer parte do circuito refrigerante.**
9. **Não utilize ferramentas para acelerar o processo de degelo ou para a limpeza, com exceção das especificamente recomendadas pelo fabricante.**
10. **Durante as operações de degelo e limpeza é absolutamente obrigatório utilizar somente as ferramentas recomendadas pelo fabricante.**
11. **Se o aparelho for instalado, utilizado ou armazenado numa área não adequadamente ventilada, o local deve ser projetado para prevenir a acumulação de eventuais fugas de gás refrigerante.**
12. **Respeite todas as normas nacionais sobre a utilização de gases.**
13. **Mantenha as aberturas de ventilação livres de obstruções.**
14. **O aparelho deve ser armazenado de forma a prevenir eventuais danos mecânicos.**
15. **As pessoas que trabalham no circuito refrigerante e manuseiam os gases devem possuir uma certificação válida, que ateste a sua capacidade profissional para realizar em segurança as atividades, em conformidade com a especificação de avaliação normalmente reconhecida no setor.**

16. **Todas as operações que afetem os dispositivos de segurança devem ser efetuadas por pessoal especializado. As operações de manutenção e reparo que exigem a intervenção de mais pessoal especializado devem ser executadas sob a supervisão de uma pessoa competente e totalmente capacidade no manuseio e utilização de gases refrigerantes inflamáveis.**

- **Siga cuidadosamente as instruções para manipular, instalar, limpar e reparar o ar condicionado, a fim de evitar danos ou perigos. No interior do ar condicionado, é utilizado um refrigerante inflamável. Durante a manutenção ou eliminação do ar condicionado, o refrigerante R290 deve ser recuperado corretamente e não deve ser libertado diretamente no ambiente.**
- **Não devem existir chamas livres nem dispositivos, como interruptores, que possam gerar faíscas/ arcos elétricos nas proximidades do ar condicionado, a fim de evitar a ignição do refrigerante inflamável utilizado.**

17. TRANSPORTE DE EQUIPAMENTOS QUE CONTÊM GASES REFRIGERANTES INFLAMÁVEIS
Refira-se às normas vigentes no setor de transportes.
18. MARCAÇÃO DO EQUIPAMENTO COM SÍMBOLOS
Refira-se às normas locais.
19. ELIMINAÇÃO DE EQUIPAMENTOS QUE UTILIZAM GASES refrigerantes inflamáveis
Refira-se às normas nacionais.
20. ARMAZENAMENTO DE EQUIPAMENTOS/DISPOSITIVOS
O armazenamento do equipamento deve ser feito em plena observância das instruções do fabricante.
21. ARMAZENAMENTO DE EQUIPAMENTO EMBALADO (NÃO COMERCIALIZADO)
A embalagem deve ser construída de modo a prevenir fugas de gás refrigerante mesmo na ocorrência de danos mecânicos ao equipamento. O número máximo de partes e peças do equipamento que podem ser armazenadas conjuntamente é indicado nos regulamentos locais. O fabricante deve especificar outras potenciais fontes de funcionamento contínuo, conhecidas por causarem a ignição do refrigerante utilizado. O aparelho deve ser armazenado de modo a evitar danos mecânicos.
22. INFORMAÇÕES SOBRE A MANUTENÇÃO
a) Inspeções da área
Antes de operar ou intervir em sistemas que contêm gases refrigerantes inflamáveis é necessário executar todos os controlos necessários para garantir que o risco de ignição seja mínimo. Cumpra sempre as seguintes precauções para realizar eventuais reparos no sistema refrigerante antes de utilizálo.

b) Execução do trabalho
Os trabalhos devem ser realizados sob estrito controlo a fim de minimizar o risco devido à presença de gases ou vapores inflamáveis.

c) Área de trabalho geral
Todas as pessoas responsáveis pela manutenção e os demais operadores presentes na área de trabalho devem ter pleno conhecimento das respetivas funções. Evite trabalhar em espaços apertados.

d) Verificação da presença de gás refrigerante
A área deve ser controlada por meio de um detetor de gases refrigerantes adequado, antes e durante o trabalho; o operador deve controlar regularmente a eventual presença de atmosferas potencialmente inflamáveis. Certifique-se de que o aparelho para a deteção de fugas utilizado é adequado para gases refrigerantes inflamáveis, ou seja, antifaísca, totalmente selado ou intrinsecamente seguro.

e) Presença de extintores
Sempre que for preciso realizar trabalhos a quente no sistema de refrigeração ou em qualquer parte associada ao mesmo, um equipamento adequado de combate a incêndio deve estar disponível e ao alcance das mãos. Mantenha sempre um extintor de pó seco ou CO2 nas proximidades da área operacional.

f) Ausência de fontes inflamáveis
Nenhum operador que executa trabalhos no sistema de refrigeração que resultam na exposição de tubos que contêm ou contiveram gases refrigerantes inflamáveis deve utilizar qualquer fonte de ignição criando riscos de incêndio ou explosão. Todas as possíveis fontes de ignição, incluindo os cigarros, devem ser mantidas suficientemente afastadas do sítio de instalação, reparo, remoção e eliminação, durante os quais o gás refrigerante inflamável pode propagar-se no espaço circundante. Antes de iniciar os trabalhos, inspecione atentamente a área ao redor do equipamento e certifique-se da ausência de elementos inflamáveis ou riscos de ignição. Instale placas de sinalização antifumo.

g) Área ventilada
Certifique-se de que a área de instalação é adequadamente ventilada antes de acionar o sistema ou executar qualquer trabalho a quente. O grau de ventilação deve ser garantido durante todo o período de execução do trabalho. A ventilação deve ser capaz de dispersar em segurança qualquer gás refrigerante libertado e, preferivelmente, expulsá-lo para a atmosfera.

h) Inspeções do equipamento de refrigeração
Ao substituir os componentes elétricos, utilize exclusivamente peças sobressalentes adequadas e conformes às especificações definidas. As diretrizes de manutenção e assistência do fabricante devem ser sempre cumpridas. Em caso de dúvida, consulte o serviço técnico do fabricante para solicitar assistência. As seguintes inspeções aplicar-se-ão às instalações que utilizam gases refrigerantes inflamáveis: certifique-se de que a carga real de refrigerante está em conformidade com as dimensões do local onde estão instaladas as peças que contêm refrigerante; de que o sistema e as saídas de ventilação funcionam corretamente e não estão obstruídas; de que as marcas aplicadas à máquina permanecem bem visíveis e legíveis; se for utilizado um duplo circuito de refrigeração, verifique a presença de gás refrigerante no circuito secundário. As marcas e os sinais ilegíveis devem ser prontamente corrigidos; certifique-se de que a tubagem e os componentes de refrigeração estão instalados numa posição em que seja improvável uma sua exposição a qualquer substância que possa corroê-los, exceto se os componentes forem realizados com materiais intrinsecamente resistentes à corrosão ou estejam devidamente protegidos contra a mesma.

i) Inspeções dos aparelhos elétricos
O reparo e a manutenção dos componentes elétricos devem incluir inspeções de segurança iniciais e procedimentos de inspeção de componentes. Na ocorrência de uma anomalia que possa afetar as condições de segurança, não alimente eletricamente o circuito até à sua completa resolução. Encontre uma solução temporária adequada se não for possível reparar a anomalia com prontidão e for preciso prosseguir com a operação. Esta situação deve ser imediatamente comunicada ao proprietário do equipamento, que deve ser devidamente informado. As inspeções de segurança iniciais incluem as seguintes atividades: verifique que os condensadores estão descarregados, em plena segurança para prevenir a produção de faíscas; verifique que os componentes elétricos e a cablagem atravessados por tensão não estão expostos durante a carga, restauração ou purga do sistema; verifique a continuidade da ligação à terra.

23. REPARO DOS COMPONENTES SELADOS

a) Durante o reparo de componentes selados, todas as alimentações elétricas devem ser desconectadas do equipamento envolvido antes de remover qualquer cobertura selada, etc.. Se for absolutamente necessário ter a corrente elétrica ligada ao equipamento durante o reparo, um dispositivo de deteção de fugas de funcionamento contínuo deve ser posicionado no ponto mais crítico para informar o operador sobre uma situação potencialmente perigosa.

b) Preste particular atenção ao seguinte para preservar a integridade dos invólucros e manter o nível de proteção esperado durante os trabalhos nos componentes elétricos.
Incluímos aqui danos aos cabos, número excessivo de ligações, terminais não construídos de acordo com as especificações originais, danos às guarnições, montagem incorreta dos prensa-cabos, etc.. Certifique-se de que o equipamento está montado em modo seguro. Certifique-se de que as guarnições ou os materiais de vedação não estão deteriorados e têm a capacidade de prevenir a entrada de atmosferas inflamáveis. As peças sobressalentes devem estar em conformidade com as especificações do fabricante.

☞ A utilização de vedantes à base de silicone pode afetar a eficácia de determinados tipos de sistema de deteção de fugas. Os componentes intrinsecamente seguros não devem ser isolados antes de operá-los.

24. REPARO DOS COMPONENTES INTRINSECAMENTE SEGUROS
Não aplique qualquer carga indutiva ou de capacitância permanente no circuito sem ter a certeza de que a mesma não excede os níveis máximos de tensão e a corrente permitidos para o equipamento em utilização. Os componentes intrinsecamente seguros são os únicos que podem ser operados atravessados por tensão na presença de uma atmosfera inflamável. A amperagem do sistema de teste deve estar configurada corretamente. Utilize exclusivamente as peças sobressalentes indicadas pelo fabricante. Peças diversas ou não conformes podem provocar a ignição do gás refrigerante eventualmente propagado na atmosfera.

25. CABLAGEM
Inspecione atentamente a cablagem e verifique a eventual presença de fenómenos de deterioração, corro-

são, pressão excessiva, vibrações, bordas cortantes ou qualquer outro efeito ambiental adverso. Durante a inspeção, tenha sempre em conta os efeitos de envelhecimento ou vibração contínua causados por elementos como os compressores ou as ventoinhas.

26. DETEÇÃO DE GASES REFRIGERANTES INFLAMÁVEIS
Não utilize, em nenhum caso, fontes potenciais de ignição para detetar eventuais fugas de gás refrigerante. Não utilize tochas de corte (ou qualquer outro sistema de deteção que utiliza chamas livres).

27. MÉTODO DE DETEÇÃO DE FUGAS
Os seguintes métodos de deteção de fugas são considerados aceitáveis para os sistemas que contêm gases refrigerantes inflamáveis. Utilize detetores de fuga eletrónicos para gases refrigerantes inflamáveis, mesmo se a sensibilidade não for adequada ou precisar ser recalibrada (o equipamento de deteção deve ser sempre calibrado num local livre de gás refrigerante). Certifique-se de que o detetor não representa uma fonte potencial de ignição e é adequado ao tipo de refrigerante utilizado. O equipamento de deteção de fugas deve ser configurado em valores percentuais do limite inferior de inflamabilidade (LFL) do refrigerante e calibrado de acordo com o tipo de gás utilizado; o valor percentual apropriado de gás (25% no máximo) deve ser confirmado. Os fluidos de deteção de fugas podem ser utilizados com a maioria dos gases refrigerantes, mas a utilização de detergentes que contêm cloro deve ser evitado visto que esta substância pode reagir com o refrigerante e corroer a tubagem de cobre. NOTA: exemplos de líquidos para deteção de fugas são:
- método das bolhas
- agentes fluorescentes

Em caso de suspeita de fuga, todas as chamas livres devem ser removidas/apagadas. Na presença de eventuais fugas de gás refrigerante que exija trabalhos de soldadura, recupere todo o refrigerante ou confine-o (por meio de uma válvula de intercetação) numa parte afastada do sistema. Consulte as seguintes instruções para remover o refrigerante.

28. REMOÇÃO E ESVAZIAMENTO
Utilize procedimentos convencionais ao operar no circuito refrigerante para realizar reparos ou por qualquer outro motivo. No entanto, é importante promover as melhores práticas visto que a inflamabilidade deve ser sempre considerada. Observe o seguinte procedimento:
- Remova o gás refrigerante;
- Efetue a purga do circuito com gás inerte (opcional para A2L);
- Esvazie (opcional para A2L);
- Efetue uma nova purga com gás inerte (opcional para A2L);
- Abra o circuito cortando ou soldando.

A carga de gás refrigerante deve ser recuperada em recipientes de contenção apropriados. O sistema deve ser purgado com OFN (azoto sem oxigénio) para tornar o aparelho seguro para refrigerantes inflamáveis. Pode ser necessário repetir esta operação várias vezes. Não utilize ar comprimido ou oxigénio. A purga deve ser concluída enchendo o vazio no sistema com OFN e continuando a enchê-lo até atingir a pressão de funcionamento, dispersando depois o OFN na atmosfera e, por fim, colocando o sistema novamente em condição de vácuo. Repita o processo até que o sistema esteja completamente livre de gás refrigerante. Após a utilização da última carga de OFN, o sistema deve retornar aos normais valores de pressão atmosférica para funcionar corretamente. Esta operação é de fundamental importância se forem necessárias operações de soldadura da tubagem. Certifique-se de que a saída da bomba de vácuo não esteja próxima a nenhuma fonte potencial de ignição e que haja ventilação disponível.

29. PROCEDIMENTOS DE CARGA
Adicionalmente aos procedimentos de carga convencionais, observe atentamente os requisitos descritos a seguir. Certifique-se de prevenir a eventual contaminação dos diversos gases refrigerantes durante as operações de carga. Os tubos devem ser o mais curtos possível a fim de reduzir ao mínimo a quantidade de gás refrigerante no seu interior. Os cilindros devem ser mantidos na posição vertical, de acordo com as instruções. Certifique-se de que o sistema de refrigeração está ligado à terra antes de carregá-lo com refrigerante. Aplique uma etiqueta ao sistema ao término das operações de carga (se ainda não tiver sido feito). Preste a máxima atenção para não sobrecarregar o sistema de refrigeração. Teste a pressão com o nitrogénio isento de oxigénio antes de recarregar o sistema. Execute o teste de estanqueidade do sistema ao término das operações de carga, antes da colocação em serviço. Um teste de estanqueidade adicional deve ser executado antes de sair do sítio de instalação.

30. COLOCAÇÃO FORA DE SERVIÇO
Antes de executar este procedimento, é essencial que o técnico esteja completamente familiarizado com o equipamento e todos os seus componentes. Como boa prática, recomendamos uma recuperação segura de todos os gases refrigerantes. Antes de executar esta operação, retire uma amostra de óleo e de refri-

gerante para efetuar uma eventual análise antes de reutilizar o refrigerante recuperado. É essencial que a energia elétrica esteja disponível antes de iniciar este procedimento.

a) Familiarize-se com o equipamento e seu funcionamento.
b) Isole eletricamente o sistema.
c) Antes de executar estes procedimentos, certifique-se de que:
   - o equipamento mecânico de movimentação está disponível, se exigido, para movimentar os cilindros de refrigerante;
   - todos os equipamentos de proteção estão disponíveis e são utilizados corretamente;
   - o processo de recuperação é adequadamente controlado por uma pessoa competente;
   - o equipamento de recuperação e os cilindros são conformes aos padrões exigidos.
d) Esvazie, se possível, o sistema refrigerante.
e) Se não for possível criar uma condição de vácuo, utilize um coletor para poder remover o refrigerante das diversas partes do sistema.
f) Certifique-se de que o cilindro está posicionado corretamente sobre as balanças antes de proceder com a recuperação.
g) Ligue a máquina de recuperação e opere-a de acordo com as instruções do fabricante.
h) Não sobrecarregue os cilindros (não mais de 80% do volume de carga do líquido).
i) Não exceda a pressão máxima de trabalho do cilindro, mesmo que temporariamente.
j) Quando os cilindros foram enchidos corretamente e o processo completado, certifique-se de que os cilindros e o equipamento são prontamente removidos do sítio de instalação e todas as válvulas de isolamento no equipamento são fechadas.
k) O refrigerante recuperado não deve ser carregado em outro sistema de refrigeração, exceto nos casos em que tenha sido previamente limpo e controlado.

31. ETIQUETAGEM

Ao equipamento deve ser aplicada uma etiqueta a indicar que o mesmo foi desmantelado e esvaziado de refrigerante. A etiqueta deve ser datada e assinada. Certifique-se de que as etiquetas anteriores, com a indicação de presença de gás refrigerante inflamável, foram removidas do equipamento.

32. RECUPERAÇÃO

A remoção dos refrigerantes de um sistema, quer para fins de manutenção ou desmantelamento, deve ser realizada em segurança. Ao transferir o gás refrigerante para os cilindros, certifique-se de utilizar somente recipientes adequados para a recuperação deste tipo de produto. Certifique-se de ter em mãos a quantidade correta de cilindros para armazenar a carga total do sistema. Todos os cilindros devem ser projetados para receber o refrigerante recuperado e corretamente etiquetados (cilindros especiais para a recuperação de gás refrigerante). Os cilindros devem estar equipados com uma válvula de alívio da pressão e as respetivas válvulas de intercetação, tudo em perfeito estado de funcionamento. Os cilindros de recuperação são colocados sob vácuo e, se possível, arrefecidos antes do trabalho de recuperação. O equipamento deve funcionar perfeitamente, incluir um manual de instruções que deve estar por sua vez sempre disponível e ser adequado para a recuperação de refrigerantes inflamáveis. Em caso de dúvida, consulte o fabricante. Um grupo de balanças calibradas deve, ademais, estar disponível em perfeito estado de funcionamento. Os tubos devem estar equipados com vedações herméticas com sistema de desconexão em perfeitas condições. Antes de utilizar a máquina de recuperação, certifique-se de que a mesma está em condições de trabalho satisfatórias, a sua manutenção foi efetuada em modo apropriado e quaisquer componentes elétricos associados estão selados para impedir a ignição na eventualidade da libertação de gás refrigerante. Consulte o fabricante em caso de dúvida.O refrigerante recuperado deverá ser restituído ao fornecedor num recipiente de contenção adequado e com a respetiva Notificação de Transferência de Resíduos. Não misture os gases refrigerantes nas unidades de recuperação e especialmente nos cilindros. Se for remover os compressores ou os óleos dos compressores, certifique-se de esvaziá-los até alcançar um nível aceitável para assegurar que o refrigerante inflamável não permaneça no lubrificante. O processo de esvaziamento deve ser realizado antes de devolver o compressor aos fornecedores. Utilize somente sistemas de aquecimento elétrico no corpo do compressor a fim de acelerar este processo. Remova o óleo do sistema em segurança.

33. QUALIFICAÇÃO DOS TRABALHADORES

Todos os procedimentos de trabalho que afetam a segurança devem ser realizados exclusivamente por pessoas competentes e familiarizadas com procedimentos de trabalho, nomeadamente:
– interrupção do circuito de refrigeração;
– abertura de componentes selados;
– abertura de invólucros ventilados.

1 - DESCRIÇÃO DO APARELHO

1.1 - LISTA DE COMPONENTES FORNECIDOS COM O APARELHO (Fig.5)

O aparelho é embalado individualmente em embalagens de cartão.
A embalagem pode ser transportada manualmente por dois operadores ou por meio de uma empilhadeira.

Armazene a embalagem individualmente; não empilhe.

1. Tubo flexível para a expulsão do ar (modalidade arrefecimento e automática)
2. Terminal para tubo flexível do lado da máquina
3. Terminal para tubo flexível para instalação fixa / Slider
4. SLIDER para instalação em janela de correr/ estores
5. Suporte angular + parafusos de fixação junto à janela
6. Terminal para Slider / janela
7. Flange para instalação fixa
8. Isolador para instalação SLIDER
9. Isolador para instalação SLIDER
10. Buchas para flange de instalação fixa
11. Telecomando
12. Tubo de descarga da condensação (modalidade de apenas desumidificação)
13. Terminal de adaptação para tubo de descarga da condensação
14. Manual
15. Filtros suplementares

1.2 - IDENTIFICAÇÃO DAS PARTES PRINCIPAIS (Fig. A)

21. Painel de comandos
22. Grelha de saída de ar
23. Aba
24. Recetor de IF controlo remoto
25. Rodas
26. Pega
27. Grelha do filtro de ar
27a. Filtro de ar
28. Tampa de descarga da água de condensação (para utilizações como desumidificador)
29. Grelha de entrada de ar
30. Filtro de ar extraível
31. Furo para alojamento da ficha
32. Tampa de esvaziamento da água de condensação (em caso de transporte, manutenção ou excessiva acumulação de água)
33. Enrolador de cabo
34. Cabo de alimentação elétrica
35. Tampa de descarga da água de condensação (somente para modelos dotados de bomba de calor)
36. Grelha de saída de ar

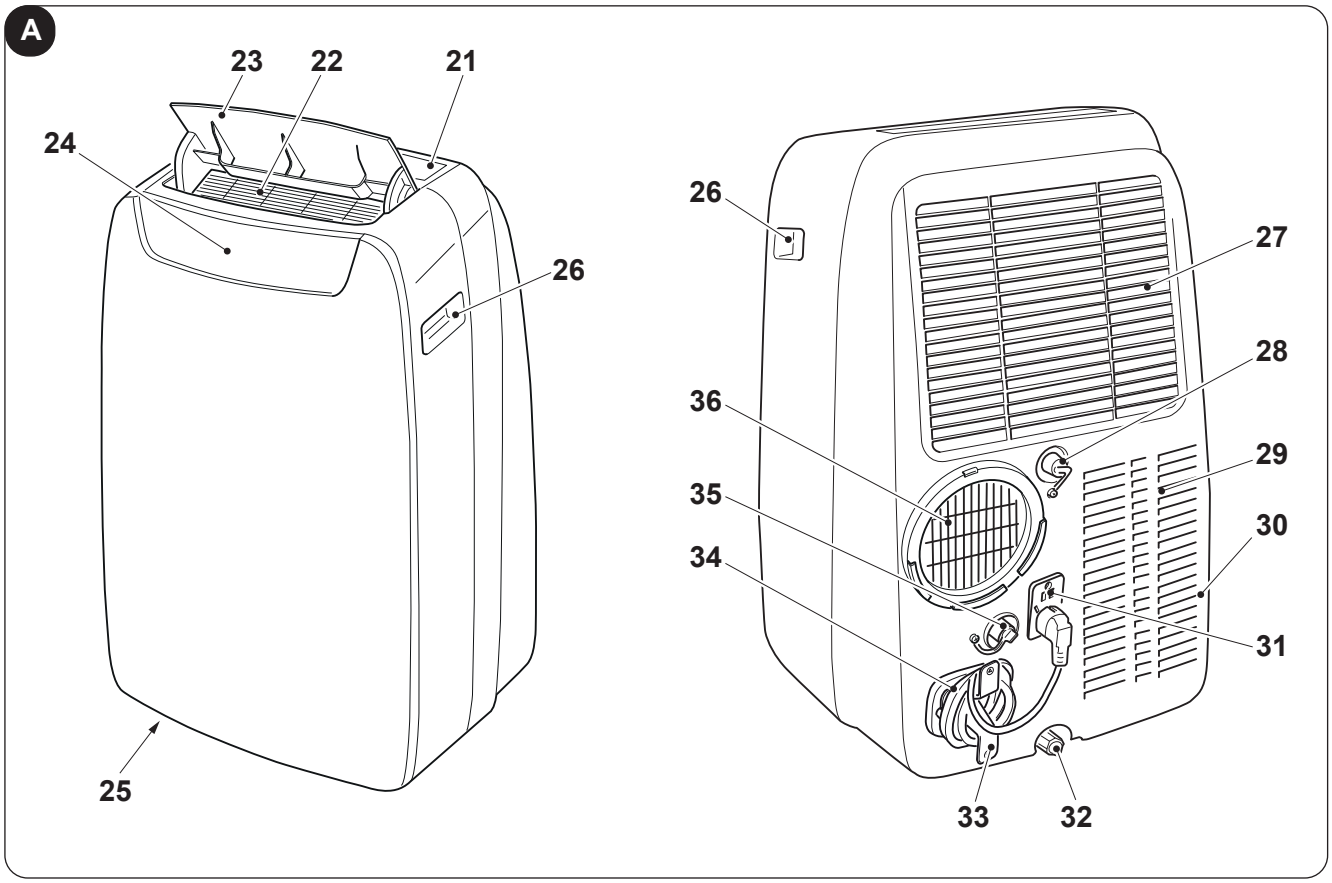

2 - INSTALAÇÃO

2.1 - TRANSPORTE DO CLIMATIZADOR

- ***O transporte e a movimentação do aparelho devem ocorrer na posição vertical.***
- ***Em caso de transporte em posição horizontal esperar pelo menos uma hora antes de o pôr em funcionamento.***
- ***Antes de movimentar ou transportar o aparelho descarregue completamente a água de condensação operando conforme descrito no Parágrafo 4.2.a***

ADVERTÊNCIA

Transporte do climatizador sobre pavimentos delicados (por ex. pavimentos de madeira):

- ***Descarregue completamente a água de condensação.***
- ***Prestar especial atenção durante as deslocações do climatizador pois as rodas podem riscar o chão. Apesar das rodas serem em material rígido e giratórias, podem estragar-se com o uso e sujarem-se.***
  É recomendável inspecionar as rodas, que devem estar limpas e poder se deslocar sem nenhum tipo de obstáculo.

2.2 - ADVERTÊNCIAS

A inobservância das seguintes prescrições pode acarretar danos ao aparelho.

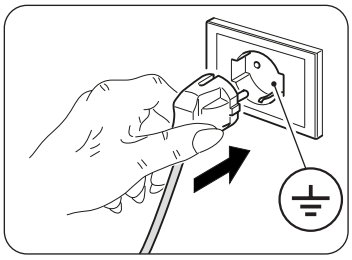

a. Instale o climatizador sobre superfícies planas, estáveis e à altura do piso.
b. Conecte o climatizador exclusivamente a tomadas elétricas dotadas de um aterramento eficiente.
c. Certifique-se de que cortinas ou outros objetos não obstruem os filtros de aspiração de ar (Fig. 7).
d. Certifique-se de manter entre o climatizador e as figuras adjacentes uma distância mínima de 30 cm (Fig. 1).
e. Antes de colocar em serviço o aparelho, verifique sempre a eventual presença de obstáculos para a aspiração e a saída de ar.
f. O climatizador não deve ser utilizado em locais húmidos como a lavandaria.
g. Instalar o climatizador só em locais secos.
h. O climatizador não deve ser posto em funcionamento em presença de materiais, vapores ou líquidos perigosos.
i. Limpe os filtros de ar pelo menos uma vez por semana.

2.3 - INSTALAÇÃO AMOVÍVEL

O climatizador deve ser instalado num ambiente adequado. Recomenda-se reduzir a radiação solar através de persianas, cortinas e venezianas, e manter as portas e janelas bem fechadas.

a. Posicionar o climatizador em frente a uma janela ou a uma porta de vidro.
b. Monte o terminal no lado da máquina (2) no tubo flexível (1) conforme mostrado na Fig. 8.
c. Monte o terminal (3) no lado oposto do tubo flexível (1) (Fig. 8).
d. Insira o terminal no lado da máquina (2) na saída de ar do aparelho (36) conforme ilustrado na Fig. 9.
e. Posicione o terminal (3) de forma a permitir a saída do ar para o externo (Fig. 10).
f. Na presença de uma janela de correr (vertical ou horizontal) ou de persianas, é possível utilizar o “SLIDER KIT” (4) fornecido de fábrica para obter uma instalação mais eficiente.
Para a instalação com o “SLIDER KIT” proceda conforme ilustrado nas figuras 11 e 12.
g. Aplique a guarnição adesiva (8) (Fig. 12).
h. Posicione o “SLIDER KIT” (4) e adapte-o segundo as exigências (Fig. 12).
i. Monte o tubo flexível (1) e aplique a guarnição (9) (Fig. 12).
l. Se necessário monte o suporte angular (5) (Fig. 12).

Esticar o tubo só o que for necessário, de modo que o transportador do ar permaneçaFechado entre os batentes da janela ou porta.

2.4 - INSTALAÇÃO FIXA

O climatizador também pode ser instalado com furos fixado ao vidro ao à parede. O fluxo do ar não deve ser obstruído por grelhas de protecção ou outras. Eventuais protecções deverão ter uma secção total de passagem do ar não inferior a 140 cm^2.

a. Monte o terminal no lado da máquina (2) no tubo flexível (1) conforme mostrado na Fig. 8.
b. Realize no vidro ou na parede um furo com um diâmetro de 127 mm a uma altura a partir do piso compreendida entre 300 e 1200 mm (Fig. 13).
c. Posicione o terminal (7) no furo da parede e marque os pontos de perfuração (Fig. 14-a, 14-b).
d. Remova o terminal (7) e realize furos de 6 mm (Fig. 14-c, 14-d).
e. Insira nos furos os elementos de fixação e ligação (10) fornecidos de fábrica (Fig. 14-e).
f. Posicione o terminal (7) no furo da parede e fixe-o com o auxílio dos parafusos (10) fornecidos de fábrica (Fig. 14-f, 14-g).
g. Insira o terminal no lado da máquina (2) na saída de ar do aparelho (36) conforme ilustrado na Fig. 9.
h. Conecte a outra extremidade do tubo flexível (1) ao terminal (7) (Fig. 14-i).
i. Feche a tampa (7a) quando o aparelho está em repouso (Fig. 14-h).

2.5 - LIGAÇÃO ELÉTRICA

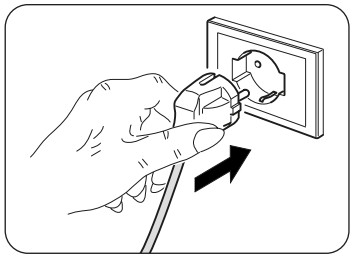

O dispositivo vem com um cabo de alimentação com ficha.
Antes de ligar o ar condicionado, certifique-se de que:

- Os valores da tensão e frequência estão de acordo com as especificações para os dados de máquina.
- A linha de energia está equipado com uma ligação à terra eficiente e está devidamente dimensionado para a absorção máxima do ar condicionado.
- O abastecimento de dispositivo de rede deve ser feita para um dispositivo de desconexão do pólo adequado, de acordo com os regulamentos nacionais de instalação.
- O equipamento é alimentado exclusivamente por meio de um soquete compatível com a ficha fornecida.

Advertência
Qualquer substituição do cabo de alimentação só deve ser realizada por Olimpia Splendid serviço técnico ou por pessoal com qualificações semelhantes.

2.6 - DRENAGEM

É necessário executar a ligação do tubo de descarga da condensação em função do modo de utilização do aparelho.

2.6.a - Utilização como desumidificador

Para utilizar corretamente o aparelho trabalhe da seguinte forma (figuras 29 e 32):
a. Remova a tampa (28).
b. Insira o tubo fornecido de fábrica (12) na junta.

Certifique-se de que a parte terminal do tubo de descarga (12) está posicionada sobre um poço ou um recipiente de recolha. Certifique-se de que o tubo (12) não está obstruído.

c. Se necessário, ligue o terminal (13) ao tubo de descarga da condensação (12).

2.6.b - Utilização como bomba de calor (somente para o modelo preparado)

Para utilizar corretamente o aparelho trabalhe da seguinte forma (figuras 30 e 33):
a. Remova a tampa (35).
b. Insira o tubo fornecido de fábrica (12) na junta.

Certifique-se de que a parte terminal do tubo de descarga (12) está posicionada sobre um poço ou um recipiente de recolha. Certifique-se de que o tubo (12) não está obstruído.

c. Se necessário, ligue o terminal (13) ao tubo de descarga da condensação (12).

3 - UTILIZAÇÃO DO APARELHO

Os modos de funcionamento do condicionador podem ser selecionados através do controlo remoto ou ainda a partir do painel de comandos instalado a bordo. A receção da função selecionada é confirmada pela emissão de um sinal sonoro por parte do avisador.

3.1 - SÍMBOLOS E BOTÕES DO PAINEL DE COMANDOS (Fig. B)

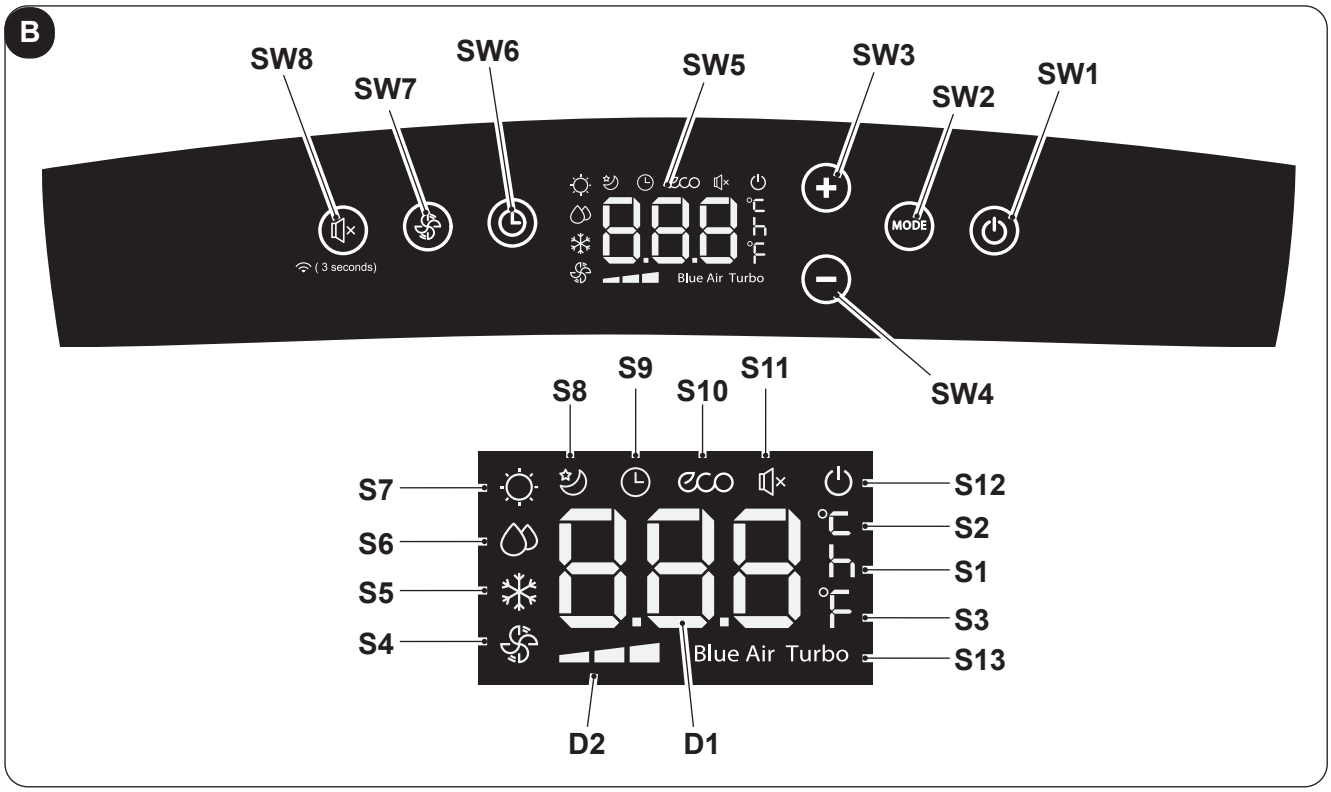

- **SW1**: ON/Stand-by;
- **SW2**: Seleção do modo operacional
  ECO - Blue air (auto) =>
  => somente ventilador =>
  => desumidificação =>
  => aquecimento
  (ativo somente na versão dotada de bomba de calor) => arrefecimento =>
  => arrefecimento turbo => ...
- **SW3**: Aumento da temperatura/atraso
- **SW4**: Diminuição da temperatura/atraso
- **SW5**: Ecrã
- **SW6**: Confirmação/anulação do atraso para ativação/desligamento da unidade
- **SW7**: Seleção da velocidade do ventilador
  Velocidade mínima => => Velocidade média => => Velocidade máxima => => Blue air (auto)
- **SW8**: Seleção da função “SILENT” (silenciosa) / Pesquisa Wireless
- **D1**: Temperatura configurada/Temporizador
- **D2**: Indicação da velocidade da ventoinha (consulte “SW7”)
- **S1**: Indicador de hora
- **S2**: Indicador de temperatura °C
- **S3**: Indicador de temperatura °F
- **S4**: Modo somente ventilador
- **S5**: Modo de arrefecimento
- **S6**: Modo de desumidificação
- **S7**: Modo de aquecimento (ativo somente na versão dotada de bomba de calor)
- **S8**: Modo “SLEEP” (repouso)
- **S9**: Modo temporizado (ativação/desligamento programados)
- **S10**: Modo automático (ECO)
- **S11**: Função de silenciamento ativa
- **S12**: Indicador de aparelho alimentado eletricamente
- **S13**: Função Turbo

3.2 - BOTÕES DO CONTROLO REMOTO (Fig. C)

C

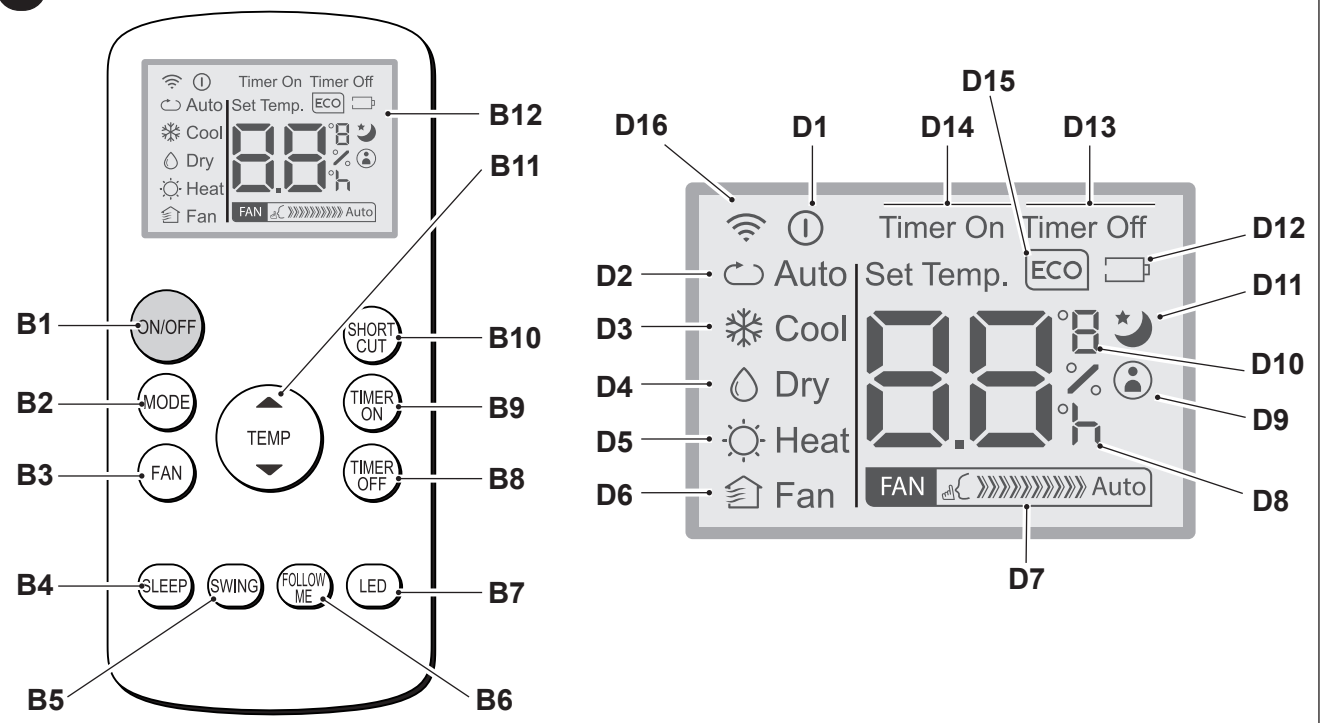

- **B1**: Botão ON/OFF para ativação/desligamento do aparelho
  - Símbolo (D1) aceso: aparelho em função
  - Símbolo (D1) desligado: aparelho em repouso
- **B2**: Seleção do modo operacional
  AUTO (Automático) ECO =>
  => arrefecimento =>
  => desumidificação =>
  => aquecimento (ativo somente na versão dotada de bomba de calor) =>
  => somente ventilador => ...
- **B3**: Seleção da velocidade do ventilador
  Velocidade mínima FAN => => Velocidade média FAN => => Velocidade máxima FAN => => Auto FAN Auto
- **B4**: Ativar o modo de sono (símbolo 10 luzes)
- **B5**: DESABILITADO
- **B6**: Ativa/desativa a função “FOLLOW ME”
- **B7**: Ativar / desativar a exibição no painel de controle da máquina
- **B8**: O definição do desligamento planejado da unidade
- **B9**: O definição do início programado das unidades
- **B10**: Atalho (SHORT CUT)
- **B11**: O aumento de temperatura ▲
  Oredução de temperatura ▼
- **B12**: Ecrã

- **D1**: Indicador de aparelho em função
- **D2**: Modo automático (ECO)
- **D3**: Modo de arrefecimento (COOL)
- **D4**: Modo de desumidificação (DRY)
- **D5**: Modo de aquecimento (HEAT) (ativo somente na versão dotada de bomba de calor)
- **D6**: Modo somente ventilador (FAN)
- **D7**: Indicação da velocidade da ventoinha (consulte “B3”)
- **D8**: Indicador da “hora” de ativação/desligamento programada
- **D9**: Indicador de ativação da função “FOLLOW ME”
- **D10**: Indicador de temperatura °C (°F)
- **D11**: Indicador de ativação da função “SLEEP”
- **D12**: Indicador de carga das pilhas do controlo remoto
- **D13**: Indicador de ativação da função “TIME OFF”
- **D14**: Indicador de ativação da função “TIME ON”
- **D15**: Indicador de ativação da função “ECO”
- **D16**: Sinal de transmissão do controlo remoto

PORTOGUÊS

3.3 - USO DO TELECOMANDO



O controlo remoto do climatizador fornecido de fábrica é a ferramenta que lhes permite utilizar comodamente o aparelho.
É um instrumento que deve ser manuseado com cuidado e especialmente:

- Evite molhá-lo (não deve ser limpo com água ou deixado às intempéries).
- Evite que caia no chão ou que sofra choques violentos.
- Evite a exposição directa aos raios solares.

- ***Não use pilhas velhas e novas ou de marcas diferentes juntas.***
- ***Não deixe as pilhas no controlo remoto se pretender não utilizar o dispositivo durante mais de 2 meses.***

- ***A luz direta do sol pode interferir no funcionamento do recetor de sinal infravermelho.***
- ***A trajetória entre o controlo remoto e o aparelho deve ser livre.***
- ***Se o sinal do controlo remoto parecer interferir com outro aparelho, mova este aparelho para outro local ou contacte o serviço de apoio ao cliente.***
- ***As lâmpadas electrónicas e aquelas fluorescentes podem interferir nas transmissões entre o telecomando e o climatizador.***
- ***Extrair as pilhas de alimentação, caso não se use o telecomando por longos períodos de tempo.***

PORTOGUÊS

3.3.a - Introdução das pilhas

Para inserir corretamente as pilhas:

a. Retirar a tampa do compartimento das pilhas (Fig.15).
b. Inserir as pilhas no respetivo compartimento (Fig.15).

Respeitar escrupulosamente as polaridades indicadas no fundo do vão.

c. Fechar corretamente o compartimento (Fig.18).

3.3.b - Substituição das pilhas

As pilhas devem ser substituídas após a exibição no ecrã do ícone .

Utilize sempre pilhas novas.
O uso de pilhas antigas ou de tipo diferente poderão provocar uma avaria no comando.

- O comando utiliza duas pilhas alcalinas a seco de 1,5V (tipo AAA) (Fig.15).

Uma vez descarregadas, as pilhas deverão ser substituídas ambas e eliminadas enviando-as aos centros de recolha ou como previsto pelas normativas locais.

- Se não se usar o comando por algumas semanas ou mais, retire as pilhas.
  Eventuais fugas das pilhas poderão danificar o comando.

Não recarregar ou desmontar as pilhas. Não deitar as pilhas no fogo. Podem arder ou explodir.

Se o líquido das pilhas cair sobre a pele ou sobre as roupas, lavar com cuidado com água limpa. Não usar o comando com pilhas que tenham tido fugas. Os produtos químicos contidos nas pilhas podem provocar queimaduras ou outros riscos para a saúde.

3.3.c - Posição do telecomando

- Mantenha o controlo remoto numa posição a partir da qual o sinal pode alcançar o recetor (24) do aparelho (distância máxima aproximadamente 8 metros - com as pilhas descarregadas) (Fig. 28).
  A presença de obstáculos (móveis, cortinas, paredes, etc.) entre a posição de comando e a unidade interna reduz o alcance do controlo remoto.

3.4 - UTILIZAÇÃO DO APARELHO

A fim de utilizar o aparelho opere da seguinte forma.

A fim de prevenir eventuais danos ao compressor, está previsto um tempo de segurança de 3 minutos entre a paragem e o arranque.

3.4.a - Operações preliminares

- ***Posicione o aparelho sobre uma superfície estável, não inclinada, a uma distância de pelo menos 20/30 cm da parede ou qualquer outro objeto ou obstáculo a fim de garantir uma correta recirculação do ar (Fig.1). Posicione-o sobre uma superfície resistente à água uma vez que eventuais vazamentos podem danificar os móveis ou o piso.***
- ***Não coloque o aparelho diretamente sobre tapetes, toalhas, cobertas ou outras superfícies absorventes.***
- ***Insira a ficha na tomada elétrica. O aparelho emite um sinal sonoro e no ecrã é exibido o ícone e a temperatura ambiente expressa em °C.***

Antes de conectar eletricamente o aparelho certifique-se de que os dados indicados na placa correspondem aos valores da rede de alimentação.

PORTOGUÊS

3.4.b - Ativação/desligamento do aparelho

a. Para ligar o aparelho pressione o botão "**ON/OFF**" no controlo remoto ou o botão no painel de comandos.
b. Um sinal sonoro avisa que o aparelho está funcionando e a aba (23) levantada.
c. No painel de comandos é exibido o ícone .
d. Se o aparelho foi ligado através do controlo remoto, no ecrã do mesmo é exibido o ícone .
e. Em caso de paragem prolongada do aparelho, desconecte a ficha a tomada de corrente para reinicializá-lo; em seguida, aguarde 5-10 antes de reinserir a ficha: um sinal sonoro avisa ao operador que o aparelho está pronto para ser utilizado.

3.5 - MODO AUTO (Automático)

a. Configurando este modo, o aparelho ativa automaticamente a função de ARREFECIMENTO ou AQUECIMENTO (somente para os modelos dotados de bomba de calor), ou ainda a função VENTILADOR de acordo com os valores da temperatura ambiente e predefinida. A temperatura ambiente é continuamente controlada para permitir a obtenção no local climatizado de um nível de conforto ótimo.
b. Este modo pode ser selecionado pressionando uma ou mais vezes o botão "**MODE**" (no controlo remoto ou no painel de comandos), até que os respetivos ícones **ECO** e **Blue Air** sejam exibidos no ecrã do painel de comandos e/ou o ícone **Auto** exibido no ecrã do controlo remoto.
c. No modo **AUTO**, <u>não é possível</u> selecionar a velocidade da ventoinha.

3.6 - MODO DE ARREFECIMENTO (COOL)

a. A configuração deste modo faz com que o aparelho desumidifique e arrefeça o ambiente.
Este modo pode ser selecionado pressionando uma ou mais vezes o botão "**MODE**" (no controlo remoto ou no painel de comandos), até que o respetivo ícone seja exibido no ecrã.
b. Neste modo o ventilador permanece sempre aceso e é possível selecionar a velocidade desejada pressionando o botão "**FAN**" no controlo remoto ou o botão no painel de comandos. A velocidade da ventoinha é mostrada conforme referido nos parágrafos "3.1" (secção SW7) e "3.2" (secção B3).
c. O ponto de ajuste da temperatura está compreendido entre 17 °C e 30 °C (de 62 °F a 86 °F) com variações de 1 °C, e pode ser definido através dos botões **+/-** presentes no painel de comandos ou dos botões ▲ ▼ no controlo remoto.
d. Após um tempo predeterminado (máximo três minutos) a partir da ativação do modo de funcionamento o compressor é ativado e o aparelho começa a distribuir o ar frio.

3.7 - MODO DE ARREFECIMENTO TURBO

- **Esta função só pode ser ativada a partir do painel de comandos do aparelho.**

a. Este modo pode ser selecionado pressionando uma ou mais vezes o botão "**MODE**" no painel de comandos, até que sejam exibidos no ecrã os ícones ❄ e "**Turbo**".

b. A função configura o aparelho diretamente no modo de arrefecimento com temperatura predefinida (17 °C) e velocidade máxima do ventilador para atingir a temperatura desejada mais rapidamente.

c. Neste modo não é possível selecionar a velocidade da ventoinha e os valores de temperatura.

d. Para desativar a função pressione o botão "**MODE**" no painel de comandos ou desligue o aparelho.

3.8 - MODO DE DESUMIDIFICAÇÃO (DRY)

a. A configuração deste modo permite desumidificar o ambiente.
Este modo pode ser selecionado pressionando uma ou mais vezes o botão "**MODE**" (mo controlo remoto ou no painel de comandos), até que o respetivo ícone seja exibido:

- ◌ no painel de comandos - ◌ no ecrã do controlo remoto.

b. No modo **DRY**, não é possível selecionar a velocidade da ventoinha ou ajustar a temperatura.
O motor do ventilador trabalha em baixa velocidade.

c. Mantenha as portas e janelas fechadas para obter um melhor desempenho de desumidificação.
Não posicione o tubo de expulsão de ar junto à janela.

d. Execute a ligação do tubo de descarga da condensação (Parágrafo 2.6.a).

3.9 - MODO DE VENTILAÇÃO (FAN)

a. Configurando este modo, o aparelho não exerce nenhuma ação sobre a temperatura ou a humidade do ar no ambiente, mas só o mantém em circulação.

b. Este modo pode ser selecionado pressionando uma ou mais vezes o botão "**MODE**" (no controlo remoto ou no painel de comandos), até que o respetivo ícone seja exibido no ecrã do dispositivo utilizado.

- ◌ ícone no painel de comandos - ◌ ícone no ecrã do controlo remoto.

c. Neste modo o ventilador permanece sempre aceso e é possível selecionar a velocidade desejada pressionando o botão "**FAN**" no controlo remoto ou o botão ◌ no painel de comandos.

d. A velocidade da ventoinha é mostrada no ecrã conforme referido nos parágrafos "3.1" (secção SW7) e "3.2" (secção D7).

3.10 -MODO DE AQUECIMENTO (HEAT)

(somente para modelos dotados de bomba de calor)

a. A configuração deste modo faz com que o aparelho aqueça o ambiente.

b. Este modo pode ser selecionado pressionando uma ou mais vezes o botão "**MODE**" (no controlo remoto ou no painel de comandos), até que o respetivo ícone ☼ seja exibido no ecrã.

c. Neste modo o ventilador permanece sempre aceso e é possível selecionar a velocidade desejada pressionando o botão "**FAN**" no controlo remoto ou o botão ◌ no painel de comandos.
A velocidade da ventoinha é mostrada conforme referido nos parágrafos "3.1" (secção SW7) e "3.2" (secção D7).

d. O ponto de ajuste da temperatura está compreendido entre 17 °C e 30 °C (de 62 °F a 86 °F) com variações de 1 °C, e pode ser definido através dos botões +/- presentes no painel de comandos ou dos botões ▲ ▼ no controlo remoto.

e. Após um tempo predeterminado (máximo três minutos) a partir da ativação do modo de funcionamento a bomba de calor é ativada e o aparelho começa a distribuir o ar quente.

f. Execute a ligação do tubo de descarga da condensação (Parágrafo 2.6.b).

3.11 -MODO TEMPORIZADO

a. Este modo permite programar a ativação e o desligamento do aparelho.

b. O tempo de atraso pode ser configurado, ativado e anulado utilizando o controlo remoto ou o painel de comandos.

3.11.a - Ligação programada

a. Quando o aparelho está em repouso (stand-by):

- No painel de comandos:- pressione o botão ⏲ e defina o tempo de atraso para a ativação com os botões +/-**.**
  - Para ativar a função pressione o botão ⏲ ou aguarde cerca de 5 segundos até que o tempo configurado no ecrã pare de piscar (o ecrã volta a exibir a temperatura ambiente).

    O ícone 🕒 acende-se.
- No controlo remoto:
  - pressione o botão "**TIMER ON**" para entrar na função e pressione em seguida uma ou mais vezes o botão "**TIMER ON**" até definir o tempo de atraso para a ativação.
  - Direcione o controlo remoto para o aparelho; um sinal sonoro irá confirmar a ativação da função.
  - O ícone 🕒 no painel de comandos e a indicação "**Timer On**" no ecrã do controlo remoto acendem-se.

b. Ao término do tempo configurado, o aparelho é ativado com as mesmas configurações (modo de funcionamento, temperatura e velocidade de ventilação) anteriores.

c. O tempo pode ser configurado em intervalos de 30 minutos até 10 horas e em intervalos de 60 minutos de 10 a 24 horas.

d. Acionando o aparelho ou ajustando a configuração do temporizador para "**0.0h**", a função de ativação programada é excluída.

PORTOGUÊS

3.11.a - Desligamento programado

a. Quando o aparelho está em função, configure o tempo de desligamento retardado.

- No painel de comandos:- pressione o botão ⏲ e defina o tempo de atraso para o desligamento com os botões +/-.
  - Para ativar a função pressione o botão ⏲ ou aguarde cerca de 5 segundos até que o tempo configurado no ecrã pare de piscar (o ecrã volta a exibir a temperatura ambiente).

    O ícone 🕒 acende-se.
- No controlo remoto:
  - pressione o botão "**TIMER OFF**" para entrar na função e pressione em seguida uma ou mais vezes o botão "**TIMER OFF**" até definir o tempo de atraso para o desligamento.
  - Direcione o controlo remoto para o aparelho; um sinal sonoro irá confirmar a ativação da função.
  - O ícone 🕒 no painel de comandos e a indicação "**Timer Off**" no ecrã do controlo remoto acendem-se.

b. Depois de decorrido o tempo definido, a unidade desliga-se.

c. O tempo pode ser configurado em intervalos de 30 minutos até 10 horas e em intervalos de 60 minutos de 10 a 24 horas.

d. Desligando o aparelho ou ajustando a configuração do temporizador para "**0.0h**", a função de desligamento programado é excluída.

3.12 -FUNÇÕES ADICIONAIS

3.12.a - Função "SILENT" (silenciosa)

- **Esta função só pode ser ativada a partir do painel de comandos do aparelho.**

a. Pressione o botão SW8 (altifalante) quando o aparelho está em função; o símbolo do altifalante é exibido. A velocidade de ventilação é configurada automaticamente para o mínimo.

b. Pressione novamente o botão a fim de desativar a função.

3.12.b - Função "SLEEP"

- **Esta função só pode ser ativada através do controlo remoto.**
- **Esta função não está disponível nos modos de Desumidificação (DRY) e Somente Ventilação (FAN).**

a. Pressione o botão "**SLEEP**" no controlo remoto quando o aparelho está em função.

No painel de comandos e no ecrã do controlo remoto é exibido o ícone 🌙.

O aparelho irá diminuir (em fase de arrefecimento) ou aumentar (em fase de aquecimento) a temperatura configurada de 1 °C (1 ou 2 °F) por 30 minutos.

b. Em seguida, o aparelho irá diminuir (em fase de arrefecimento) ou aumentar (em fase de aquecimento) a temperatura configurada de 1 °C (1 ou 2 °F) por mais 30 minutos.

c. Esta temperatura será mantida por 7 horas antes de retornar ao nível configurado originariamente. Depois de decorrido este tempo, o aparelho retorna a funcionar no modo programado originariamente.

d. Para interromper a função pressione o botão "**SLEEP**" no controlo remoto; o ícone no painel de comandos e no ecrã do controlo remoto é desligado.

3.12.c - Função "FOLLOW ME"

- **Esta função só pode ser ativada através do controlo remoto.**
- **Esta função não está disponível nos modos de Desumidificação (DRY) e Somente Ventilação (FAN).**

Nesta função o controlo remoto desempenha o papel de um termóstato.

a. Pressione o botão "**FOLLOW ME**" no controlo remoto quando o aparelho está em função.

b. Desloque-se com o controlo remoto em mãos para uma zona diversa do local de instalação do aparelho (distância máxima 7-8 metros); em seguida, direcione o controlo para o aparelho certificando-se de que não existem obstáculos entre eles.

c. Defina a temperatura desejada através do controlo remoto; o aparelho irá funcionar para levar a temperatura da zona em que está posicionado o controlo remoto ao valor regulado.

d. O controlo remoto envia um sinal ao aparelho; se não houver resposta dentro de um tempo máximo de 7 minutos a função é desativada.

e. Para desativar a função pressione o botão "**FOLLOW ME**" no controlo remoto ou desligue o aparelho.

3.12.d - Configuração da unidade de medida da temperatura

É possível configurar a unidade de medida da temperatura ambiente e da temperatura regulada escolhendo entre °**C** (Celsius) ou °**F** (Fahrenheit). Realize os seguintes passos:

- **No painel de comandos** pressione contemporaneamente os botões **+** e **-** por cerca de três segundos. No ecrã do painel de comandos é exibida a unidade de medida desejada.
- **No controlo remoto** mantenha o botão central **TEMP** pressionado por cerca de três segundos. No ecrã do controlo remoto é exibida a unidade de medida desejada.

A variação da unidade de medida deve ser realizada tanto no painel de comandos como no controlo remoto.

3.12.e - Direcionamento do fluxo de ar

- **Esta função só pode ser ativada através do controlo remoto.**

a. Após a ativação do aparelho, a aba (23) é completamente aberta.

b. O acionamento do botão "**SWING**" no controlo remoto faz com que a aba comece a oscilar automaticamente.

c. Para interromper este movimento e parar a aba numa determinada posição pressione novamente o botão "**SWING**".

Pressione novamente o mesmo botão para restaurar a oscilação, e assim por diante.

3.12.f - Função "Short Cut"

- **Esta função só pode ser ativada através do controlo remoto.**

a. Quando o aparelho está em função, independentemente do seu modo de funcionamento, o acionamento do botão "**SHORT CUT**" no controlo remoto provoca a ativação direta do modo "**AUTO**" com a temperatura regulada a 26 °C (79 °F).

3.12.g - Reativação automática

a. Se o aparelho desligar a causa de uma interrupção da corrente elétrica, após a restauração desta última o aparelho é reativado com as mesmas configurações anteriores.

3.12.h - Wireless

a. Pressione SW8 por cerca de 3 segundos ativa a função "Wireless", o visor mostra "**AP**" enquanto aguarda a ligação ao dispositivo.

Para a conexão à rede Wireless e utilização do App, consulte o manual do Wireless em anexo.

4 - MANUTENÇÃO E LIMPEZA

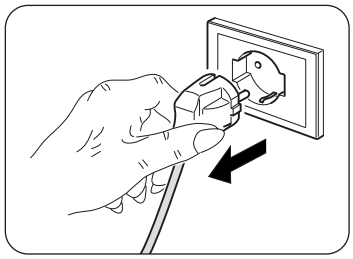

Antes de executar qualquer intervenção de manutenção e limpeza, certifique-se de que a ficha do aparelho foi previamente desconectada da tomada da rede elétrica.

Não toque nas peças metálicas do aparelho durante a remoção do filtro.
Há o perigo de se magoar com os bordos metálicos afiados.

Não usar água para limpar as peças internas do condicionador. A exposição à água pode estragar o isolamento, com o risco de provocar choque elétrico.

PORTOGUÊS

4.1 - LIMPEZA

4.1.a - Limpeza do aparelho e do controlo remoto

a. Utilize um pano seco para limpar o aparelho e o controlo remoto.
b. É possível utilizar um pano humedecido em água fria para limpar o aparelho em caso de sujidade forte.

Não utilize um pano tratado quimicamente ou antiestático para limpar o aparelho.

Não usar combustível, solvente, graxa ou solventes semelhantes.
Estes produtos poderão provocar a rutura ou deformação da superfície de plástico.

4.1.b - Manutenção dos filtros de ar

O sistema filtrante é composto por um filtro de rede (fig. 34 ref. 27a) e por uma série de filtros adicionais que podem ser utilizados a vontade (fig. 34 ref. 15).
Para garantir uma filtragem eficaz do ar interno e um bom funcionamento do seu climatizador é indispensável limpar periodicamente os filtros de ar.

Os filtros adicionais devem ser substituídos após cerca de 500 horas de funcionamento. Para um funcionamento correcto do sistema filtrante aconselha-se usar somente peças de reposição originais.

4.1.c - Limpeza do filtro de ar

Um filtro de ar sujo reduz a capacidade de arrefecimento do aparelho.
Portanto, efectuar a sua limpeza cada duas semanas.

a. Desencaixe a grelha (27) completa de filtro (27a) e levante-a a fim de separá-la do aparelho (Fig. 19).
b. Remova o filtro (27a) a partir da grelha (27) (Fig. 20).
c. Limpe o filtro (27a) com o auxílio de um aspirador ou lave-o com água e seque-o em seguida num lugar fresco.

Substitua prontamente o filtro (27a) se o mesmo estiver danificado.

d. Certifique-se de que o filtro (27a) está completamente seco.
e. Reinstale o filtro (27a) na grelha (27) prestando atenção ao seu correto posicionamento (Fig. 22).
f. Aspire o cotão eventualmente presente nas lâminas (Fig. 21).
g. Encaixe a grelha (27) completa de filtro (27a) no corpo do aparelho, prestando atenção à sua correta fixação (Fig. 23).

Não utilize o aparelho sem o filtro (27a).

4.1.d - Limpeza do filtro de aspiração

Um filtro de aspiração sujo afeta o desempenho e reduz a eficiência do aparelho.
Portanto, efectuar a sua limpeza cada duas semanas.

a. Extraia o filtro (30) lateralmente (Fig. 24).
b. Limpe o filtro (30) com o auxílio de um aspirador ou lave-o com água e seque-o em seguida num lugar fresco.

Substitua prontamente o filtro (30) se o mesmo estiver danificado.

c. Certifique-se de que o filtro (30) está completamente seco.
d. Remonte corretamente o filtro (30) em seu alojamento (Fig. 25).
e. Aspire o cotão eventualmente presente na grelha (Fig. 25).

Não utilize o aparelho sem o filtro (30).

4.1.e - CONSELHOS PARA POUPAR ENERGIA

De seguida, eis alguns simples conselhos para reduzir os consumos:

- Manter os filtros sempre limpos (ver capítulo Manutenção e Limpeza).
- Manter fechadas as portas e janelas dos locais a climatizar.
- Evitar que os raios solares penetrem livremente no ambiente (recomenda-se o uso de cortinas ou baixar as persianas ou estores).
- Não obstrua o fluxo de ar (na entrada e na saída) do aparelho; isto, para além de afetar o desempenho, prejudica também o bom funcionamento do aparelho e aumenta a probabilidade de ocorrência de avarias irreparáveis.

4.2 - MANUTENÇÃO

Preparação do aparelho para longos períodos de inatividade:

a. Acione o modo somente ventilador por algumas horas (aproximadamente 1-2 horas) para secar o interior do aparelho.
b. Parar o condicionador e desligar a alimentação.
c. Limpe os filtros de ar.
d. Descarregue completamente a água de condensação.
e. Recolha o cabo de alimentação elétrica (34) no enrolador (33) e insira a ficha em seu alojamento (31) (Fig. 31).
f. Remover as baterias do comando.

Controlos a fazer antes de colocar em função o condicionador:

a. Depois de um longo período de inatividade do condicionador, limpar os filtros.
b. Verificar se a saída ou entrada do ar não estão obstruídos (sobretudo após um longo período de inatividade do condicionador).

4.2.a - Descarga da água de condensação

Quando a água de condensação contida na bandeja inferior atinge o nível predeterminado, o aparelho emite um sinal sonoro 8 vezes; no painel de comandos é exibido o símbolo "**P1**" e o funcionamento do aparelho é interrompido (o motor do ventilador continua a funcionar). Neste caso específico:

a. Desconecte a ficha da tomada elétrica.
b. Mova cuidadosamente o aparelho para uma posição que facilite as operações de descarga.
c. Remova a tampa de descarga (32) e a tampa de borracha (32a) (Fig. 26).

Aperte firmemente a tampa de descarga (32) ao término a fim de prevenir vazamentos de água.

d. Expulse toda a água ali contida.
e. Remonte a tampa de borracha (32a) e aperte a tampa de descarga (32) (Fig. 27).
f. Insira a ficha na tomada elétrica e reative a máquina até que o símbolo "**P1**" deixe de ser exibido.

Se o erro persistir, contacte um Centro de Assistência.

4.2.b Códigos de erro

Durante o funcionamento do aparelho podem ocorrer anomalias mais ou menos graves, que podem até provocar uma paragem operacional. Nestes casos são exibidos no painel de comandos alguns códigos de erro.

- **P1** Bandeja inferior repleta.
  - Esvazie-a procedendo conforme descrito no Parágrafo 4.2.a

---

- **F1** Limpeza do filtro.
  - A cada 250 horas de funcionamento do motor da ventoinha é exibida a mensagem **F1**. Realize as operações de limpeza dos filtros (Parágrafos 4.1.b - 4.1.c - 4.1.d) e reinicialize a contagem mantendo premido por 5 segundos o botão "**ON/OFF**" situado no painel de comandos do aparelho.

- **E1** Erro do sensor de temperatura ambiente.
- **E2** Erro do sensor de temperatura do evaporador.
- **E3** Erro do sensor de temperatura do condensador
- **E4** Erro de comunicação entre painel e ecrã.
- **EC** Avaria, deteção de fugas de refrigerante.

Nestes casos:

a. desconecte eletricamente o aparelho
b. aguarde alguns minutos
a. conecte a ficha à tomada elétrica
d. reative o aparelho.

Se o inconveniente persistir e a exibição do código de erro perdurar, desconecte eletricamente o aparelho e dirija-se a um Centro de Assistência.

PORTUGUÊS

5 - DADOS TÉCNICOS

No que diz respeito aos dados técnicos, consulte a placa de dados aplicada ao corpo do produto (Fig. 2).

• Dimensões (L x A x P)	490 x 765 x 425 mm
• Limites das temperaturas de funcionamento no modo de arrefecimento	17 °C-35 °C (62 °F-95 °F)
• Limites das temperaturas de funcionamento no modo de desumidificação	13 °C-35 °C (55 °F-95 °F)
• Limites das temperaturas de funcionamento no modo de aquecimento (bomba de calor)	5 °C-30 °C (41 °F-86 °F)
• Gás refrigerante	R290

6 - ESQUEMA ELÉTRICO

O diagrama de cablagem apresentado na imagem 35.

OPTIONAL ***Este símbolo está a indicar que trata-se de um elemento opcional.***

7 - PROBLEMAS E POSSÍVEIS SOLUÇÕES

AVARIA	CAUSA	O QUE FAZER?
O aparelho não funciona.	Falta a corrente. A ficha está desligada.	Aguardar. Insira a ficha na tomada de corrente.
O aparelho não liga.	P1 Código do Erro --- No modo de ARREFECIMENTO: a temperatura ambiente é inferior à temperatura regulada	A bandeja de recolha da água está repleta. Desligue o aparelho, descarregue a água da bandeja de recolha e reative enfim o aparelho. --- Redefina a temperatura
O aparelho funciona somente por um breve período	A temperatura programada está muito próxima da temperatura ambiente. --- Presença de obstáculos na aspiração do ar exterior.	Baixar a temperatura programada. --- Retirar os obstáculos. Contactar o Centro de assistência.
O aparelho não arrefece adequadamente	Os filtros de ar estão obstruídos devido à presença de pó, cotão e penugem --- O tubo de descarga não está conectado ou está bloqueado --- O aparelho dispõe de um baixo nível de gás refrigerante --- A configuração da temperatura está demasiado alta --- As janelas e as portas estão abertas --- A superfície do local é demasiado grande --- Há fontes de calor dentro do ambiente	Desligue o aparelho e limpe os filtros seguindo atentamente as instruções --- Desligue o aparelho, desconecte o tubo, remova a eventual obstrução e reconecte enfim o tubo de descarga --- Contacte diretamente um centro de assistência e solicite a inspeção do aparelho e o seu preenchimento com gás refrigerante --- Diminua a temperatura configurada --- Certifique-se de que todas as janelas e portas estão fechadas --- Controle novamente a zona de arrefecimento --- Elimine, se possível, as fontes de calor
O aparelho produz ruídos e vibrações em excesso	A superfície de apoio do aparelho não está bem nivelada --- Os filtros de ar estão obstruídos devido à presença de pó, cotão e penugem	Posicione o aparelho sobre uma superfície plana e bem nivelada --- Desligue o aparelho e limpe os filtros seguindo atentamente as instruções
O aparelho emite um som anómalo	Este ruído é causado pelo fluxo de gás refrigerante no interior da unidade	É completamente normal
Durante a movimentação o climatizador perde água.	O climatizador está inclinado ou deitado.	Antes de eventuais deslocamentos esvazie a água.
Na modalidade arrefecimento, nocturno ou automático, não se pode seleccionar a velocidade mínima.	A temperatura ambiente é demasiado baixa	O comportamento do climatizador é normal.

Não tente reparar o aparelho por conta própria.

Se o problema não ficar resolvido, contacte o revendedor local ou o serviço de assistência mais próximo. Forneça informações detalhadas sobre a avaria e sobre o modelo do equipamento.

INHOUDSOPGAVE

0 - WAARSCHUWINGEN 2
0.1 - ALGEMENE INFORMATIE.....2
0.2 - SYMBOLEN 2
0.2.1 - Redactionele pictogrammen.....2
0.3 - ALGEMEEN ADVIES.....3
0.4 - BEOOGD GEBRUIK.....5
0.5 - RISICOZONES 6
0.6 - WAARSCHUWINGEN VOOR HET KOELGAS R290.....6

1 - OMSCHRIJVING VAN HET APPARAAT 11
1.1 - LIJST VAN DE MEEGELEVERDE ONDERDELEN 11
1.2 - IDENTIFICATIE VAN DE VOORNAAMSTE ONDERDELEN 11

2 - INSTALLATIE 12
2.1 - TRANSPORT VAN DE AIRCONDITIONER . 12
2.2 - WAARSCHUWINGEN.....12
2.3 - MOBIELE INSTALLATIE 12
2.4 - VASTE INSTALLATIE.....13
2.5 - ELEKTRISCHE AANSLUITING.....13
2.6 - DRAINAGE.....13
2.6.a - Gebruik als ontvochtiger.....13
2.6.b - Gebruik als warmtepomp (alleen voor het daarvoor gereed gemaakte model).....13

3 - GEBRUIK VAN HET APPARAAT 14
3.1 - SYMBOLEN EN TOETSEN BEDIENINGSPANEEL 14
3.2 - TOETSEN AFSTANDSBEDIENING.....15
3.3 - GEBRUIK VAN DE AFSTANDSBEDIENING 16
3.3.a - Plaatsing van de batterijen 16
3.3.b - Vervanging van de batterijen.....16
3.3.c - Positie van de afstandsbediening.....16
3.4 - GEBRUIK VAN HET APPARAAT.....17
3.4.a - Voorafgaande handelingen 17
3.4.b - Inschakeling/uitschakeling apparaat 17
3.5 - WERKWIJZE AUTO (Automatisch).....17
3.6 - WERKWIJZE KOELING (COOL) 17
3.7 - WERKWIJZE TURBOKOELING 18
3.9 - WERKWIJZE ONTVOCHTIGING (DRY).....18
3.9 - WERKWIJZE VENTILATIE (FAN) 18
3.10 - WERKWIJZE VERWARMING (HEAT) (alleen voor het model met warmtepomp) 18
3.11 - WERKWIJZE TIMER.....18
3.11.a - Geprogrammeerde inschakeling.....19
3.11.b - Geprogrammeerde uitschakeling.....19
3.11.b - OVERIGE FUNCTIES.....19
3.12.a - Functie SILENT (stil).....19
3.12.b - Functie SLEEP.....19
3.12.c - Functie FOLLOW ME.....20
3.12.d - Instelling meeteenheid van de temperatuur..20
3.12.e - De luchtstroom richten.....20
3.12.f - Functie Short Cut.....20
3.12.g -Auto-Restart 20
3.12.h - Wireless.....20

4 - ONDERHOUD EN REINIGING.....21
4.1 - REINIGING.....21
4.1.a - Reiniging van het apparaat en van de afstandsbediening 21
4.1.b - Onderhoud van de luchtfilters 21
4.1.c - Reiniging van het luchtfilter 21
4.1.d - Reiniging van het aanzuigfilter 22
4.1.e - WENKEN VOOR DE ENERGIEBESPARING..22
4.2 - ONDERHOUD.....22
4.2.a - Afvoer condenswater.....22
4.2.b Foutcodes.....23

5 - TECHNISCHE GEGEVENS.....23

6 - ELEKTRISCH SCHEMA 23

7 - ONGEMAKKEN EN MOGELIJKE OPLOSINGEN.....24

ILLUSTRATIES
De illustraties zijn gegroepeerd op de eerste pagina's van de handleiding



0 - WAARSCHUWINGEN

0.1 - ALGEMENE INFORMATIE

Wij wensen u eerst en vooral te bedanken omdat u de voorkeur hebt gegeven aan een door ons geproduceerd apparaat.

0.2 - SYMBOLEN

De pictogrammen die in het volgende hoofdstuk staan, maken het mogelijk de benodigde informatie voor het correcte gebruik van de machine onder veilige omstandigheden snel en op eenduidige wijze te verstrekken.

0.2.1 - Redactionele pictogrammen

	Signaleert dat dit document aandachtig moet worden gelezen alvorens het apparaat te installeren en/of te gebruiken.
	Signaleert dat het servicepersoneel met het apparaat moet omgaan, in overeenstemming met de installatiehandleiding.
	Signaleert dat er extra informatie in de meegeleverde handleidingen kan aanwezig zijn.
	Duidt aan dat er informatie in de gebruiksaanwijzing of installatiehandleiding beschikbaar is.
	Duidt aan dat het servicepersoneel met het apparaat moet omgaan, in overeenstemming met de installatiehandleiding.
	Signaleert dat het apparaat ontvlambaar koelmiddel gebruikt. Als de koelvloeistof uitloopt en wordt blootgesteld aan een externe ontstekingsbron bestaat risico op brand.
	Wijst het betrokken personeel op het feit dat indien de beschreven handeling niet uitgevoerd wordt met inachtneming van de veiligheidsvoorschriften, het risico bestaat een elektrische schok te krijgen.
	Signaleert aan het betrokken personeel dat de beschreven handeling risico's inhoudt voor lichamelijke schade indien de veiligheidsnormen niet in acht worden genomen.
	Signaleert aan het betrokken personeel, dat de beschreven handeling risico's inhoudt voor brandwonden door contact met zeer hete componenten, indien de veiligheidsnormen niet in acht worden genomen.
	De paragrafen die voorafgegaan worden door dit symbool bevatten zeer belangrijke informatie en voorschriften, met name over de veiligheid. De veronachtzaming ervan kan de volgende gevolgen hebben: - gevaar voor de persoonlijke veiligheid van de operators - verlies van de contractuele garantie - afwijzing van aansprakelijkheid door de fabrikant.
	Duidt op acties die absoluut niet uitgevoerd mogen worden.
	Signaleert aan het betrokken personeel dat het verboden is om het apparaat af te dekken om oververhitting te voorkomen.

0.3 - ALGEMEEN ADVIES

ALS ELEKTRISCHE APPARATUUR WORDT GEBRUIKT,MOETEN DE BASISVEILIGHEIDSVOORSCHRIFTEN STEEDS WORDEN GEVOLGD OM HET RISICO OP BRAND, ELEKTRISCHE SCHOKKENEN ONGEVALLEN TE BEPERKEN, INCLUSIEF HET VOLGENDE:



Om eventuele beschadiging van de compressor te voorkomen, wordt iedere start met 3 minuten vertraagd ten opzichte van de laatste uitschakeling.



1. **Document van vertrouwelijke aard, volgens de wettelijke bepalingen, met verbod op reproductie of versturing aan derden zonder de uitdrukkelijke autorisatie van de firma OLIMPIA SPLENDID. De machines kunnen bijwerkingen ondergaan en dus andere onderdelen vertonen dan die afgebeeld worden zonder om deze reden de teksten van deze handleiding te compromitteren.**



2. **Lees deze handleiding met aandacht alvorens verder te gaan met om het even welke handeling (installatie, onderhoud, gebruik) en houd u strikt aan hetgeen in de afzonderlijke hoofdstukken beschreven wordt.**



3. **Bewaar de handleiding goed zodat u hem altijd bij de hand heeft en indien nodig kunt raadplegen.**
4. **Controleer nadat u het apparaat uit de verpakking gehaald heeft of het apparaat intact is; het verpakkingsmateriaal mag niet binnen het bereik van kinderen gehouden worden omdat dit een bron van gevaar kan zijn.**
5. **DE FABRIKANT STELT ZICH OP GENERLEI WIJZE AANSPRAKELIJK VOOR PERSOONLIJK LETSEL OF MATERIËLE SCHADE DIE HET GEVOLG IS VAN DE VERONACHTZAMING VAN DE VOORSCHRIFTEN DIE IN DEZE HANDLEIDING STAAN.**
6. **De fabrikant behoudt zich het recht voor om ieder gewenst moment wijzigingen aan de eigen modellen aan te brengen terwijl de essentiële kenmerken die in deze handleiding beschreven worden onveranderd blijven.**



7. **Het onderhoud van apparatuur voor de klimaatregeling, zoals dit apparaat, kan gevaarlijk blijken te zijn omdat koelgas onder druk en elektrische onderdelen onder spanning in dit apparaat aanwezig zijn. De eventuele onderhoudsingrepen (met uitzondering van de reiniging van de filters) moeten dus uitsluitend uitgevoerd worden door geautoriseerd en gekwalificeerd personeel.**
8. **IInstallaties die uitgevoerd worden zonder inachtneming van de aanwijzingen die in deze handleiding staan en het gebruik buiten de voorgeschreven temperatuurlimieten doen de garantie komen te vervallen.**
9. **Het gewone onderhoud van de filters en de algemene externe reiniging kunnen ook door de gebruiker uitgevoerd worden omdat hierbij geen moeilijke of gevaarlijke handelingen betrokken zijn.**
10. **Tijdens de montage, en bij iedere onderhoudsingreep, is het nodig de voorzorgsmaatregelen in acht te nemen die vermeld worden in deze handleiding en die op de etiketten in of op het apparaat staan en moeten ook alle voorzorgsmaatregelen getroffen worden die door het gezonde verstand ingegeven worden en opgelegd worden door de Veiligheidsvoorschriften die van kracht zijn in het land van installatie.**



11. **In geval van vervanging van de componenten mogen uitsluitend originele reserveonderdelen van OLIMPIA SPLENDID gebruikt worden.**



12. **Als het apparaat een lange tijd niet wordt gebruikt of niemand de geklimatiseerde kamer gebruikt, is het raadzaam de elektrische stroomtoevoer af te sluiten om ongevallen te vermijden.**



13. **Gebruik geen vloeibare of corrosieve reinigingsmiddelen om het apparaat te reinigen, verstuif geen water of andere vloeistoffen op het apparaat daar ze de onderdelen in pvc kunnen beschadigen of zelfs elektrische schokken kunnen veroorzaken.**



14. **De binnenkant van het apparaat en de afstandsbediening niet nat maken. Kortsluitingen of brand zou kunnen optreden.**

15. Bij storingen van de werking (bijvoorbeeld: abnormale geluiden, een slechte geur, rook, een abnormale temperatuurstijging, elektrische dispersie, enz.) moet het apparaat onmiddellijk worden uitgeschakeld en de stekker uit het stopcontact getrokken worden. Voor eventuele reparaties mag u zich uitsluitend tot de bevoegde technische ser-vicecentra van de fabrikant wenden en om het gebruik van originele reserveonder-delen vragen. Wordt het bovenstaande niet in acht genomen dan kan de veili-gheid van het apparaat hierdoor in gevaar gebracht worden.
16. Laat de klimaatregelaar niet gedurende lange tijd in werking indien het vochtgehalte hoog is en deuren of ramen open zijn. De vochtigheid zou condensvorming kunnen veroorzaken waardoor het interieur nat of beschadigd wordt.
17. Sluit de voedingsstekker niet af tijdens de werking. Risico op brand of elektrische schokken.
18. Leg geen zware of hete voorwerpen bovenop het apparaat.
19. Voordat het apparaat elektrisch aangesloten wordt, moet gecontroleerd worden of de gegevens die op het plaatje staan overeenkomen met die van het elektrische distributienet. Het stopcontact moet met een aarding uitgerust zijn. Het plaatje (20) bevindt zich op de zijkanten van het apparaat (Afb.2).
20. Installeer het apparaat volgens de instructies van de fabrikant. Een verkeerde installatie kan persoonlijk letsel, dierenleed of materiële schade veroorzaken waarvoor de fabrikant niet aansprakelijk gesteld kan worden.
21. Bij incompatibiliteit tussen het stopcontact en de stekker van het apparaat moet het stopcontact door professioneel gekwalificeerd personeel vervangen worden door een van een ander type, dat geschikt is, en moet dit personeel controleren of de doorsnede van de kabels van het stopcontact geschikt is voor het vermogen dat door het apparaat geabsorbeerd wordt. Doorgaans wordt afgeraden om adapters en/ of verlengsnoeren te gebruiken. Mocht het gebruik daarvan toch noodzakelijk zijn, dan moeten ze conform de van kracht zijnde veiligheidsvoorschriften zijn en mag het stroomdebiet (A) ervan niet lager zijn dan het maximum debiet van het apparaat.
22. Dit apparaat is niet bestemd om te werken door middel van een externe timer of met een apart systeem voor afstandsbediening.
23. Gebruik en transporteer het apparaat altijd uitsluitend verticale positie.
24. Sluit op geen enkele wijze de roosters voor de luchtinlaat en de luchtuitlaat af.
25. Steek geen onbekende voorwerpen in de roosters voor luchtinlaat en luchtuitlaat aangezien het risico op elektrische schokken, brand of beschadigingen van het apparaat bestaat.
26. Gebruik het apparaat niet:
    - met natte of vochtige handen;
    - op blote voeten.
27. Trek niet aan de voedingskabel of aan het apparaat zelf om de stekker uit het stopcontact te trekken.
28. Gebruik het apparaat niet onder rechtstreeks zonlicht of vlakbij warmtebronnen als een kachel, een verwarmingsapparaat of een radiator (Afb.3)
29. Gebruik het apparaat niet vlakbij gastoestellen (Afb.3)
30. Plaats het apparaat altijd op een stabiel, vlak en genivelleerd oppervlak.
31. Laat minstens 30 cm ruimte vrij aan de zijkanten en 20cm aan de achterkant van het apparaat en laat minstens 30 cm ruimte vrij boven het apparaat (Afb.1).
32. Plaats het apparaat niet vlakbij een elektrisch stopcontact (Afb.4).
33. Het stopcontact moet gemakkelijk toegankelijk zijn zodat de stekker in geval van nood gemakkelijk losgetrokken kan worden.
34. Hanteer de stekker niet met natte handen.
35. De voedingskabel niet sterk doorbuigen, verdraaien, eraan trekken of beschadigen.
36. De elektrische voedingskabel niet afwikkelen onder tapijten, dekens of in kabelgoten. Leg de kabel uit in zones die geen doorgangszones zijn, zodat struikelen voorkomen wordt.
37. Sluit de kabel af als de unit gedurende lange tijd niet gebruikt wordt en/of wanneer niemand thuis is.
38. Gebruik het apparaat niet in bijzonder vochtige ruimtes (badkamer, keuken, enz.).
39. Gebruik het apparaat niet buiten of op natte oppervlakken. Vermijd dat vloeistoffen op het apparaat gegoten worden. Gebruik het apparaat niet vlakbij gootstenen of kranen.

40. Dompel het apparaat niet in water of andere vloeistoffen.
41. Reinig het apparaat met een vochtige doek, gebruik geen schuurproducten of schurende materialen. Zie de betreffende paragraaf voor de reiniging van de filters.
42. De meest voorkomende oorzaak van oververhitting is de opeenhoping van stof of pluizen in het apparaat. Verwijder deze opeenhopingen regelmatig terwijl het apparaat afgesloten is van het stopcontact en zuig de roosters schoon.
43. Gebruik het apparaat niet in ruimtes met aanzienlijke temperatuurschommelingen omdat dan condens in het apparaat kan ontstaan.
44. Installeer het apparaat op minstens 2 meter van andere elektronische apparaten (TV, radio, computer, DVD-lezer, enz.) om interferentie te voorkomen (Afb.6).
45. Gebruik het apparaat niet als de ruimte kort geleden behandeld is met een insecticide in de vorm van gas, bij brandende wierook, chemische dampen of olieresidu.
46. Gebruik de machine niet zonder dat de filters correct in positie gebracht zijn.
47. De demontage, reparaties of omschakeling die uitgevoerd wordt door iemand die niet daartoe geautoriseerd is, kan ernstige schade veroorzaken en de garantie van de fabrikant annuleren.
48. Gebruik het apparaat niet bij defecten of een slechte werking, als de kabel of de stekker beschadigd zijn of als het apparaat gevallen is of op enige andere wijze beschadigd is. Schakel het apparaat uit, trek de stekker uit het stopcontact en laat het nakijken door professioneel gekwalificeerd personeel.
49. Het apparaat niet demonteren of wijzigingen erop aanbrengen.
50. Het is extreem gevaarlijk het apparaat zelf te repareren.
51. Als u besluit om het apparaat af te danken wordt geadviseerd om het apparaat onwerkzaam te maken door, nadat u de stekker uit het stopcontact gehaald heeft, het elektrische snoer door te knippen. Er wordt bovendien geadviseerd om de onderdelen van het apparaat die een gevaar kunnen ople-veren, vooral voor kinderen die ermee kunnen gaan spelen, onschadelijk te maken.
52. Voor het ontdooiingsproces en voor de reiniging van het apparaat mogen geen andere instrumenten gebruikt worden dan die door de fabrikant aanbevolen worden.
53. Het apparaat is voorzien van een thermische beveiliging die de elektronische kaart behoedt tegen een te hoge temperatuur. Mocht deze beveiliging in werking treden, trek de stekker dan uit het stopcontact en wacht tot het apparaat volledig afgekoeld is (minstens 20-30 minuten). Steek de stekker daarna weer in het stopcontact en herstart het apparaat. Als het apparaat niet herstart wordt, trek de stekker dan uit het stopcontact en neem contact op met een Assistentiecentrum.
54. Zendfrequentie: 2412-2472Mhz
    Maximaal uitgezonden vermogen: <20dBm
55. Dit apparaat kan alleen worden aangesloten op een voeding met een systeemimpedantie van maximaal 0,363 Ω. Raadpleeg indien nodig uw energieleverancier voor informatie over de systeemimpedantie.
56. Schakel het product uit wanneer het niet in gebruik is.
57. Voor informatie over de manier waarop het apparaat aan de steun bevestigd moet worden, raadpleeg de installatie-instructies.
58. ZEKERING: 3,15A/250VAC Trage zekering.
59. Leidingen die zijn aangesloten op een apparaat mogen geen potentiële ontstekingsbron bevatten.

0.4 - BEOOGD GEBRUIK

- De klimaatregelaar mag uitsluitend gebruikt worden voor het produceren van warme lucht* of koude lucht of voor het ontvochtigen van de lucht (naar keuze) met als enig doel de temperatuur in de omgeving aangenaam te maken.
- Dit apparaat is alleen bestemd voor huishoudelijk gebruik of gelijkaardig gebruik.
- Een oneigenlijk gebruik van het apparaat, met eventuele schade die berokkend wordt aan mensen, voorwerpen of dieren, ontheft OLIMPIA SPLENDID van iedere vorm van aansprakelijkheid.

0.5 - RISICOZONES

- De airconditioners mogen niet worden geïnstalleerd in omgevingen waar ontvlambare of explosieve gassen aanwezig zijn, in zeer vochtige omgevingen (wasserijen, broeikassen, enz.) of op plaatsen waar zich andere machines bevinden die een sterke warmtebron genereren, in de buurt van een bron van zout water of zwavelhoudend water.
- Gebruik GEEN gassen, benzine of andere ontvlambare vloeistoffen in de buurt van de airconditioner.
- Gebruik alleen de bijgeleverde onderdelen (zie paragraaf 1.1). Het gebruik van niet-standaard onderdelen kan lekkage van water, elektrische schokken, brand en persoonlijk letsel of materiële schade veroorzaken.

Dit product mag uitsluitend worden gebruikt volgens de specificaties, aangeduid in deze handleiding. Als het op een andere wijze wordt gebruikt dan aangeduid kan dit leiden tot zware ongevallen.
DE FABRIKANT KAN NIET AANSPRAKELIJK WORDEN GESTELD VOOR SCHADE AAN PERSONEN OF ZAKEN, VOORTVLOEIEND UIT HET NIET IN ACHT NEMEN VAN DE NORMEN, AANWEZIG IN DEZE HANDLEIDING.

*** Alleen voor de versie met warmtepomp**

0.6 - WAARSCHUWINGEN VOOR HET KOELGAS R290

1. HET APPARAAT BEVAT GAS R290 (ONTVLAMBAARHEIDSCATEGORIE A3)
2. HET APPARAAT MOET OPGESLAGEN WORDEN IN EEN GOED GEVENTILEERD VERTREK, WAARVAN DE AFMETINGEN OVEREENKOMEN MET DE MATEN DIE GESPECIFICEERD ZIJN VOOR HET GEBRUIK VAN HET APPARAAT.
3. HET APPARAAT MOET GEÏNSTALLEERD, GEBRUIKT EN BEWAARD WORDEN IN EEN RUIMTE WAARVAN HET OPPERVLAK VAN DE VLOER GROTER IS DAN ZIE TABEL.

Hoeveelheid gas R290 in Kg (zie etiket met gegevens op het apparaat)	0,180	0,190	0,200	0,210	0,220	0,230	0,240	0,250	0,260
Minimum afmetingen van de ruimte voor het gebruik en de opslag (m^2)	9	10	10	11	11	12	12	12	13

4. DIT APPARAAT BEVAT EEN HOEVEELHEID KOELGAS R290 DIE GELIJK IS AAN DE HOEVEELHEID DIE VERMELD WORDT OP HET ETIKET MET GEGEVENS DAT OP HET APPARAAT AANGEBRACHT IS.
5. HET APPARAAT MOET OPGESLAGEN WORDEN IN EEN VERTREK WAARIN GEEN ONTSTEKINGSBRONNEN MET CONTINUE WERKING AANWEZIG ZIJN (BIJVOORBEELD: OPEN VLAMMEN, EEN WERKENDE GASAPPARAAT OF EEN WERKENDE ELEKTRISCHE VERWARMING MET HETE OPPERVLAKKEN).
6. Niet perforeren of verbranden.
7. Houd er rekening mee dat koelgas geurloos kan zijn.
8. R290 is een koelgas conform de Europese richtlijnen op het gebied van het milieu. Perforeer het circuit van het koelgas op geen enkele plek.
9. Gebruik geen middelen om het ontdooiingsproces te versnellen, of voor de reiniging, met uitzondering van de door de producent aanbevolen middelen.
10. Wanneer het apparaat ontdooid en gereinigd wordt, mogen geen andere instrumenten gebruikt worden dan die door de fabrikant aanbevolen worden.
11. Als het apparaat geïnstalleerd, gebruikt of bewaard wordt in een niet geventileerde zone, dan moet die ruimte ontworpen zijn ter preventie van de accumulatie van gelekt koelmiddel, die te wijten is aan elektrische verwarmingstoestellen, kachels, of andere ontstekingsbronnen.
12. Neem de nationale voorschriften op het gebied van gas in acht.
13. Houd de ventilatie-openingen vrij van obstructies.
14. Het apparaat moet zo opgeslagen worden dat mechanische schade vermeden wordt.

15. Een ieder die boven of in een koelgascircuit moet werken, moet in het bezit zijn van een geldig certificaat, waarop verklaard wordt dat die persoon competent is om op veilige wijze koelmiddelen te hanteren, dat in overeenstemming is met een specifieke beoordeling die erkend is door de sector.



16. Alle handelingen voor de werking, die van invloed zijn op de veiligheidsvoorzieningen, moeten uitgevoerd worden door gespecialiseerd personeel. Het onderhoud en de reparaties die de assistentie van ander gespecialiseerd personeel vereisen, moeten uitgevoerd worden onder toezicht van een persoon die competent is voor het gebruik van ontvlambare koelmiddelen.

- Volg de instructies voor hantering, installatie, reiniging en reparatie van de airconditioner altijd zorgvuldig op, om schade of gevaren te vermijden. In de airconditioner wordt een ontvlambaar koudemiddel gebruikt. Tijdens onderhoud of bij afvoer van de airconditioner als afval, moet het koudemiddel R290 op de juiste manier worden teruggewonnen; het mag niet rechtstreeks in de lucht worden geloosd.

- Open vuur of toestellen als schakelaars, die vonken/elektrische bogen zouden kunnen veroorzaken, mogen niet in de buurt van de airconditioner komen, want het gebruikte koudemiddel zou vlam kunnen vatten.

17. VERVOER VAN APPARATUUR DIE ONTVLAMBARE KOELMIDDELEN BEVAT
Raadpleeg de wetgeving voor het vervoer.

18. MARKERING VAN DE APPARATUUR MET SYMBOLEN
Raadpleeg de plaatselijke wetgeving.

19. VERWIJDERING VAN APPARATUUR DIE ONTVLAMBARE KOELMIDDELEN GEBRUIKT
Raadpleeg de nationale wetgeving.

20. OPSLAG VAN DE APPARATUUR/APPARATEN
De opslag van de apparatuur moet conform de instructies van de fabrikant zijn.

21. OPSLAG VAN DE VERPAKTE (NIET VERKOCHTE) APPARATUUR
De verpakking moet zo uitgevoerd zijn dat een interne mechanische beschadiging van de apparatuur geen lekkage van koelmiddel veroorzaakt. Het maximum aantal delen van de apparatuur dat samen opgeslagen kan worden wordt aangeduid door de plaatselijke wetgeving. De fabrikant moet andere potentiële continue werkingsbronnen specificeren waarvan bekend is dat ze het gebruikte koudemiddel kunnen doen ontsteken. Het apparaat moet zo worden bewaard dat mechanische schade vermeden wordt.



22. INFORMATIE OVER HET ONDERHOUD

a) Controles van het gebied
Voordat handelingen uitgevoerd worden op systemen die ontvlambare koelmiddelen bevatten, moeten de veiligheidscontroles uitgevoerd worden om zich ervan te verzekeren dat het risico op ontbranding minimaal is. Neem de volgende voorzorgsmaatregelen in acht om eventuele reparaties van het koelmiddelsysteem uit te voeren voordat het gebruikt wordt.

b) Afwikkeling van het werk
Het werk moet uitgevoerd worden onder controle, om het risico op de aanwezigheid van gas of ontvlambare dampen tijdens de uitvoering van het werk zelf te minimaliseren.

c) Algemeen werkgebied
Al het personeel dat met het onderhoud belast is, en de andere operators die in het werkgebied aanwezig zijn, moeten geïnstrueerd zijn over de aard van het werk dat verricht gaat worden. Vermijd het om in kleine ruimtes te werken.

d) Controle van de aanwezigheid van koelmiddel
Het gebied moet vóór en tijdens het werk gecontroleerd worden met gebruik van een adequate detector van koelmiddelen om er zeker van te zijn dat de operator zich bewust is van de aanwezigheid van een potentieel ontvlambare atmosfeer. Controleer of het apparaat voor de detectie van lekken geschikt is voor ontvlambare koelmiddelen, dus of het vonkvrij is, op passende wijze verzegeld of intrinsiek veilig is.

e) Aanwezigheid van brandblussers
Mocht ongeacht welke warme bewerking op de koelapparatuur uitgevoerd moeten worden, of op ongeacht welk daarop aangesloten deel, dan moet adequate brandblusapparatuur binnen handbereik beschikbaar zijn. Zorg ervoor dat er altijd een droge poederblusser of een CO2-blusser aanwezig is vlakbij het gebied waar het vullen plaatsvindt.

f) Afwezigheid van ontvlambare bronnen
Geen enkele operator die aan het werk is op het koelsysteem waarbij het blootleggen van ongeacht welke leiding nodig is die een ontvlambaar koelmiddel bevat of bevat heeft, mag enige ontvlambare bron gebruiken op een wijze dat brand of een explosie veroorzaakt kan worden. Alle mogelijke ontvlambare bronnen, met inbegrip van het gebruik van sigaretten, moeten voldoende ver van de plaats van installatie, reparatie, verwijdering en sloop gehouden worden, waar het ontvlambare koelmiddel in de omringende ruimte zou kunnen worden afgegeven. Voordat het werk begint moet het gebied rondom de apparatuur bestudeerd

worden om er zeker van te zijn dat geen ontvlambare elementen of risico's op ontbranding aanwezig zijn. Gebruik markeringen die het roken verbieden.

g) Geventileerd gebied
Controleer of het installatiegebied in de open lucht is of op passende wijze geventileerd wordt voordat het systeem gestart wordt of ongeacht welke warme bewerking op de apparatuur uitgevoerd wordt. De mate van ventilatie moet aanwezig zijn gedurende de gehele periode waarin de bewerking uitgevoerd wordt. De ventilatie moet in staat zijn om ieder koelmiddel dat vrijgekomen is op veilige wijze te verspreiden en om het bij voorkeur naar buiten in de atmosfeer uit te stoten.

h) Controles op de koelapparatuur
Wanneer de elektrische onderdelen vervangen worden, moeten de nieuwe onderdelen geschikt zijn voor het gebruik en conform de aangeduide specificaties zijn. De richtlijnen van de fabrikant over het onderhoud en de assistentie moeten altijd in acht genomen worden. Raadpleeg bij twijfel de technische dienst van de fabrikant voor assistentie. De volgende controles moeten uitgevoerd worden op installaties waarin ontvlambare koelmiddelen gebruikt worden: De werkelijke koelmiddelvulling is in overeenstemming met de grootte van de ruimte waarin de onderdelen die koelmiddel bevatten, zijn geïnstalleerd; of het systeem en de ventilatie-openingen correct werken en niet verstopt zijn; als van een koelcircuit gebruik gemaakt wordt, moet de aanwezigheid van koelmiddel in het secundaire circuit gecontroleerd worden; of de markering die op de machine aangebracht is nog steeds zichtbaar en leesbaar is. Markeringen en aanduidingen die niet leesbaar zijn moeten gecorrigeerd worden; of de koelleidingen en -onderdelen geïnstalleerd zijn in een positie waarin het onwaarschijnlijk is dat ze blootgesteld worden aan ongeacht welke stof die de onderdelen die het koelmiddel bevatten zou kunnen aantasten door corrosie, tenzij die onderdelen uit een materiaal bestaan dat intrinsiek bestand is tegen corrosie of dat op passende wijze daartegen beschermd wordt.

i) Controles op de elektrische apparaten
De reparatie en het onderhoud van de elektrische onderdelen moeten eerste veiligheidscontroles en inspectieprocedures van de onderdelen bevatten. Mocht een defect optreden dat de veiligheid kan compromitteren, schakel dan niet de elektrische voeding naar het circuit in zolang het probleem niet op passende wijze verholpen is. Gebruik een tijdelijke geschikte oplossing als het defect niet onmiddellijk verholpen kan worden en het nodig is dat de werking voortgezet wordt. Deze situatie moet meegedeeld worden aan de eigenaar van de apparatuur zodat alle partijen erover geïnformeerd zijn. De eerste veiligheidscontroles bevatten: controleer of de condensatoren ontladen zijn: deze controle moet op veilige wijze uitgevoerd worden om vonken te voorkomen; controleer of de elektrische onderdelen en kabels die onder spanning staan tijdens het vullen, het herstel of de ontluchting van het systeem niet blootgesteld worden; controleer de continuïteit van de aardaansluiting.

23. REPARATIE VERZEGELDE ONDERDELEN

a) Tijdens de reparatie van verzegelde onderdelen moeten alle elektrische voedingen van de uitrusting waarop gewerkt wordt afgesloten worden voordat ongeacht welke verzegelde afdekking, enz., weggenomen wordt. Mocht het absoluut nodig zijn dat de elektrische voeding op de uitrusting ingeschakeld is tijdens de reparatie, dan moet een permanent werkzame lekdetector in positie gebracht zijn op het meest kritieke punt, om de operator te waarschuwen voor een potentieel gevaarlijke situatie.

b) Besteed bijzondere aandacht aan wat nu volgt om er zeker van te zijn dat de afdekking op geen enkele wijze wijzigingen ondergaat die van invloed zijn op het veiligheidsniveau wanneer op elektrische onderdelen gewerkt wordt. Dit omvat beschadigingen van kabels, een overmatig aantal aansluitingen, eindstukken die niet zijn vervaardigd volgens de oorspronkelijke specificaties, beschadigingen van pakkingen, verkeerde montage van kabelklemmen, enz. Controleer of de apparatuur op veilige wijze gemonteerd is. Controleer of de pakkingen of de verzegelingsmaterialen niet dusdanig verslechterd zijn dat de binnenkomst van ontvlambare atmosferen niet meer voorkomen kan worden. De vervangingsonderdelen moeten voldoen aan de specificaties van de fabrikant.

Het gebruik van siliconenkit kan de doeltreffende werking van enkele soorten lekdetectiesystemen belemmeren. De intrinsiek veilige onderdelen mogen niet geïsoleerd worden voordat erop ingegrepen wordt.

24. REPARATIE VAN INTRINSIEK VEILIGE ONDERDELEN
Pas geen enkele inductielading en ladingen met permanente capaciteit toe op het circuit, zonder eerst gecontroleerd te hebben of de maximum spanning en stroom, die voor de gebruikte apparatuur toegestaan zijn, niet overschreden worden. De intrinsiek veilige onderdelen zijn de enige waarop ingegrepen kan worden terwijl ze onder spanning staan en een ontvlambare atmosfeer aanwezig is. Het testsysteem moet op de correcte stroomsterkte staan. Vervang de onderdelen alleen door de reserveonderdelen die aangeduid worden door de fabrikant. Andere dan de aangeduide onderdelen kunnen na een lek de ontbranding van het koelmiddel in de atmosfeer veroorzaken.

25. BEKABELING

Controleer of de bekabeling niet blootgesteld wordt aan slijtage, corrosie, overmatige druk, trillingen, scherpe randen of aan ieder ander nadelig effect van de omgeving. Houd tijdens de controle ook rekening met de effecten van veroudering of van constante trillingen die veroorzaakt worden door elementen als compressoren of ventilatoren.

26. DETECTIE VAN ONTVLAMBARE KOELMIDDELEN
Gebruik in geen enkel geval potentiële ontstekingsbronnen om lekken van koelmiddel te detecteren. Gebruik geen steekvlammen (of iedere ander detectiesysteem dat van open vuur gebruik maakt).

27. LEKDETECTIEMETHODEN
De volgende lekdetectiemethoden worden als aanvaardbaar beschouwd voor systemen die ontvlambare koelmiddelen bevatten. Gebruik elektronische lekdetectors voor ontvlambare koelmiddelen, ook als de gevoeligheid mogelijk niet geschikt is of ze opnieuw gekalibreerd moeten worden. (De detectie-uitrusting moet gekalibreerd worden in een gebied zonder koelmiddel.) Controleer of de detector geen potentiële ontstekingsbron is en geschikt is voor het gebruikte koelmiddel. De lekdetectie-uitrusting moet ingesteld zijn op een percentage LFL van het koelmiddel en gekalibreerd zijn ten aanzien van het gebruikte koelmiddel en het geschikte percentage gas (maximaal 25%) is bevestigd. De vloeistoffen voor de detectie van lekken kunnen gebruikt worden met het merendeel van de koelmiddelen maar het gebruik van reinigingsmiddelen die chloor bevatten moet vermeden worden aangezien chloor op het koelmiddel zou kunnen reageren en de koperen leidingen kan aantasten door corrosie. N.B.: voorbeelden van lekdetectievloeistoffen zijn:
- luchtbellenmethode
- fluorescerende stoffen

Als een lek vermoed wordt, moet al het open vuur verwijderd/gedoofd worden. Als een koelmiddellek gedetecteerd wordt waarvoor lassen nodig is, win dan al het koelmiddel uit het systeem terug of isoleer het (door middel van de afsluitkleppen) in een deel van het systeem dat zich ver van het lek bevindt. Zie de volgende instructies voor de verwijdering van koudemiddel.

28. VERWIJDERING EN LEDIGING
Gebruik conventionele procedures wanneer op het circuit van het koelmiddel gewerkt wordt voor het uitvoeren van reparaties of om iedere andere reden. Desondanks is het belangrijk dat de beste praktijk in acht genomen wordt gezien het feit dat rekening gehouden moet worden met de ontvlambaarheid. Neem de volgende procedure in acht:
- Verwijder het koelmiddel;
- Ontlucht het circuit met inert gas (optioneel voor A2L);
- Leeg het (optioneel voor A2L);
- Ontlucht het nog een keer met inert gas (optioneel voor A2L);
- Open het circuit door middel van snijden of lassen.

De koelmiddelvulling moet hersteld worden in cilinders die geschikt zijn voor de terugwinning. Het systeem moet worden gespoeld met OFN (zuurstofvrije stikstof) om het apparaat veilig te maken voor brandbare koelmiddelen. Het zou nodig kunnen zijn deze procedure meerdere malen te moeten herhalen. Gebruik geen perslucht of zuurstof voor deze handeling. Het aftappen moet worden gedaan door het vacuüm in het systeem te vullen met OFN en door te gaan met vullen totdat de werkdruk wordt bereikt, vervolgens de OFN af te voeren in de atmosfeer en het systeem ten slotte weer in de vacuümtoestand te brengen. Herhaal het proces tot geen koelmiddel meer in het systeem achtergebleven is. Wanneer de laatste vulling met OFN gebruikt wordt, moet het systeem op de atmosferische druk gebracht worden om het te kunnen gebruiken. Deze handeling is absoluut van vitaal belang als laswerken op de leidingen uitgevoerd moeten worden. Zorg ervoor dat de uitlaat van de vacuümpomp niet in de buurt van mogelijke ontstekingsbronnen staat en dat er ventilatie aanwezig is.

29. VULPROCEDURES
Naast de conventionele vulprocedures moeten de volgende vereisten in acht genomen worden. Controleer of er geen vermenging van verschillende koelmiddelen plaatsvindt tijdens het vullen van de apparatuur. De leidingen moeten zo kort mogelijk zijn om de hoeveelheid koelmiddel erin tot het minimum te beperken. Cilinders moeten rechtop staan in een geschikte positie volgens de instructies. Controleer of het koelsysteem aangesloten is op de aarde alvorens het met koelmiddel te vullen. Etiketteer het systeem wanneer het eenmaal gevuld is (als dat nog niet gedaan was). Let bijzonder goed op dat het koelsysteem niet overbelast wordt. Test de druk met de OFN alvorens het systeem opnieuw te vullen. Voer de dichtingstest van het systeem na afloop van het vullen uit maar voorafgaand aan de inbedrijfstelling. Een extra dichtingstest moet uitgevoerd worden voordat de plaats van installatie verlaten wordt.

30. BUITENDIENSTSTELLING
Alvorens deze procedure uit te voeren, is het van essentieel belang dat de technicus vertrouwd geraakt is met de apparatuur en alle onderdelen daarvan. Het wordt als een goede praktijk beschouwd om alle koelmiddelen op veilige wijze terug te winnen. Alvorens deze handeling uit te voeren, moeten een oliemonster en een koel-

middelmonster genomen worden, voor als het nodig is eerst een analyse uit te voeren voordat een teruggewonnen koelmiddel opnieuw wordt gebruikt. Het is van essentieel belang dat de elektrische energie beschikbaar is voordat met deze procedure begonnen wordt.

a) Raak vertrouwd met de apparatuur en met de werking ervan.
b) Breng de elektrische isolatie van het systeem tot stand.
c) Controleer voordat deze procedure uitgevoerd wordt, of:
   - De mechanische uitrusting voor de verplaatsing beschikbaar is, indien nodig, om de cilinders van het koelmiddel te verplaatsen;
   - Alle veiligheidsvoorzieningen beschikbaar zijn en correct gebruikt worden;
   - Het terugwinningsproces altijd door een competent persoon gecontroleerd wordt;
   - De uitrusting die voor de terugwinning gebruikt wordt, en de cilinders, conform de toepasselijke standaards zijn.
d) Leeg het koelsysteem, indien mogelijk.
e) Als geen situatie van vacuüm verkregen kan worden, gebruik dan een collector zodat het koelmiddel uit de diverse delen van het systeem verwijderd kan worden.
f) Controleer of de cilinder op de weegschalen geplaatst is voordat de terugwinning wordt uitgevoerd.
g) Start de terugwinningsmachine en handel conform de instructies van de fabrikant.
h) Overbelast de cilinders niet. (Niet meer dan 80% van het vulvolume van de vloeistof).
i) Overschrijd niet de maximum werkdruk van de cilinder, ook niet tijdelijk.
j) Wanneer de cilinders correct gevuld zijn en het proces voltooid is, controleer dan of de cilinders en de uitrusting onmiddellijk van de plaats van installatie verwijderd worden en of alle isolatiekleppen ervan gesloten zijn.
k) Het teruggewonnen koelmiddel mag niet in een ander koelsysteem geladen worden, tenzij dit gereinigd en gecontroleerd is.

31. ETIKETTERING

De uitrusting moet geëtiketteerd zijn met de aanduiding dat hij buiten dienst gesteld is en het koelmiddel verwijderd is. Breng de datum en uw handtekening op het etiket aan. Controleer of er etiketten op de uitrusting aanwezig zijn die aangeven dat de uitrusting een ontvlambaar koelmiddel bevat.

32. TERUGWINNING

Wanneer koelmiddel uit een systeem verwijderd wordt, of dit nu voor onderhoud of voor de buitendienststelling is, is het een goede zaak om alle koelmiddelen op veilige wijze te verwijderen. Bij de overdracht van het koelmiddel naar de cilinders moet gecontroleerd worden of alleen cilinders gebruikt worden die geschikt zijn voor de terugwinning van het koelmiddel. Controleer of het correcte aantal cilinders beschikbaar is om de volledige vulling van het systeem in op te slaan. Alle te gebruiken cilinders zijn ontworpen voor het teruggewonnen koelmiddel en daarvoor geëtiketteerd (of wel speciale cilinders voor de terugwinning van koelmiddel). De cilinders moeten uitgerust zijn met een drukafvoerklep en bijbehorende perfect werkende afsluitkleppen. De lege terugwinningscilinders worden luchtledig gemaakt en indien mogelijk gekoeld worden voordat de terugwinning plaatsvindt. De uitrusting voor de terugwinning moet perfect werkzaam zijn en een set met instructies voor de terugwinning bevatten, die binnen handbereik is en geschikt is voor de terugwinning van ontvlambare koelmiddelen. In geval van twijfel, raadpleeg de fabrikant. Bovendien moet een groep gekalibreerde weegschalen beschikbaar en perfect werkzaam zijn. De leidingen moeten voorzien zijn van hermetisch gesloten aansluitingen met afsluiting in perfecte staat. Voordat de terugwinningsmachine gebruikt wordt, moet gecontroleerd worden of deze in goede staat van werking verkeert, of correct onderhoud erop uitgevoerd is en of ieder elektrisch onderdeel ervan verzegeld is, om ontsteking te voorkomen in geval koelmiddel vrijkomt. Raadpleeg de fabrikant in geval van twijfel. Het teruggewonnen koelmiddel moet teruggegeven worden aan de leverancier, in de correcte cilinder en met de bijbehorende Nota voor Overbrenging van Afval. Meng geen koelmiddelen in de terugwinningseenheden en met name in de cilinders. Als de compressoren, of de oliën van de compressoren, verwijderd moeten worden, controleer dan of ze geleegd zijn tot een aanvaardbaar niveau om er zeker van te zijn dat het ontvlambare koelmiddel niet in het smeermiddel achterblijft. Het ledigingsproces moet uitgevoerd worden voordat de compressor naar de leveranciers teruggebracht wordt. Gebruik alleen elektrische verwarmingssystemen op het hoofddeel van de compressor, om dit proces te versnellen.Verwijder de olie uit een systeem op veilige wijze.

33. KWALIFICATIE VAN WERKNEMERS

Alle werkprocedures die van invloed zijn op de veiligheid mogen uitsluitend worden uitgevoerd door competente personen die vertrouwd zijn met de werkprocedures, zoals:
– onderbreking van het koelcircuit;
– opening van verzegelde componenten;
– opening van geventileerde omhulsels.

1 - OMSCHRIJVING VAN HET APPARAAT

1.1 - LIJST VAN DE MEEGELEVERDE ONDERDELEN

Het apparaat is apart verpakt in een kartonnen verpakking. De verpakking kan met de hand vervoerd worden door twee werknemers of op een transporttruck geladen worden.

Sla de verpakking apart op, niet stapelen.

1. Buigzame leiding voor luchtafvoer (werkwijze koeling en automatisch)
2. Aansluiting buigzame leiding zijde machine
3. Aansluiting voor buigzame leiding voor installatie vaste / Slider
4. SLIDER voor installatie op schuifraam / rolluik
5. Winkelhaak + schroeven voor blokkering venster
6. Aansluiting voor Slider / venster
7. Flens voor vaste installatie
8. Isolatie voor installatie SLIDER
9. Isolatie voor installatie SLIDER
10. Pluggen voor flens vaste installatie
11. Afstandsbediening
12. Condensafvoerleiding (modaliteit alleen ontvochtiging)
13. Adapter-eindstuk voor condensafvoerleiding
14. Handleiding
15. Extra filters

1.2 - IDENTIFICATIE VAN DE VOORNAAMSTE ONDERDELEN (Afb.A)

21. Bedieningspaneel
22. Rooster luchtuitlaat
23. Flap
24. IR-ontvanger afstandsbediening
25. Wielen
26. Handgreep
27. Rooster luchtfilter
27a. Luchtfilter
28. Dop condenswaterafvoer (voor gebruik als ontvochtiger)
29. Rooster luchtinlaat
30. Uitneembaar luchtfilter
31. Gat voor plaatsing stekker
32. Dop voor lediging condenswater (bij transport, onderhoud of een overmatige accumulatie van water)
33. Kabelhaspel
34. Elektrische voedingskabel
35. Dop condenswaterafvoer (alleen voor model met warmtepomp)
36. Rooster luchtuitlaat

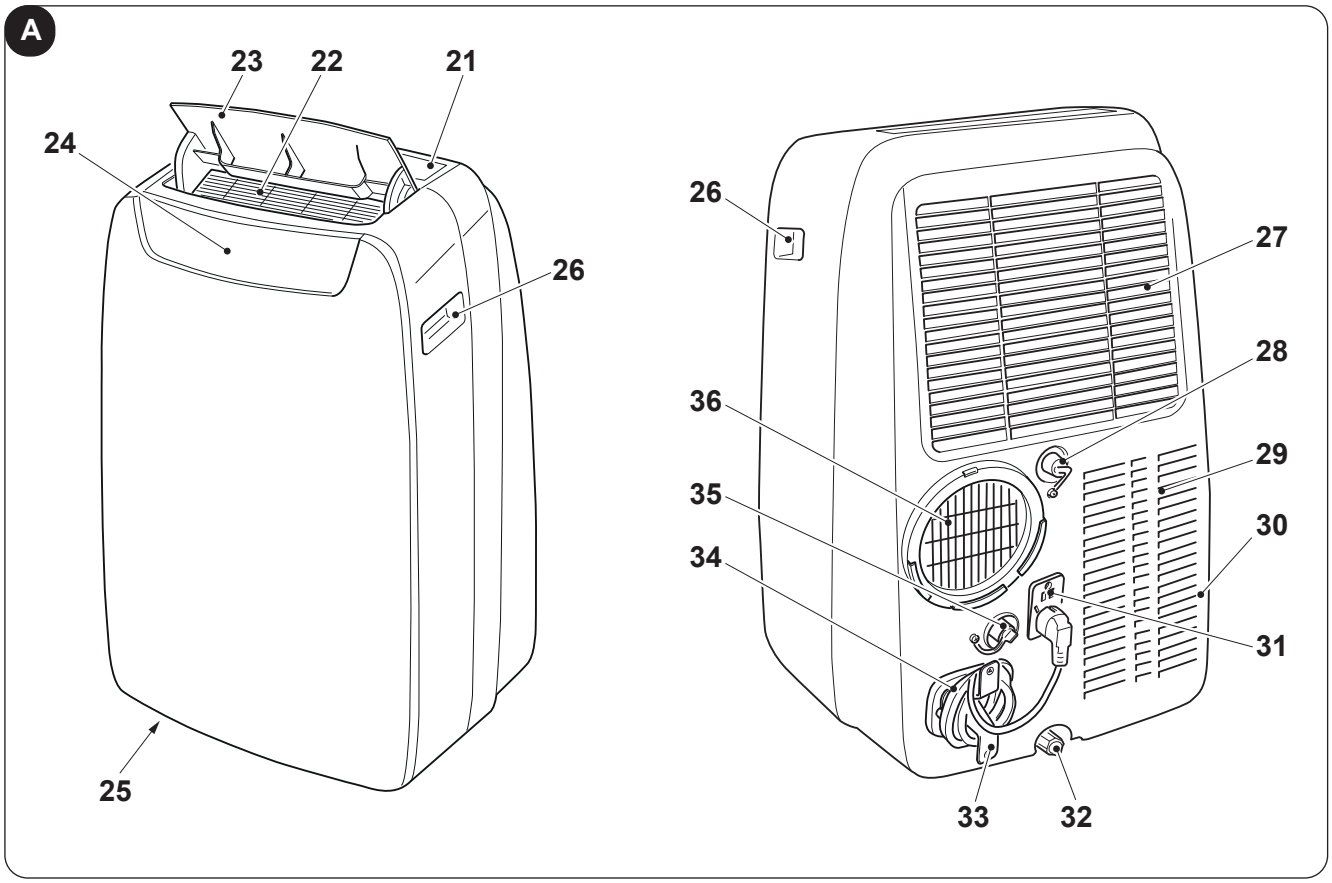

NEDERLANDS

2 - INSTALLATIE

2.1 - TRANSPORT VAN DE AIRCONDITIONER

- ***Het transport en de verplaatsing van het apparaat moet in de verticale stand plaatsvinden.***
- ***Als de airconditioner liggend verplaatst wordt dan moet u minimaal één uur wachten voordat u de airconditioner in werking kunt stellen.***
- ***Alvorens het apparaat te verplaatsen of te vervoeren, moet het condenswater volledig afgevoerd worden, zoals beschreven wordt in paragraaf 4.2.a***

WAARSCHUWING
Transport van de airconditioner op kwetsbare vloeren (bv. houten vloeren):

- ***Voer het condenswater volledig af.***
- ***Let tijdens de verplaatsing van de airconditioner bijzonder goed op omdat de wielen sporen op de vloer kunnen achterlaten. Ofschoon het onbuigzame zwenkwielen betreft, kunnen deze beschadigd raken door het gebruik of vuil worden. Er wordt aanbevolen te controleren of de wielen schoon zijn en vrij kunnen draaien.***

2.2 - WAARSCHUWINGEN

De veronachtzaming van het volgende kan het apparaat schade berokkenen.

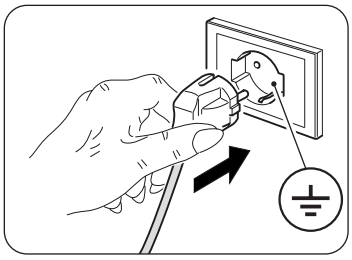

a. Installeer de klimaatregelaar op vlakke, stabiele oppervlakken en op de vloer.
b. Sluit de klimaatregelaar alleen aan op stopcontacten die van een aarding voorzien zijn.
c. Controleer of gordijnen of andere voorwerpen de luchtaanzuigfilters niet afsluiten (Afb.7).
d. Controleer of tussen de klimaatregelaar en aangrenzende wanden een minimum afstand van 30 cm gehandhaafd blijft (Afb.1).
e. Bij het in gebruik nemen van het apparaat moet altijd opgelet worden of er geen obstakels zijn voor de aanzuiging en de uitlaat van de lucht.
f. De airconditioner mag niet in vertrekken gebruikt worden die als wasruimte dienen.
g. Installeer de airconditioner uitsluitend in droge vertrekken.
h. De airconditioner moet niet worden geactiveerd in de aanwezigheid van gevaarlijke materialen, dampen of vloeistoffen worden gebracht
i. Reinig de luchtfilters minstens één keer per week.

2.3 - MOBIELE INSTALLATIE

De airconditioner moet in een geschikte ruimte geïnstalleerd worden. Er wordt aanbevolen zonlicht te beperken door middel van rolluiken, gordijnen, zonweringen, en om deuren en ramen gesloten te houden.

a. Zet de airconditioner voor een raam of voor een terras-/balkondeur.
b. Breng het eindstuk aan de machinezijde (2) in positie op de buigzame leiding (1) zoals Afb.8 toont.
c. Breng het eindstuk (3) in positie op de andere zijde van de buigzame leiding (1) (Afb.8).
d. Steek het eindstuk aan de machinezijde (2) in de opening van de luchtuitlaat van het apparaat (36), zoals afbeelding 9 toont.
e. Breng het eindstuk (3) in positie op een wijze dat de lucht naar buiten afgevoerd wordt (Afb.10)
f. Als men over een (verticaal of horizontaal) schuifraam beschikt, of over een rolluik, dan is het mogelijk de bijgeleverde “SLIDER KIT” (4) te gebruiken die een efficiëntere installatie mogelijk maakt.
Ga voor de installatie met SLIDER KIT te werk zoals de afbeeldingen 11 en 12 tonen.
g. Breng de kleefpakking (8) (Afb.12) aan
h. Breng de “SLIDER KIT” (4) in positie en pas hem aan (Afb.12)
i. Breng de buigzame leiding (1) in positie en breng de pakking (9) aan (Afb.12)
l. Breng het winkelhaakje (5) aan als dat gewenst is (Afb.12)

Rol de slang alleen zover als nodig is uit zodat de luchtgeleider klem tussen de openslaande gedeelten van het kozijn blijft zitten.

2.4 - VASTE INSTALLATIE

De airconditioner kan ook met gaten vast aan het raam of aan de muur geïnstalleerd worden. De luchtstroom mag niet belemmerd worden door beschermende roosters e.d. Eventuele beschermende roosters e.d. moeten een totale doorsnede voor de luchtdoorlaat hebben die niet minder mag zijn dan 140 cm^2.

a. Breng het eindstuk aan de machinezijde (2) in positie op de buigzame leiding (1), zoals Afb.8 toont.
b. Boor een gat in het glas of in de wand, met een diameter van 127 mm, op een hoogte van de vloer tussen 300 en 1200 mm (Afb.13).
c. Breng het eindstuk (7) in positie in het gat van de wand en markeer de boorpunten (Afb.14-a, 14-b).
d. Verwijder het eindstuk (7) en boor de gaten van 6 mm (Afb.14-c, 14-d).
e. Steek de bijgeleverde pluggen (10) in de gaten (Afb.14-e).
f. Breng het eindstuk (7) in positie in het gat van de wand en zet het vast met de bijgeleverde schroeven (10) (Afb.14-f, 14-g).
g. Steek het eindstuk aan de machinezijde (2) in de opening van de luchtuitlaat van het apparaat (36), zoals afbeelding 9 toont.
h. Sluit het andere uiteinde van de buigzame leiding (1) aan op het eindstuk (7) (Afb.14-i).
i. Sluit de dop (7a) wanneer het apparaat niet in werking is (Afb.14-h).

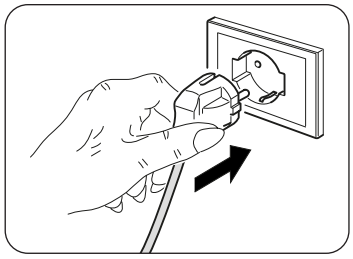

2.5 - ELEKTRISCHE AANSLUITING

Het apparaat wordt geleverd met een voedingskabel met stekker.
Voor het aansluiten van de airconditioner, ervoor zorgen dat:

- De waarden van de spanning en frequentie aan de specificaties van de machinegegevens voeldoen.
- De kracht lijn met een efficiënte aarding is uitgerust en de juiste afmetingen voor de maximale absorptie van de airconditioner heeft.
- Het apparaat voeding netwerk moet worden voorzien in een passende meerpolige inrichting volgens de nationale installatie voorschriften.
- De apparatuur uitsluitend door een socket wordt gevoed dat compatibel met de meegeleverde stekker is.

WAARSCHUWING
De eventuele vervanging van de voedingskabel mag alleen worden uitgevoerd door Olimpia Splendid technische dienst of door personeel met gelijkaardige kwalificatie.

2.6 - DRAINAGE

Al naargelang de gebruikswijzen van het apparaat is het nodig de condensafvoerleiding aan te sluiten.

2.6.a - Gebruik als ontvochtiger

Voor het correcte gebruik van het apparaat moet als volgt gehandeld worden (afbeeldingen 29 en 32):
a. Verwijder de dop (28).
b. Plaats de bijgeleverde leiding (12) op de aansluiting.

Controleer of het uiteinde van de afvoerleiding (12) in positie gebracht is op het afvoerputje of in een recipiënt. Controleer of de leiding (12) niet verstopt is.

c. Breng indien nodig het eindstuk (13) aan op de condensafvoerleiding (12).

2.6.b - Gebruik als warmtepomp (alleen voor het daarvoor gereed gemaakte model)

Voor het correcte gebruik van het apparaat moet als volgt gehandeld worden (afbeeldingen 30 en 33):
a. Verwijder de dop (35).
b. Plaats de bijgeleverde leiding (12) op de aansluiting.

Controleer of het uiteinde van de afvoerleiding (12) in positie gebracht is op het afvoerputje of in een recipiënt. Controleer of de leiding (12) niet verstopt is.

c. Breng indien nodig het eindstuk (13) aan op de condensafvoerleiding (12).

3 - GEBRUIK VAN HET APPARAAT

De werkwijzen van de conditioner kunnen zowel met de afstandsbediening als op het bedieningspaneel op de conditioner geselecteerd worden. De ontvangst van de geselecteerde functie wordt bevestigd door een “pieptoon” van de zoemer.

3.1 - SYMBOLEN EN TOETSEN BEDIENINGSPANEEL (Afb.B)

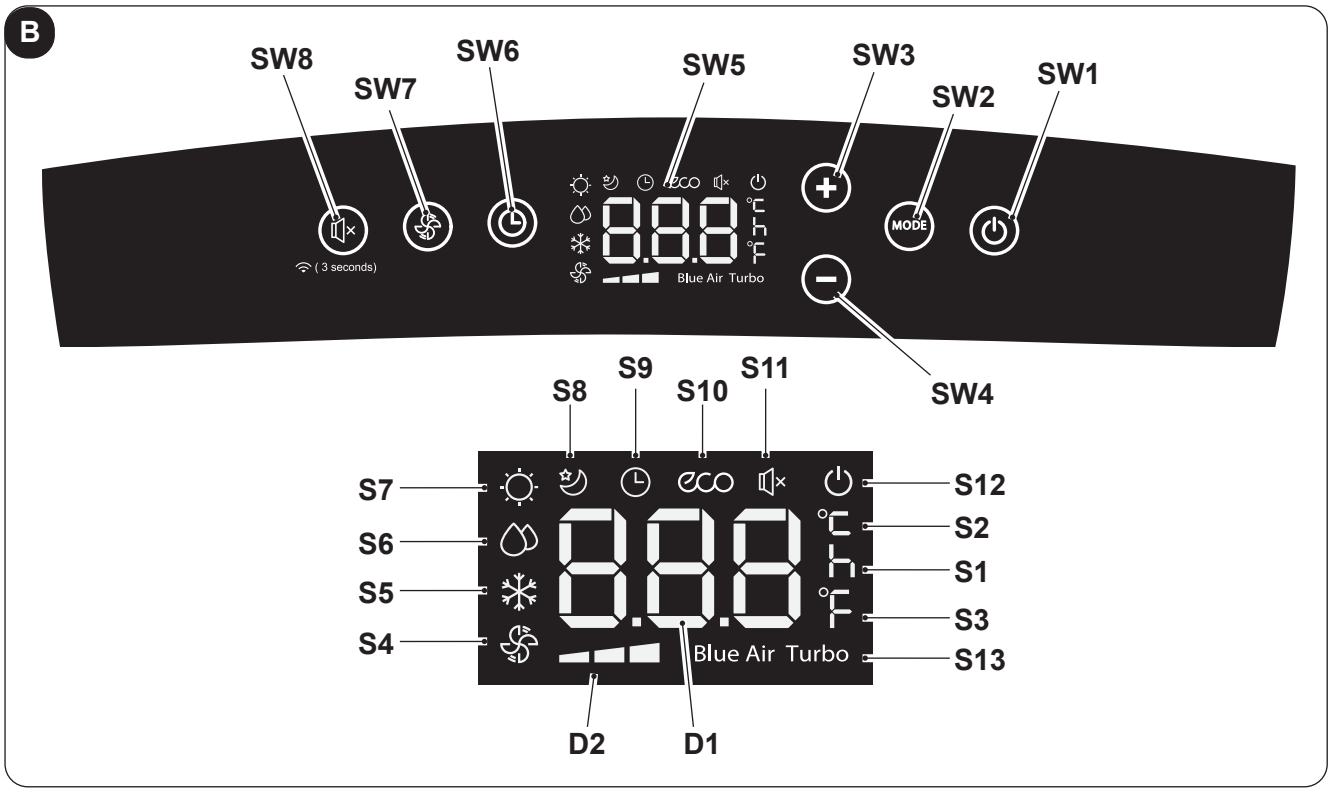

- **SW1**: ON/Stand-by;
- **SW2**: Selectie werkwijze
  ECO - Blue air (auto) =>
  => alleen ventilator =>
  => ontvochtiging =>
  => verwarming
  (alleen actief in de versie met warmtepomp) =>
  koeling =>
  => turbokoeling => ...
- **SW3**: Verhoging temperatuur/vertraging
- **SW4**: Verlaging temperatuur/vertraging
- **SW5**: Display
- **SW6**: Bevestiging/annulering vertraging inschakeling/uitschakeling eenheid
- **SW7**: Selectie ventilatorsnelheid
  Minimum snelheid =>
  => Medium snelheid =>
  => Maximum snelheid =>
  => Blue air (auto)
- **SW8**: Selectie functie “SILENT” (stil) / Wireless Zoeken

- **D1**: Ingestelde temperatuur/Timer
- **D2**: Aanduiding ventilatorsnelheid (zie “SW7”)

- **S1**: Tijdsaanduiding
- **S2**: Temperatuuraanduiding °C
- **S3**: Temperatuuraanduiding F
- **S4**: Werkwijze alleen ventilator
- **S5**: Werkwijze koeling
- **S6**: Werkwijze ontvochtiging
- **S7**: Werkwijze verwarming (alleen actief in de versie met warmtepomp)
- **S8**: Werkwijze sleep
- **S9**: Werkwijze timer (geprogrammeerde inschakeling/uitschakeling)
- **S10**: Automatische werkwijze (ECO)
- **S11**: Functie “Stil” actief
- **S12**: Aanduiding apparaat elektrisch gevoed
- **S13**: Turbofunctie

3.2 - TOETSEN AFSTANDSBEDIENING (Afb.C)

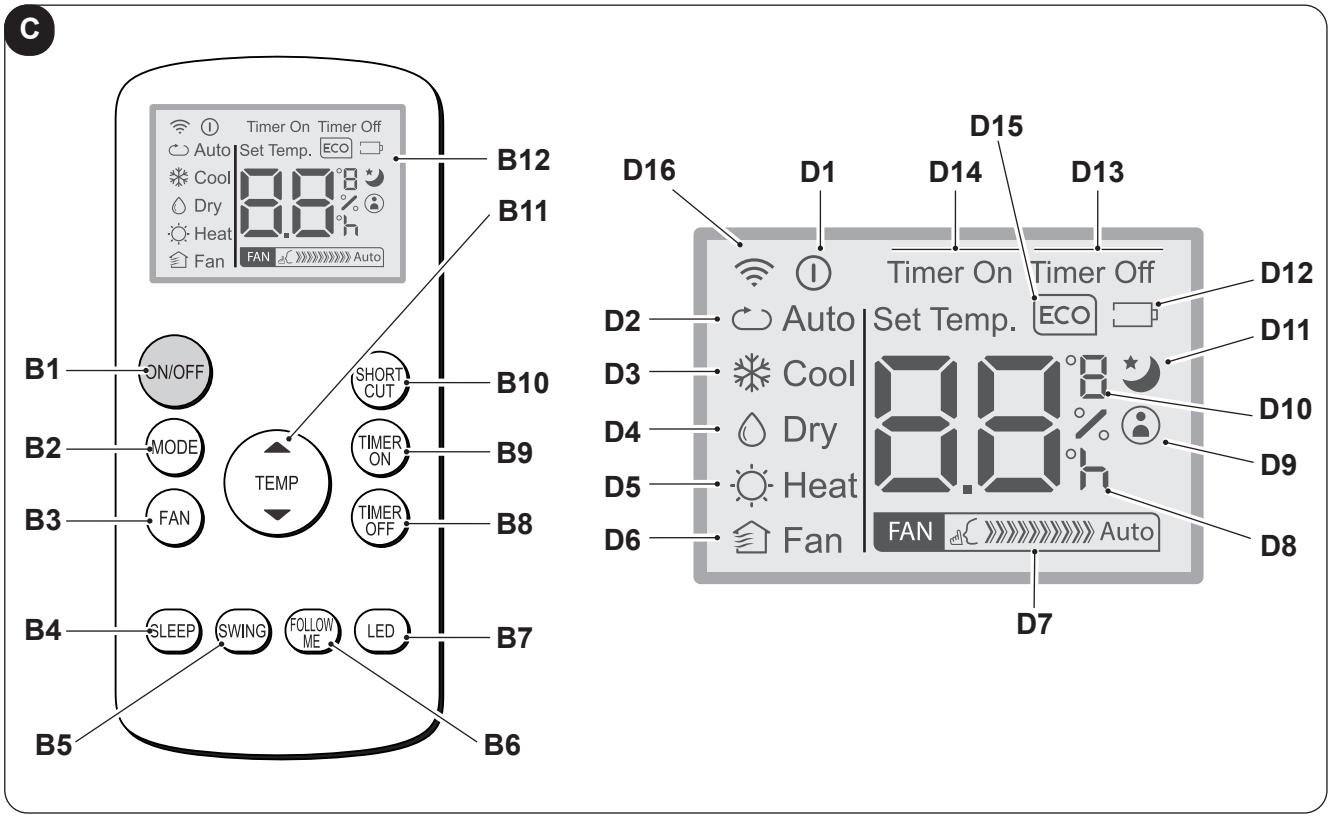

- **B1**: Toets on/off inschakeling/uitschakeling apparaat
  - Symbool (D1) aan: apparaat in werking
  - Symbool (D1) uit: apparaat op Stand-by
- **B2**: Selectie werkwijze
  AUTO (Automatisch) ECO =>
  => koeling =>
  => ontvochtiging =>
  => verwarming (alleen actief in de versie met warmtepomp) =>
  => alleen ventilator => ...
- **B3**: Selectie ventilatorsnelheid
  Minimum snelheid FAN =>
  => Medium snelheid FAN =>
  => Maximum snelheid FAN =>
  => Auto FAN Auto
- **B4**: Activeer de slaapstand (symbool 10 aan)
- **B5**: UITGESCHAKELD
- **B6**: Activeert/deactiveert functie FOLLOW ME
- **B7**: Schakel / het display op het bedieningspaneel van het apparaat uitschakelen
- **B8**: Instelling van het geplande sluiten van de eenheed
- **B9**: Instelling van de geplande start van de eenheed
- **B10**: Shortcut (SHORT CUT)
- **B11**: Temperatuur stijging ▲
  Verlaging van de temperatuur ▼
- **B12**: Display

- **D1**: Aanduiding apparaat in werking
- **D2**: Automatische werkwijze (ECO)
- **D3**: Werkwijze koeling (COOL)
- **D4**: Werkwijze ontvochtiging (DRY)
- **D5**: Werkwijze verwarming (HEAT) (alleen actief in de versie met warmtepomp)
- **D6**: Werkwijze alleen ventilator (FAN)
- **D7**: Aanduiding ventilatorsnelheid (zie “B3”)
- **D8**: Werkwijze “tijd” geprogrammeerde inschakeling/uitschakeling
- **D9**: Aanduiding functie “FOLLOW ME” actief
- **D10**: Temperatuuraanduiding °C (F)
- **D11**: Aanduiding functie “SLEEP” actief
- **D12**: Aanduiding batterij afstandsbediening leeg
- **D13**: Aanduiding functie “TIME OFF” actief
- **D14**: Aanduiding functie “TIME ON” actief
- **D15**: Aanduiding functie “ECO” actief
- **D16**: Zendsignaal afstandsbediening

3.3 - GEBRUIK VAN DE AFSTANDSBEDIENING



De afstandsbediening die bij de klimaatregelaar geleverd is, is een instrument dat u in staat stelt het apparaat op een zo comfortabel mogelijke manier te gebruiken.
Dit instrument moet met zorg gehanteerd worden, met name:

- Maak het niet nat (niet met water reinigen of aan de weersomstandigheden blootgesteld laten).
- Niet op de grond laten vallen of er hard tegen stoten.
- Blootstelling aan direct zonlicht vermijden.

- ***Gebruik niet tegelijkertijd oude en nieuwe batterijen, of batterijen van verschillende merken.***
- ***Laat de batterijen niet in de afstandsbediening als voorzien wordt dat het apparaat langer dan 2 maanden niet gebruikt wordt.***

- ***Rechtstreeks zonlicht kan effect hebben op de werking van de ontvanger van het infraroodsignaal.***
- ***Het traject tussen afstandsbediening en apparaat moet vrij zijn.***
- ***Als het signaal afkomstig van de afstandsbediening effect lijkt te hebben op een ander apparaat, verplaats dit apparaat dan naar een andere positie of neem contact op met de klantendienst.***
- ***Elektronische of fluorescente lampen kunnen de zendingen tussen afstandsbediening en klimaatregelaar storen.***
- ***Verwijder de batterijen indien de afstandsbediening lange tijd niet gebruikt wordt.***

NEDERLANDS

3.3.a - Plaatsing van de batterijen

Om de batterijen correct te plaatsen:

a. Verwijder het deurtje van het batterijvak (afb. 15).
b. Steek er de batterijen in (afb. 15).

Neem de positie van de polen strikt in acht, deze staan aangeduid op de bodem van het vak.

c. Sluit opnieuw het deurtje (afb. 18).

3.3.b - Vervanging van de batterijen

De batterijen moeten vervangen worden wanneer de icoon op het display weergegeven wordt.

Gebruik altijd nieuwe batterijen. Als oude batterijen worden gebruikt of batterijen van een ander type kan dit een slechte werking van de afstandbediening veroorzaken.

- Voor de afstandsbediening zijn twee droge alkalinebatterijen vereist van 1,5V (AAA.) (Afb.15).

Zijn de batterijen eenmaal op dan moeten beide vervangen worden en voor vuilverwerking naar de speciale verzamelpunten gebracht worden, zoals geregeld wordt door de plaatselijke wetgeving

- Als u de afstandsbediening enkele weken of meer niet gebruikt, de batterijen verwijderen.
  Batterijlekken kunnen de afstandsbediening beschadigen.

De batterijen niet laden of demonteren. De batterijen niet in het vuur werpen. Ze kunnen branden of ontploffen.

Als de vloeistof van de batterijen op de huid of kleding terechtkomt, zorgvuldig wassen met zuiver water. De afstandsbediening niet gebruiken met batterijen die reeds lekten. De chemische producten aanwezig in de batterijen kunnen brandwonden of andere risico's voor de gezondheid met zich meebrengen.

3.3.c - Positie van de afstandsbediening

- Houd de afstandsbediening in een positie waarin het signaal de ontvanger (24) van het apparaat kan bereiken (maximum afstand circa 8 meter - met geladen batterijen) (Afb.28). Door de aanwezigheid van obstakels (meubels, gordijnen, wanden enz.) tussen de afstandsbediening en het apparaat wordt het bereik van de afstandsbediening verminderd.

3.4 - GEBRUIK VAN HET APPARAAT

Handel als volgt om het apparaat te gebruiken.

Om eventuele beschadiging van de compressor te voorkomen, wordt iedere start met 3 minuten vertraagd ten opzichte van de laatste uitschakeling.

3.4.a - Voorafgaande handelingen

- ***Breng het apparaat in positie op een stabiel vlak, dat niet hellend is, op minstens 20/30 cm van de muur of van ieder ander object, om de correcte luchtcirculatie te garanderen (Fig.1). Plaats het op een oppervlak dat bestand tegen water is omdat eventueel naar buiten lekkend water de meubels of de vloer schade kan berokkenen.***
- ***Plaats het apparaat niet rechtstreeks op tapijten, handdoeken, dekens of andere absorberende oppervlakken.***
- ***Steek de stekker in het stopcontact. Het apparaat laat een "pieptoon" horen en op het display wordt de icoon ⏻ en de omgevingstemperatuur in °C weergegeven.***

Voordat het apparaat elektrisch aangesloten wordt, moet gecontroleerd worden of de gegevens die op het plaatje staan overeenkomen met die van het elektrische distributienet.

3.4.b - Inschakeling/uitschakeling apparaat

a. Druk om het apparaat te starten op de afstandsbediening op de toets "**ON/OFF**" of op het bedieningspaneel op de toets ⏻ .

b. Een pieptoon geeft aan dat het apparaat in werking is en de flap (23) omhoog gaat.

c. Op het bedieningspaneel wordt de icoon ⏻ ingeschakeld.

d. Als de inschakeling met de afstandsbediening plaatsgevonden heeft, wordt op het display daarvan de icoon ⏻ weergegeven.

e. Bij een langdurige stilstand van het apparaat moet het gereset worden door de stekker uit het stopcontact te trekken, 5-10 seconden te wachten en de stekker weer naar binnen te steken; en pieptoon geeft aan dat het apparaat gereed voor het gebruik is.

3.5 - WERKWIJZE AUTO (Automatisch)

a. Door deze werkwijze in te stellen, activeert het apparaat automatisch de functie KOELING of VERWARMING (alleen voor het model met warmtepomp), of de werkwijze VENTILATOR al naargelang de omgevingstemperatuur en de ingestelde temperatuur. De omgevingstemperatuur wordt voortdurend gecontroleerd zodat het vertrek waarin de klimaatregeling plaatsvindt een optimaal comfort verkrijgt.

b. Deze werkwijze kan geselecteerd worden door een of meerdere keren op de toets "**MODE**" te drukken (op de afstandsbediening of op het bedieningspaneel) tot de betreffende icoon **ECO** en **Blue Air** op het display van het bedieningspaneel weergegeven worden en/of de icoon **Auto** op het display van de afstandsbediening weergegeven wordt.

c. In de werkwijze **AUTO**, <u>is het niet mogelijk</u> de snelheid van de ventilator te selecteren.

3.6 - WERKWIJZE KOELING (COOL)

a. Door deze werkwijze in te stellen, ontvochtigt en koelt het apparaat de omgeving.
Deze werkwijze kan geselecteerd worden door één of meerdere keren op de toets "**MODE**" te drukken (op de afstandsbediening of op het bedieningspaneel) tot de betreffende icoon ❄ op het display weergegeven wordt.

b. In deze werkwijze is de ventilator altijd ingeschakeld en is het mogelijk de gewenste snelheid ervan te selecteren door op de afstandsbediening op de toets "**FAN**" te drukken of op het bedieningspaneel op de toets ⟲ te drukken. De snelheid van de ventilator wordt weergegeven zoals vermeld wordt in paragraaf "3.1" (punt SW7) en "3.2" (punt B3).

c. Het setpoint van de temperatuur ligt tussen 17°C en 30°C (tussen 62 F en 86 F) met variaties van 1°C en kan ingesteld worden met de toetsen **+/-** op het bedieningspaneel of met de toetsen ▲ ▼ op de afstandsbediening.

d. Na het verstrijken van een bepaalde tijd (maximaal drie minuten) na de activering van de werkwijze gaat de compressor van start en begint het apparaat koude lucht af te geven.

3.7 - WERKWIJZE TURBOKOELING

- **Deze functie kan alleen geactiveerd worden vanaf het bedieningspaneel van het apparaat.**

a. Deze werkwijze kan geselecteerd worden door één of meerdere keren op het bedieningspaneel op de toets "**MODE**" te drukken, tot het display de iconen ❄ en "**Turbo**" weergeeft.

b. De functie zet het apparaat rechtstreeks in de werkwijze koeling waarbij de temperatuur op 17°C en de maximum snelheid van de ventilator ingesteld zijn, zodat de ingestelde temperatuur sneller bereikt wordt.

c. In deze werkwijze is het niet mogelijk de snelheid van de ventilator en zelfs ook niet de temperatuur te selecteren.

d. Druk om de functie uit te schakelen op het bedieningspaneel op de toets "**MODE**" of schakel het apparaat uit.

3.9 - WERKWIJZE ONTVOCHTIGING (DRY)

a. Door deze werkwijze in te stellen wordt de omgeving ontvochtigd.
Deze werkwijze kan geselecteerd worden door één of meerdere keren op de toets "**MODE**" te drukken (op de afstandsbediening of op het bedieningspaneel) tot de betreffende icoon weergegeven wordt:

- op het bedieningspaneel - op het display van de afstandsbediening.

b. In de werkwijze **DRY**, is het niet mogelijk de snelheid van de ventilator te selecteren of de temperatuur te regelen. De motor van de ventilator werkt op lage snelheid.

c. Houd deuren en ramen gesloten voor het beste ontvochtigingseffect.
Niet de leiding voor de luchtuitstoot in positie brengen op het raam.

d. Sluit de leiding voor de condensafvoer aan (paragraaf 2.6.a)

NEDERLANDS

3.9 - WERKWIJZE VENTILATIE (FAN)

a. Door deze werkwijze in te stellen, voert het apparaat geen enkele actie uit op de temperatuur of de vochtigheid van de lucht in het vertrek maar houdt de lucht alleen in circulatie.

b. Deze werkwijze kan geselecteerd worden door één of meerdere keren op de toets "**MODE**" te drukken (op de afstandsbediening of op het bedieningspaneel) tot de betreffende icoon op het display van het bedieningspaneel en/of de afstandsbediening weergegeven wordt.

- icoon op het bedieningspaneel - icoon op het display van de afstandsbediening

c. In deze werkwijze is de ventilator altijd ingeschakeld en is het mogelijk de gewenste snelheid ervan te selecteren door op de afstandsbediening op de toets "**FAN**" te drukken of op het bedieningspaneel op de toets te drukken.

d. De snelheid van de ventilator wordt weergegeven zoals vermeld wordt in paragraaf "3.1" (punt SW7) en "3.2" (punt D7).

3.10 -WERKWIJZE VERWARMING (HEAT)

(alleen voor het model met warmtepomp)

a. Door deze werkwijze in te stellen verwarmt het apparaat de omgeving.

b. Deze werkwijze kan geselecteerd worden door één of meerdere keren op de toets "**MODE**" te drukken (op de afstandsbediening of op het bedieningspaneel) tot de betreffende icoon op het display weergegeven wordt.

c. In deze werkwijze is de ventilator altijd ingeschakeld en is het mogelijk de gewenste snelheid ervan te selecteren door op de afstandsbediening op de toets "**FAN**" te drukken of op het bedieningspaneel op de toets te drukken. De snelheid van de ventilator wordt weergegeven zoals vermeld wordt in paragraaf "3.1" (punt SW7) en "3.2" (punt D7).

d. Het setpoint van de temperatuur ligt tussen 17°C en 30°C (tussen 62 F en 86 F) met variaties van 1°C en kan ingesteld worden met de toetsen +/- op het bedieningspaneel of met de toetsen ▲ ▼ op de afstandsbediening.

e. Na het verstrijken van een bepaalde tijd (maximaal drie minuten) na de activering van de werkwijze gaat de warmtepomp van start en begint het apparaat warme lucht af te geven.

f. Sluit de leiding voor de condensafvoer aan (paragraaf 2.6.b)

3.11 -WERKWIJZE TIMER

a. Deze werkwijze maakt het mogelijk de inschakeling of de uitschakeling van het apparaat te programmeren.

b. De vertragingstijd kan ingesteld, geactiveerd en geannuleerd worden met zowel de afstandsbediening als het bedieningspaneel.

3.11.a - Geprogrammeerde inschakeling

a. Wanneer het apparaat op stand-by staat:

- Op het bedieningspaneel:
  - druk op de toets ⏲ en stel de vertragingstijd van de inschakeling in met de toetsen +/-.
  - Druk om de functie te activeren op de toets ⏲ of wacht circa 5 seconden tot de ingestelde tijd op het display ophoudt met knipperen (het display keert terug naar de weergave van de omgevingstemperatuur).

    De icoon 🕒 gaat aan.
- Op de afstandsbediening:
  - druk op de toets "**TIMER ON**" om de functie binnen te gaan en druk vervolgens één of meerdere keren op de toets "**TIMER ON**" tot de vertragingstijd van de inschakeling ingesteld wordt.
  - Richt de afstandsbediening op het apparaat; een pieptoon bevestigt de activering van de functie.
  - De icoon 🕒 op het bedieningspaneel en de aanduiding "**Timer On**" op het display van de afstandsbediening gaan aan.

b. Na het verstrijken van de ingestelde tijd start het apparaat met dezelfde instellingen (werkwijze, temperatuur en ventilatiesnelheid) die het had voordat het werd uitgeschakeld.

c. De tijd kan ingesteld worden met steps van 30 minuten tot 10 uur en met steps van 60 minuten van 10 tot 24 uur.

d. Door het apparaat te starten of de instelling van de timer op "**0.0h**" te zetten, wordt de functie van geprogrammeerde inschakeling geannuleerd.

3.11.b - Geprogrammeerde uitschakeling

a. Wanneer het apparaat in werking is, stel dan de vertragingstijd van de inschakeling in.

- Op het bedieningspaneel:
  - druk op de toets ⏲ en stel de vertragingstijd van de uitschakeling in met de toetsen +/-.
  - Druk om de functie te activeren op de toets ⏲ of wacht circa 5 seconden tot de ingestelde tijd op het display ophoudt met knipperen (het display keert terug naar de weergave van de omgevingstemperatuur).

    De icoon 🕒 gaat aan.
- Op de afstandsbediening:
  - druk op de toets "**TIMER Off**" om de functie binnen te gaan en druk vervolgens één of meerdere keren op de toets "**TIMER Off**" tot de vertragingstijd van de uitschakeling ingesteld wordt.
  - Richt de afstandsbediening op het apparaat; een pieptoon bevestigt de activering van de functie.
  - De icoon 🕒 op het bedieningspaneel en de aanduiding "**Timer Off**" op het display van de afstandsbediening gaan aan.

b. Na het verstrijken van de ingestelde tijd gaat het apparaat uit.

c. De tijd kan ingesteld worden met steps van 30 minuten tot 10 uur en met steps van 60 minuten van 10 tot 24 uur.

d. Door het apparaat uit te schakelen of de instelling van de timer op "**0.0h**" te zetten, wordt de functie van geprogrammeerde uitschakeling geannuleerd.

3.11.b - OVERIGE FUNCTIES

3.12.a - Functie SILENT (stil)

- **Deze functie kan alleen geactiveerd worden vanaf het bedieningspaneel van het apparaat.**

a. Druk terwijl het apparaat in werking is op de toets SW8 (luidspreker); het symbool van de luidspreker wordt weergegeven. De ventilatiesnelheid wordt automatisch op het minimum ingesteld.

b. Druk opnieuw op de toets om de functie te deactiveren.

3.12.b - Functie SLEEP

- **Deze functie kan alleen met de afstandsbediening geactiveerd worden.**
- **Deze functie is niet beschikbaar in de werkwijze Ontvochtiging (DRY) en Alleen Ventilatie (FAN).**

a. Druk terwijl het apparaat in werking is op de toets "**SLEEP**" op de afstandsbediening.

Op het bedieningspaneel en op het display van de afstandsbediening wordt de icoon 🌙 weergegeven.

Het apparaat verlaagt (in koeling) of verhoogt (in verwarming) de ingestelde temperatuur met 1°C (1 of 2 F) gedurende 30 minuten.

b. Vervolgens verlaagt (in koeling) of verhoogt (in verwarming) het apparaat de ingestelde temperatuur met 1°C (1 of 2 F) gedurende nog eens 30 minuten.

c. Deze temperatuur wordt gehandhaafd gedurende 7 uur voordat teruggekeerd wordt naar de oorspronkelijk geselecteerde temperatuur.
Na het verstrijken van deze tijd zal het apparaat de werking hervatten zoals die oorspronkelijk geprogrammeerd was.

d. Druk om de functie te onderbreken op de toets "**SLEEP**" op de afstandsbediening; de icoon op het bedieningspaneel en op het display van de afstandsbediening gaat uit.

3.12.c - Functie FOLLOW ME

- **Deze functie kan alleen met de afstandsbediening geactiveerd worden.**
- **Deze functie is niet beschikbaar in de werkwijze Ontvochtiging (DRY) en Alleen Ventilatie (FAN).**

In deze functie werkt de afstandsbediening als thermostaat.

a. Druk terwijl het apparaat in werking is op de toets "**FOLLOW ME**" op de afstandsbediening.

b. Ga met de afstandsbediening naar een andere zone van de kamer dan waar het apparaat geplaatst is (maximum afstand 7-8 meter) en richt hem op het apparaat waarbij u controleert of er geen obstakels ertussen aanwezig zijn.

c. Stel de gewenste temperatuur in op de afstandsbediening; het apparaat werkt om de temperatuur van de zone waarin de afstandsbediening zich bevindt op de waarde te brengen die daarop ingesteld is.

d. De afstandsbediening stuurt een signaal naar het apparaat en als binnen een maximum tijd van 7 minuten geen antwoord ontvangen wordt, wordt de functie gedeactiveerd.

e. Druk om de functie uit te schakelen op de toets "**FOLLOW ME**" op de afstandsbediening of schakel het apparaat uit.

3.12.d - Instelling meeteenheid van de temperatuur

Het is mogelijk de meeteenheid van de omgevingstemperatuur en van de ingestelde temperatuur in te stellen door te kiezen uit °**C** (Celsius) of **F** (Fahrenheit). Ga als volgt te werk:

- **Op het bedieningspaneel:** druk gelijktijdig op de toetsen **+** en **-** gedurende circa drie seconden. Op het display van het bedieningspaneel wordt de gewenste meeteenheid weergegeven.
- **Op de afstandsbediening:** houd de middelste toets **TEMP** gedurende circa drie seconden ingedrukt. Op het display van de afstandsbediening wordt de gewenste meeteenheid weergegeven.

De verandering van de meeteenheid moet zowel op het bedieningspaneel als op de afstandsbediening uitgevoerd worden.

3.12.e - De luchtstroom richten

- **Deze functie kan alleen met de afstandsbediening geactiveerd worden.**

a. Wanneer het apparaat gestart wordt, gaat de flap (23) geheel open.

b. Door op de toets "**SWING**" op de afstandsbediening te drukken, begint de flap automatisch te bewegen.

c. Druk om de flap in een bepaalde positie te stoppen op de toets "**SWING**".
Druk er opnieuw op om het oscilleren opnieuw te starten.

3.12.f - Functie Short Cut

- **Deze functie kan alleen met de afstandsbediening geactiveerd worden.**

a. Wanneer het apparaat in ongeacht welke werkwijze aan het werk is en er wordt op de toets "**SHORT CUT**" gedrukt, op de afstandsbediening, dan stelt het apparaat zich in op de werkwijze "**AUTO**" met de temperatuur ingesteld op 26°C (79 F).

3.12.g -Auto-Restart

a. Als het apparaat uitgeschakeld wordt wegens een stroomonderbreking zal het bij herstel van de elektrische energie automatisch met de vorige instellingen van start gaan.

3.12.h - Wireless

a. Druk ongeveer 3 seconden lang op SW8; de functie "Wireless" wordt geactiveerd op het display verschijnt "**AP**" in afwachting van verbinding met het toestel.

Raadpleeg voor de verbinding met het Wirelessnetwerk en het gebruik van de App de bijgevoegde Wirelesshandleiding.

4 - ONDERHOUD EN REINIGING

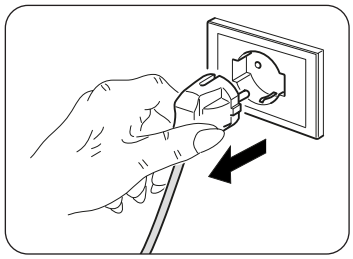

Alvorens tot ongeacht welke onderhoudsingreep en reiniging over te gaan, moet altijd gecontroleerd worden of de voedingsstekker uit het stopcontact van de installatie getrokken is.

Raak de metalen delen van het apparaat niet aan wanneer het filter weggenomen wordt.
Risico op letsels door de scherpe metalen randen.

Gebruik geen water om de interne delen van de airco te reinigen. De blootstelling aan water kan de isolatie beschadigen waardoor risico voor elektrische schokken optreedt.

4.1 - REINIGING

4.1.a - Reiniging van het apparaat en van de afstandsbediening

a. Gebruik een droge doek om het apparaat en de afstandsbediening te reinigen.
b. Als het apparaat zeer vuil is kunt u voor de reiniging een met koud water bevochtigde doek gebruiken.

Gebruik geen antistatische of chemisch behandelde doek om het apparaat te reinigen.

Gebruik geen benzine, oplosmiddelen, polijstpasta of soortgelijke middelen.
Deze producten kunnen de pvc oppervlakken vervormen of breuken veroorzaken.

4.1.b - Onderhoud van de luchtfilters

Het filtersysteem bestaat uit een netfilter (afb. 34 ref. 27a) en uit een reeks toegevoegde filters die u naar keuze kunt gebruiken (afb. 34 ref. 15).
Om een doeltreffende fIltering van de binnenlucht mogelijk te maken alsmede een goede werking van uw klimaatregelaar, is het absoluut noodzakelijk de luchtfilters te reinigen.

De extra filters moeten na circa 500 werkuren vervangen worden. Voor een correcte werking van het filtersysteem wordt aangeraden uitsluitend originele reserveonderdelen te gebruiken.

4.1.c - Reiniging van het luchtfilter

Het vuile luchtfilter vermindert de koelcapaciteit van het apparaat.
Zorg er dus voor het filter om de twee weken te reinigen.

a. Koppel het rooster (27) compleet met filter (27a) los en til het op om het van het apparaat weg te nemen (Afb.19).
b. Verwijder het filter (27a) van het rooster (27) (Afb.20).
c. Reinig het filter (27a) met een stofzuiger of was het met water, laat het drogen op een koele plek.

Als het filter (27a) beschadigd is, vervang het dan.

d. Controleer of het filter (27a) volledig droog is.
e. Plaats het filter (27a) terug in het rooster (27) en let goed op zijn correcte plaatsing (Afb.22).
f. Zuig eventuele pluizen op van de lamellen (Afb.21).
g. Plaats het rooster (27) compleet met filter (27a) terug op het apparaat en controleer of het correct vast gekoppeld wordt (Afb.23).

Gebruik het apparaat niet zonder het filter (27a).

4.1.d - Reiniging van het aanzuigfilter

Het vuile aanzuigfilter vermindert de prestaties van het apparaat.
Zorg er dus voor het filter om de twee weken te reinigen.

a. Trek het filter (30) zijwaarts los (Afb.24).

b. Reinig het filter (30) met een stofzuiger of was het met water, laat het drogen op een koele plek.

Als het filter (30) beschadigd is, vervang het dan.

c. Controleer of het filter (30) volledig droog is.
d. Plaats het filter (30) correct terug in zijn zitting (Afb. 25).
e. Zuig eventuele pluizen op van het filter (Afb. 25).

Gebruik het apparaat niet zonder het filter (30).

4.1.e - WENKEN VOOR DE ENERGIEBESPARING

Vervolgens enkele tips om het verbruik te beperken:

- Houd de filters altijd proper (zie hoofdstuk onderhoud en reiniging).
- Houd de deuren en de vensters van de kamers gesloten waar de airco werkt.
- Vermijd dat zonlicht de kamer binnendringt (wij adviseren het gebruik van gordijnen, blinden of rolluiken).
- Verstop niet de (inkomende en uitgaande) luchtstroom van het apparaat; naast het feit dat dan geen optimaal rendement verkregen wordt, compromitteert het ook de correcte werking van het apparaat en is het mogelijk dat onherstelbare defecten optreden.

4.2 - ONDERHOUD

Als voorzien wordt dat het apparaat lange tijd niet gebruikt wordt, handel dan als volgt:

a. Activeer enkele uren de werkwijze alleen ventilator (circa 1-2 uur) om de binnenkant van het apparaat te drogen.
b. Stop de airco en sluit de voeding af.
c. Reinig de luchtfilters.
d. Voer het condenswater volledig af.
e. Wikkel de elektrische voedingskabel (34) rond de haspel (33) en plaats de stekker in de daarvoor bestemde behuizing (31) (Afb.31).
f. Verwijder de batterijen uit de afstandsbediening.

Controles alvorens de airco weer in werking te stellen:

a. Na een lange periode inactiviteit van de airconditioner de filters reinigen.
b. Controleer of de uitgang of ingang van de lucht niet is verstopt (vooral na een lange periode van inactiviteit van de airconditioner).

4.2.a - Afvoer condenswater

Wanneer het condenswater dat in de onderste tray aanwezig is het van tevoren bepaalde peil bereikt, laat het apparaat 8 keer een pieptoon horen; op het bedieningspaneel wordt "**P1**" weergegeven en het apparaat houdt op met werken (de motor van de ventilator blijft doorgaan met werken). In dit geval:

a. Trek de stekker uit het stopcontact.
b. Verplaats het apparaat voorzichtig naar een positie die geschikt is om het water af te voeren.
c. Verwijder de afvoerdop (32) en het rubber dopje (32a) (Afb.26).

Controleer of de afvoerdop (32) correct vastgeschroefd is om te voorkomen dat water lekt.

d. Laat al het water naar buiten komen.
e. Plaat het rubber dopje (32a) terug en schroef de afvoerdop (32) vast (Afb.27).
f. Steek de stekker in het stopcontact en herstart de machine tot de aanduiding "**P1**" uitgaat.

Als de fout herhaald wordt, neem dan contact op met een Assistentiecentrum.

4.2.b Foutcodes

Tijdens de werking van het apparaat kunnen storingen weergegeven worden die de werking stoppen. In die gevallen worden foutcodes op het bedieningspaneel weergegeven.

- **P1** Onderste tray vol.
  - Leeg het door te werk te gaan zoals beschreven wordt in paragraaf 4.2.a

---

- **F1** Reiniging filter.
  - Om de 250 werkuren van de ventilatormotor wordt het bericht **F1** weergegeven. Ga over tot de reiniging van de filters (paragrafen 4.1.b - 4.1.c - 4.1.d) en verricht de reset van de urentelling door "**ON/OFF**" op het bedieningspaneel van het apparaat 5 seconden ingedrukt te houden.

- **E1** Fout omgevingstemperatuursonde.
- **E2** Fout temperatuursonde verdamper.
- **E3** Fout temperatuursonde condensator
- **E4** Communicatiefout display paneel.
- **EC** Slechte werking lekdetectie koelmiddel.

In deze gevallen:
a. sluit het apparaat elektrisch af
b. wacht enkele minuten
c. steek de stekker in het stopcontact
d. herstart het apparaat.

Als het ongemak aanhoudt en de foutcode niet uitgeschakeld wordt, sluit het apparaat dan elektrisch af en wendt u tot een Assistentiecentrum.

5 - TECHNISCHE GEGEVENS

Raadpleeg voor de technische gegevens het gegevensplaatje dat op het product aangebracht is (Afb.2).

• Afmetingen (L x B x D)	490 x 765 x 425 mm
• Limieten bedrijfstemperatuur in Koeling	17°C-35°C (62 F - 95 F)
• Limieten bedrijfstemperatuur in Ontvochtiging	13°C-35°C (55 F - 95 F)
• Limieten bedrijfstemperatuur in Verwarming (warmtepomp)	5°C-30°C (41 F - 86 F)
• Koelgas	R290

6 - ELEKTRISCH SCHEMA

Het bedradingsschema in afbeelding 35.

OPTIONAL ***Dit symbool geeft aan dat het element optioneel is.***

7 - ONGEMAKKEN EN MOGELIJKE OPLOSINGEN

SLECHTE WERKING	OORZAAK	WAT TE DOEN?
Het apparaat werkt niet.	Er is geen stroom. De stekker zit niet in het stopcontact.	Wacht even. Steek de stekker in het stopcontact.
Het apparaat wordt niet ingeschakeld.	P1 Error Code --- In de werkwijze KOELING: de omgevingstemperatuur is lager dan de ingestelde temperatuur	De tray voor het opvangen van het water is vol. Schakel het apparaat uit, voer het water uit de tray af en herstart het apparaat vervolgens. --- Stel de temperatuur opnieuw in
Het apparaat werkt alleen voor korte tijd.	De ingestelde temperatuur is te dichtbij de omgevingstemperatuur. --- De aanzuiging van de buitenlucht wordt belemmerd.	Verlaag de ingestelde temperatuur. --- Verwijder de obstakels. Neem contact op met de Servicedienst.
Het apparaat koelt niet goed	De luchtfilters zijn verstopt door vuil, pluizen of haar van huisdieren --- De afvoerleiding is niet aangesloten of is geblokkeerd --- Het apparaat heeft een laag niveau koelmiddel --- De instelling van de temperatuur is te hoog --- De ramen en de deuren van het vertrek zijn open --- De zone van het vertrek is te groot --- Er zijn warmtebronnen in de kamer	Schakel het apparaat uit en reinig de filters door de instructies te volgen --- Schakel het apparaat uit, sluit de leiding af, verwijder de eventuele obstructie en sluit de afvoerleiding weer aan --- Neem contact op met een service center om het apparaat te laten inspecteren en bij te vullen met koelmiddel --- Verlaag de ingestelde temperatuur --- Controleer of alle ramen en deuren dicht zijn --- Controleer opnieuw het koelgebied --- Verwijder de warmtebronnen, indien mogelijk
Het apparaat is lawaaiig en trilt overmatig	Het draagvlak van het apparaat is niet genivelleerd --- De luchtfilters zijn verstopt door vuil, pluizen of haar van huisdieren	Plaats het apparaat op een stabiel, vlak en genivelleerd oppervlak --- Schakel het apparaat uit en reinig de filters door de instructies te volgen
Het apparaat maakt abnormaal geluid	Dit geluid wordt veroorzaakt door de koelmiddelstroom binnenin de eenheid	Dit is geheel normaal
Tijdens het verplaatsen van de airconditioner komt er water uit.	De airconditioner is schuin gehouden of op zijn kant gelegd.	Voordat het apparaat verplaatst wordt moet het water verwijderd worden.
In de modaliteit koeling, nacht of automatisch kan de minimumsnelheid niet geselecteerd worden.	De omgevingstemperatuur is te laag	Het gedrag van de klimaatregelaar is normaal.

Probeer niet het apparaat zelf te repareren.

Als de storing niet is opgelost, neem dan contact op met de plaatselijke verkoper of het dichtst bijgelegen service center. Verstrek gedetailleerde informatie over de storing en het model van het apparaat.

ΓΕΝΙΚΑ ΠΕΡΙΕΧΟΜΕΝΑ

0 - ΠΡΟΕΙΔΟΠΟΙΗΣΕΙΣ 2
0.1 - ΓΕΝΙΚΕΣ ΠΛΗΡΟΦΟΡΙΕΣ 2
0.2 - ΣΥΜΒΟΛΟΓΙΑ 2
0.2.1 - Εικονογράμματα σύνταξης 2
0.3 - ΓΕΝΙΚΕΣ - ΠΡΟΕΙΔΟΠΟΙΗΣΕΙΣ 3
0.4 - ΠΡΟΒΛΕΠΟΜΕΝΗ ΧΡΗΣΗ 5
0.5 - ΖΩΝΕΣ ΚΙΝΔΥΝΟΥ 6
0.6 - ΠΡΟΕΙΔΟΠΟΙΗΣΕΙΣ ΓΙΑ ΤΟ ΨΥΚΤΙΚΟ ΑΕΡΙΟ R290 6

1 - ΠΕΡΙΓΡΑΦΗ ΣΥΣΚΕΥΗΣ 11
1.1 - ΚΑΤΑΛΟΓΟΣ ΕΞΑΡΤΗΜΑΤΩΝ ΠΟΥ ΠΑΡΕΧΟΝΤΑΙ 11
1.2 - ΠΡΟΣΔΡΙΟΡΙΣΜΟΣ ΤΩΝ ΒΑΣΙΚΩΝ ΜΕΡΩΝ .. 11

2 - ΕΓΚΑΤΑΣΤΑΣΗ 12
2.1 - ΜΕΤΑΦΟΡΑ ΤΟΥ ΚΛΙΜΑΤΙΣΤΙΚΟΥ 12
2.2 - ΠΡΟΕΙΔΟΠΟΙΗΣΕΙΣ 12
2.3 - ΚΙΝΗΤΗ ΕΓΚΑΤΑΣΤΑΣΗ 12
2.4 - ΜΟΝΙΜΗ ΕΓΚΑΤΑΣΤΑΣΗ 13
2.5 - ΗΛΕΚΤΡΙΚΗ ΣΥΝΔΕΣΗ 13
2.6 - ΑΠΟΣΤΡΑΓΓΙΣΗ 13
2.6.a - Χρήση ως αφυγραντήρα 13
2.6.b - Χρήση ως αντλία θερμότητας (μόνο για το προκαθορισμένο μοντέλο) 13

3 - ΧΡΗΣΗ ΤΗΣ ΣΥΣΚΕΥΗΣ 14
3.1 - ΣΥΜΒΟΛΑ ΚΑΙ ΠΛΗΚΤΡΑ ΛΕΙΤΟΥΡΓΙΑΣ ΣΤΟΝ ΠΙΝΑΚΑ ΧΕΙΡΙΣΜΟΥ 14
3.2 - ΠΛΗΚΤΡΑ ΤΗΛΕΧΕΙΡΙΣΤΗΡΙΟΥ 15
3.3 - ΧΡΗΣΗ ΤΟΥ ΤΗΛΕΚΟΝΤΡΟΛ 16
3.3.a - Εισαγωγή των μπαταριών 16
3.3.b - Αλλαγή των μπαταριών 16
3.3.c - Θέση του τηλε-ειριστηρίου 16
3.4 - ΧΡΗΣΗ ΤΗΣ ΣΥΣΚΕΥΗΣ 17
3.4.a - Προκαταρκτικές εργασίες 17
3.4.b - Έναυση/σβήσιμο του μηχανήματος 17
3.5 - ΤΡΟΠΟΣ ΛΕΙΤΟΥΡΓΙΑΣ AUTO (Αυτόματος) . 17
3.6 - ΤΡΟΠΟΣ ΛΕΙΤΟΥΡΓΙΑΣ ΨΥΞΗΣ (COOL) ... 17
3.7 - ΤΡΟΠΟΣ ΛΕΙΤΟΥΡΓΙΑΣ ΨΥΞΗΣ TURBO 18
3.8 - ΤΡΟΠΟΣ ΛΕΙΤΟΥΡΓΙΑΣ ΑΦΥΓΡΑΝΣΗΣ (DRY) . 18
3.9 - ΤΡΟΠΟΣ ΛΕΙΤΟΥΡΓΙΑΣ ΑΕΡΙΣΜΟΥ (FAN) . 18
3.10 - ΤΡΟΠΟΣ ΛΕΙΤΟΥΡΓΙΑΣ ΘΕΡΜΑΝΣΗΣ (HEAT) (Μόνο για το μοντέλο με αντλία θερμότητας) .. 18
3.11 - ΤΡΟΠΟΣ ΛΕΙΤΟΥΡΓΙΑΣ TIMER 18
3.11.a - Προγραμματισμένη έναυση 19
3.11.b - Προγραμματισμένο σβήσιμο 19
3.11.b - ΑΛΛΕΣ ΛΕΙΤΟΥΡΓΙΕΣ 19
3.12.a - Λειτουργία SILENT (αθόρυβη) 19
3.12.b - Λειτουργία SLEEP 19
3.12.c - Λειτουργία FOLLOW ME 20
3.12.d - Ρύθμιση της μονάδας μέτρησης της θερμοκρασίας 20
3.12.e - Κατεύθυνση ροής αέρα 20
3.12.f - Λειτουργία Short Cut 20
3.12.g - Auto-Restart 20
3.12.h - Wireless 20

4 - ΣΥΝΤΗΡΗΣΗ ΚΑΙ ΚΑΘΑΡΙΣΜΟΣ 21
4.1 - ΚΑΘΑΡΙΣΜΟΣ 21
4.1.a - Καθαρισμός του μηχανήματος και του τηλεχειριστηρίου 21
4.1.b - Συντηρηση των φιλτρων του αερα 21
4.1c - Καθαρισμός φίλτρου αέρα 21
4.1.d - Καθαρισμός φίλτρου αναρρόφησης 22
4.1.e - ΣΥΜΒΟΥΛΕΣ ΓΙΑ ΤΗΝ ΕΞΟΙΚΟΝΟΜΗΣΗ ΕΝΕΡΓΕΙΑΣ 22
4.2 - ΣΥΝΤΗΡΗΣΗ 22
4.2.a - Άδειασμα του νερού συμπύκνωσης 22
4.2.b Κωδικοί σφάλματος 23

5 - ΤΕΧΝΙΚΑ ΣΤΟΙΧΕΙΑ 23

6 - ΗΛΕΚΤΡΙΚΌ ΣΧΕΔΙΆΓΡΑΜΜΑ 23

7 - ΠΡΟΒΛΉΜΑΤΑ ΚΑΙ ΠΙΘΑΝΈΣ ΛΎΣΕΙΣ 24

ΕΛΛΗΝΙΚΑ

ΕΙΚΟΝΕΣ
Οι απεικονίσεις έχουν ομαδοποιηθεί στις αρχικές σελίδες του εγχειριδίου



0 - ΠΡΟΕΙΔΟΠΟΙΗΣΕΙΣ

0.1 - ΓΕΝΙΚΕΣ ΠΛΗΡΟΦΟΡΙΕΣ

Καταρχάς θα θέλαμε να σας ευχαριστήσουμε που μας δείξατε την προτίμησή σας, αγοράζοντας μια συσκευή κατασκευής μας.

0.2 - ΣΥΜΒΟΛΟΓΙΑ

Τα εικονογράμματα που αναφέρονται στο παρόν κεφάλαιο επιτρέπουν την γρήγορη και σαφή παροχή των απαραίτητων πληροφοριών για τη σωστή χρήση της μηχανής και τις συνθήκες ασφαλείας.

0.2.1 - Εικονογράμματα σύνταξης

	Επισημαίνει ότι το παρόν έγγραφο θα πρέπει να διαβαστεί με προσοχή πριν από την εγκατάσταση και/ή χρήση της συσκευής.
	Υποδεικνύει ότι το προσωπικό τεχνικής υποστήριξης θα πρέπει να χειρίζεται τη συσκευή τηρώντας τις υποδείξεις του εγχειριδίου εγκατάστασης.
	Επισημαίνει ότι ενδέχεται να υπάρχουν συμπληρωματικές πληροφορίες στα εγχειρίδια που επισυνάπτονται.
	Υποδεικνύει ότι υπάρχουν διαθέσιμες πληροφορίες στο εγχειρίδιο χρήσης ή στο εγχειρίδιο εγκατάστασης.
	Υποδεικνύει ότι το προσωπικό τεχνικής υποστήριξης θα πρέπει να χειρίζεται τη συσκευή τηρώντας τις υποδείξεις του εγχειριδίου εγκατάστασης.
	Επισημαίνει ότι η συσκευή χρησιμοποιεί εύφλεκτο ψυκτικό. Αν υπάρχει διαρροή ψυκτικού υγρού το οποίο θα εκτεθεί σε εξωτερική πηγή καύσης, υπάρχει κίνδυνος πυρκαγιάς.
	Επισημαίνει στο ενδιαφερόμενο προσωπικό ότι η εργασία που περιγράφεται, αν δεν ολοκληρωθεί τηρώντας τους κανονισμούς ασφαλείας, ενέχει τον κίνδυνο ηλεκτροπληξίας.
	Επισημαίνει στο ενδιαφερόμενο προσωπικό ότι η εργασία που περιγράφεται, αν δεν ολοκληρωθεί τηρώντας τους κανονισμούς ασφαλείας, ενέχει τον κίνδυνο φυσικών τραυματισμών.
	Επισημαίνει στο ενδιαφερόμενο προσωπικό ότι η εργασία που περιγράφεται, αν δεν ολοκληρωθεί τηρώντας τους κανονισμούς ασφαλείας, ενέχει τον κίνδυνο εγκαυμάτων λόγω επαφής με τα εξαρτήματα που αναπτύσσουν υψηλή θερμοκρασία.
	Οι παράγραφοι που σημειώνονται με αυτό το σύμβολο περιέχουν πολύ σημαντικές πληροφορίες και συστάσεις, ειδικά όσο αφορά στην ασφάλεια. Η μη τήρησή τους μπορεί να επιφέρει: - κίνδυνο για την ακεραιότητα των χειριστών - απώλεια της συμφωνημένης εγγύησης - άρνηση ευθύνης από την πλευρά της εταιρίας κατασκευής.
	Σημειώνει δράσεις που οπωσδήποτε δεν πρέπει να γίνουν.
	Επισημαίνει στο ενδιαφερόμενο προσωπικό ότι απαγορεύεται να καλύπτει τη συσκευή ώστε να αποτρέπεται η υπερθέρμανση.

0.3 - ΓΕΝΙΚΕΣ - ΠΡΟΕΙΔΟΠΟΙΗΣΕΙΣ

ΚΑΤΑ ΤΗ ΧΡΗΣΗ ΗΛΕΚΤΡΙΚΟΥ ΕΞΟΠΛΙΣΜΟΥ, ΠΡΕΠΕΙ ΠΑΝΤΑ ΝΑ ΤΗΡΟΥΝΤΑΙ ΟΙ ΒΑΣΙΚΕΣ ΠΡΟΦΥΛΑΞΕΙΣ ΑΣΦΑΛΕΙΑΣ ΩΣΤΕ ΝΑ ΜΕΙΩΘΟΥΝ ΟΙ ΚΙΝΔΥΝΟΙ ΠΥΡΚΑΓΙΑΣ, ΗΛΕΚΤΡΟΠΛΗΞΙΑΣ ΚΑΙ ΤΡΑΥΜΑΤΙΣΜΩΝ ΣΕ ΑΤΟΜΑ ΣΥΜΠΕΡΙΛΑΜΒΑΝΟΜΕΝΩΝ ΟΣΩΝ ΑΚΟΛΟΥΘΟΥΝ:

Για την πρόληψη τυχόν βλαβών στον συμπιεστή κάθε έναρξη καθυστερεί για 3 λεπτά σε σχέση με το τελευταίο σβήσιμο.

1. **Απαγορεύεται σύμφωνα με τον νόμο η αναπαραγωγή ή η μεταβίβαση σε τρίτους του παρόντος εγγράφου -ωρίς προηγούμενη άδεια της εταιρείας OLIMPIA SPLENDID στην οποία ανήκουν όλα τα δικαιώματα. Τα μη-ανήματα μπορούν να υποστούν αναθεωρήσεις και επομένως να παρουσιάσουν κάποιες λεπτομέρειες διαφορετικές από εκείνες που απεικονίζονται, -ωρίς αυτό να αποτελεί εμπόδιο για την κατανόηση των κειμένων που περιέ-ονται σ' αυτό το εγ-ειρίδιο.**
2. **Διαβάστε προσεκτικά το παρόν εγ-ειρίδιο πριν προβείτε σε οποιαδήποτε ενέργεια (τοποθέτηση, συντήρηση, -ρήση) και ακολουθείστε λεπτομερώς όσα περιγράφονται στο κάθε κεφάλαιο.**
3. **Φυλάξτε με φροντίδα αυτό το εγ-ειρίδιο για τις τυ-όν επόμενες συμβουλές.**
4. **Μετά από την απομάκρυνση της συσκευασίας σιγουρευτείτε ότι η συσκευή είναι ακέραια, τα αποκόμματα της συσκευασίας δεν πρέπει αφήνονται στα παιδιά γιατί μπορούν να γίνουν επικίνδυνα.**
5. **Η ΚΑΤΑΣΚΕΥΑΣΤΡΙΑ ΕΤΑΙΡΕΙΑ ΔΕ ΦΕΡΕΙ ΚΑΜΙΑ ΕΥΘΥΝΗ ΓΙΑ ΒΛΑΒΕΣ ΣΕ ΑΤΟΜΑ Ή ΠΡΑΓΜΑΤΑ ΟΙ ΟΠΟΙΕΣ ΠΡΟΕΡΧΟΝΤΑΙ ΑΠΟ ΤΗΝ ΕΛΛΙΠΗ ΤΗΡΗΣΗ ΤΩΝ ΚΑΝΟΝΩΝ ΠΟΥ ΠΕΡΙΕΧΟΝΤΑΙ ΣΤΟ ΠΑΡΟΝ ΦΥΛΛΑΔΙΟ.**
6. **Η κατασκευάστρια εταιρεία διατηρεί το δικαίωμα να επιφέρει τροποποιήσεις στα μοντέλα της οποιαδήποτε στιγμή, κρατώντας σταθερά όμως τα βασικά -αρακτηριστικά που περιγράφονται στο παρόν εγ-ειρίδιο.**
7. **Η συντήρηση του εξοπλισμού για τον κλιματισμό μπορεί να είναι επικίνδυνη καθώς στο εσωτερικό μπορεί να υπάρχει ψυκτικό αέριο υπό πίεση και ηλεκτρικά εξαρτήματα υπό πίεση. Ως εκ τούτου, οποιαδήποτε συντήρηση (εκτός από τον καθαρισμό των φίλτρων) πρέπει να πραγματοποιείται μόνο από εξουσιοδοτημένο και εξειδικευμένο προσωπικό.**
8. **Τοποθετήσεις που γίνονται -ωρίς την τήρηση των προειδοποιήσεων που περιέ-ονται στο παρόν εγ-ειρίδιο και -ρήση πέραν των ορίων θερμοκρασίας που καθορίζονται σ' αυτό, ακυρώνουν την εγγύηση.**
9. **Η συνήθης συντήρηση των φίλτρων και ο γενικός εξωτερικός καθαρισμός μπορούν να γίνονται και από τον -ρήστη, καθώς δεν απαιτούν δύσκολες ή επικίνδυνες εργασίες.**
10. **Κατά τη διάρκεια της εγκατάστασης και σε κάθε χειρισμό συντήρησης, είναι απαραίτητη η τήρηση των προειδοποιήσεων που αναφέρονται στο παρόν εγχειρίδιο και στις ανάλογες ετικέτες που βρίσκονται στο εσωτερικό ή επί των συσκευών καθώς και η λήψη κάθε μέτρου κοινής λογικής και των Κανονισμών Ασφαλείας που ισχύουν στον χώρο εγκατάστασης.**
11. **Σε περίπτωση αντικατάστασης εξαρτημάτων -ρησιμοποιείτε αποκλειστικά αυθεντικά ανταλλακτικά OLIMPIA SPLENDID.**
12. **Αν η μονάδα παραμείνει σε αχρησία για μεγάλο χρονικό διάστημα, ή δεν βρίσκεται κανείς μέσα στο δωμάτιο κλιματισμού, συνιστάται να αποσυνδέεται την ηλεκτρική τροφοδοσία, για την αποφυγή ατυχημάτων.**
13. **Μη χρησιμοποιείτε υγρά ή διαβρωτικά απορρυπαντικά για να καθαρίσετε τη μονάδα, μην ψεκάζετε με νερό ή άλλα υγρά στη μονάδα καθώς μπορεί να προκαλέσουν βλάβη στα πλαστικά εξαρτήματα ή και ηλεκτροπληξία.**
14. **Μην βρέχετε την εσωτερική μονάδα και το τηλεχειριστήριο. Ενδέχεται να προκληθούν βραχυκυκλώματα ή πυρκαγιές.**

15. Σε περίπτωση προβλημάτων δυσλειτουργίας (για παράδειγμα: ανώμαλος θόρυβος, δυσοσμία, καπνός, μη φυσιολογική αύξηση θερμοκρασίας, ηλεκτρική διαρροή κλπ.), σβήστε αμέσως το μηχάνημα και αποσυνδέστε την τροφοδοσία.
Για τις τυ-όν επισκευές απευθυνθείτε αποκλειστικά στα κέντρα τε-νικής υποστήριξης που είναι εξουσιοδοτημένα από τον κατασκευαστή και ζητείστε τα πρωτότυπα ανταλλακτικά. Η μη τήρηση των ανωτέρω όρων μπορεί να προκαλέσει βλάβες στην ασφάλεια της συσκευής.
16. Μην αφήνετε το κλιματιστικό σε λειτουργία για μεγάλα διαστήματα εάν η υγρασία είναι υψηλή και υπάρ-ουν ανοι-τές πόρτες ή παράθυρα.Η υγρασία μπορεί να συμπυκνωθεί και να βρέξει ή να προκαλέσει φθορές στην επίπλωση.
17. Μην αποσυνδέετε το καλώδιο τροφοδοσίας κατά τη διάρκεια της λειτουργίας. Κίνδυνος πυρκαγιάς ή ηλεκτροπληξίας.
18. Μην τοποθετείτε βαριά η ζεστά αντικείμενα πάνω στην συσκευή.
19. Πριν την ηλεκτρική σύνδεση της συσκευής βεβαιωθείτε πως τα δεδομένα της πινακίδας αντιστοιχούν σε εκείνα του ηλεκτρικού δικτύου. Ο ρευματολήπτης θα πρέπει να διαθέτει έναν αυτόματο διακόπτη γείωσης. Η πινακίδα (20) βρίσκεται στο πλάι της συσκευής (Εικ.2).
20. Εγκαταστήστε τη συσκευή σύμφωνα με τις οδηγίες του κατασκευαστή. Η λάθος εγκατάσταση μπορεί να προκαλέσει βλάβες σε άτομα, ζώα ή πράγματα, για τις οποίες ο κατασκευαστής δεν μπορεί να θεωρηθεί υπεύθυνος.
21. Σε περίπτωση ασυμβατότητας ανάμεσα στο βύσμα και την πρίζα, αντικαταστήστε την πρίζα με άλλη κατάλληλη με τη βοήθεια εξουσιοδοτημένου προσωπικού, το οποίο θα βεβαιώσει πως η καλωδίωση της πρίζας είναι η κατάλληλη για το δυναμικό απορρόφησης από την συσκευή. Γενικά δεν συστήνεται η χρήση μετατροπέων ή/και προεκτάσεων· εφόσον κρίνεται απαραίτητη η χρήση τους, πρέπει να συμβατά με τους ισχύοντες κανόνες ασφαλείας και η ένταση του ρεύματος (A) δεν πρέπει να είναι κατώτερη από την μέγιστη της συσκευής.
22. Αυτή η συσκευή δεν προορίζεται να λειτουργεί μέσω εξωτερικού χρονοδιακόπτη ή με κάποιο σύστημα τηλεχειρισμού.
23. Να χρησιμοποιείτε και να μεταφέρετε πάντα τη συσκευή σε όρθια θέση.
24. Μην εμποδίζετε με κανένα τρόπο τις σχάρες εισόδου και εξόδου αέρα.
25. Μην εισάγετε ξένα αντικείμενα στις σχάρες εισόδου και εξόδου αέρα καθώς μπορεί να υπάρξει κίνδυνος ηλεκτροπληξίας, πυρκαγιάς ή βλάβης στη συσκευή.
26. Μη χρησιμοποιείτε τη συσκευή:
    - με βρεγμένα ή υγρά χέρια
    - με γυμνά πόδια.
27. Μην τραβάτε το καλώδιο τροφοδοσίας ή την ίδια τη συσκευή, για να βγάλετε το βύσμα τροφοδοσίας από το ρεύμα.
28. Μην χρησιμοποιείτε τη συσκευή σε απ' ευθείας έκθεση στον ήλιο ή κοντά σε πηγές θερμότητες όπως σόμπες και καλοριφέρ (Εικ.3)
29. Μην χρησιμοποιείτε την συσκευή κοντά σε συσκευές με αέριο (Εικ.3)
30. Τοποθετείτε πάντα την συσκευή σε μια σταθερή, επίπεδη και ισοϋψή επιφάνεια.
31. Αφήστε τουλάχιστον 30εκ. κενού χώρου στα πλάγια και 20εκ. πίσω από την συσκευή και αφήστε τουλάχιστον 30εκ. ελεύθερου χώρου επάνω από αυτήν (Εικ.1).
32. Μην τοποθετείτε τη συσκευή κοντά σε ηλεκτρική πρίζα (Εικ. 4).
33. Η πρίζα ρεύματος πρέπει να είναι εύκολα προσβάσιμη ώστε να μπορεί να αφαιρείται εύκολα το βύσμα σε περίπτωση έκτακτης ανάγκης.
34. Μην ακουμπάτε την πρίζα με βρεγμένα χέρια.
35. Μην διπλώνετε υπερβολικά, μην τυλίγετε, τραβάτε ή καταστρέφετε το καλώδιο τροφοδοσίας.
36. Μην τοποθετείτε το καλώδιο τροφοδοσίας κάτω από χαλιά, κουβέρτες ή οδηγούς. Περνάτε το καλώδιο από χώρους παράμερους ώστε να αποφεύγετε παραπατήματα.
37. Αποσυνδέστε το καλώδιο όταν η μονάδα δεν είναι σε χρήση για μεγάλο χρονικό διάστημα ή/και όταν δεν βρίσκεται κανείς στο σπίτι.
38. Μη χρησιμοποιείτε τη συσκευή σε ιδιαίτερα υγρά περιβάλλοντα (μπάνιο, κουζίνα, κλπ).
39. Μην χρησιμοποιείτε την συσκευή σε εξωτερικούς χώρους ή σε υγρές επιφάνειες. Αποφύγετε την ρίψη υγρών στην συσκευή. Μην χρησιμοποιείτε την συσκευή κοντά σε νεροχύ-

τες ή βρύσες.
40. Μην εμβαπτίζετε την συσκευή σε νερό ή άλλα υγρά.
41. Καθαρίστε την συσκευή με ένα υγρό πανί· μην χρησιμοποιείτε λειαντικά προϊόντα ή υλικά. Για τον καθαρισμό των φίλτρων δείτε στην κατάλληλη παράγραφο.
42. Ο πιο κοινός λόγος υπερθέρμανσης είναι η συγκέντρωση σκόνης ή χνουδιού στο μηχάνημα. Αφαιρέστε τακτικά αυτά τα υπολείμματα αποσυνδέοντας την συσκευή από την πρίζα ρεύματος και αναρροφώντας τις σχάρες.
43. Μην χρησιμοποιείτε την συσκευή σε περιβάλλον με ιδιαίτερες μεταβολές θερμοκρασίας καθώς θα μπορούσε να σχηματιστεί υγρασία στο εσωτερικό της
44. Εγκαταστήστε την συσκευή σε απόσταση τουλάχιστον 2 μέτρων από άλλες ηλεκτρικές συσκευές (τηλεόραση, ραδιόφωνο, H/Y, dvd player, κλπ.) ώστε να αποφευχθούν παρεμβολές (Εικ.6).
45. Μην χρησιμοποιείτε την συσκευή αν στο χώρο έχει προσφάτως χρησιμοποιηθεί εντομοκτόνο με αέριο ή παρουσία αναμμένου θυμιάματος, χημικών ατμών ή ελαιωδών καταλοίπων.
46. Μη χρησιμοποιείτε τη συσκευή χωρίς να είναι σωστά τοποθετημένα τα φίλτρα της.
47. Η αποσυναρμολόγηση, επισκευή ή μετατροπή από κάποιο μη εξουσιοδοτημένο άτομο θα μπορούσε να επιφέρει βλάβες και να ακυρώσει την εγγύηση του κατασκευαστή.
48. Μην χρησιμοποιείτε την συσκευή σε περίπτωση βλάβης ή κακής λειτουργίας, αν το καλώδιο ή το βύσμα είναι κατεστραμμένα, ή αν έπεσε ή καταστράφηκε με οποιοδήποτε τρόπο. Σβήνετε την συσκευή, αποσυνδέστε το βύσμα από την πρίζα του ρεύματος και δώστε την για έλεγχο από ειδικά εκπαιδευμένο προσωπικό.
49. Μην αποσυναρμολογείτε και μην κάνετε αλλαγές στη συσκευή.
50. Η επισκευή της συσκευής από εσάς είναι ιδιαιτέρως επικίνδυνη.
51. Σε περίπτωση που θα αποφασίσετε να μην -ρησιμοποιείτε πια αυτού του είδους την συσκευή, συνίσταται να τη θέσετε σε κατάσταση εκτός λειτουργίας αποσυνδέοντας το καλώδιο τροφοδοσίας από την πρίζα ηλεκτρικής παρο-ής. Συνίσταται επίσης να α-ρηστεύονται τα εξαρτήματα της συσκευής που δύναται να αποτελέσουν κίνδυνο, ειδικά για τα παιδιά, τα οποία μπορούν να -ρησιμοποιήσουν την εκτός λειτουργίας συσκευή με σκοπό το παι-νίδι.
52. Για τη διαδικασία απόψυξης και για τον καθαρισμό της συσκευής, μην χρησιμοποιείτε άλλα εργαλεία εκτός από αυτά που συνιστά ο κατασκευαστής.
53. Η συσκευή είναι εξοπλισμένη με θερμική προστασία που προστατεύει την ηλεκτρονική κάρτα σε περίπτωση υπερθέρμανσης. Αν παρέμβει αυτή η προστασία, αποσυνδέστε το φις από την πρίζα ρεύματος και περιμένετε μέχρι να κρυώσει εντελώς η συσκευή (τουλάχιστον 20 - 30 λεπτά) και στη συνέχεια επανασυνδέστε το βύσμα στην πρίζα και επανεκκινήστε τη συσκευή. Αν η συσκευή δεν ξεκινά αποσυνδέστε τη συσκευή από το ρεύμα και επικοινωνήστε με ένα κέντρο τεχνικής υποστήριξης.
54. Συχνότητα μετάδοσης: 2412-2472Mhz
Μέγιστη ισχύς μετάδοσης: <20dBm
55. Αυτή η συσκευή μπορεί να συνδεθεί μόνο σε τροφοδοσία με αντίσταση συστήματος που δεν υπερβαίνει τα 0,363 Ω. Εάν είναι απαραίτητο, συμβουλευτείτε την αρμόδια αρχή τροφοδοσίας για πληροφορίες σχετικά με την αντίσταση του συστήματος.
56. Απενεργοποιείτε το προϊόν όταν δεν χρησιμοποιείται.
57. Για πληροφορίες σχετικά με τον τρόπο ασφάλισης της συσκευής στη βάση, ανατρέξτε στις οδηγίες εγκατάστασης.
58. ΑΣΦΑΛΕΙΑ: 3,15A/250VAC Αργή ασφάλεια.
59. Οι αγωγοί που συνδέονται με μια συσκευή δεν πρέπει να περιέχουν πιθανή πηγή ανάφλεξης.

0.4 - ΠΡΟΒΛΕΠΟΜΕΝΗ ΧΡΗΣΗ

- Το κλιματιστικό πρέπει να χρησιμοποιείται μόνο για την παραγωγή ζεστού αέρα * ή κρύου αέρα ή για την αφύγρανση του αέρα (κατ'επιλογή) με μόνο σκοπό να κάνει την θερμοκρασία του περιβάλλοντος ευχάριστη.
- Αυτή η συσκευή προορίζεται μόνο για οικιακή ή παρόμοια χρήση.
- Μια ακατάλληλη χρήση της συσκευής με πιθανές βλάβες σε πρόσωπα, πράγματα ή ζώα αφαιρεί την OLIMPIA SPLENDID από κάθε ευθύνη.

0.5 - ΖΩΝΕΣ ΚΙΝΔΥΝΟΥ

- Τα κλιματιστικά δεν πρέπει να εγκαθίστανται σε περιβάλλοντα με την παρουσία εύφλεκτων αερίων, εκρηκτικών αερίων, σε πολύ υγρό περιβάλλον (πλυντήρια, θερμοκήπια κλπ.) ή σε χώρους όπου υπάρχουν και άλλες μηχανές που παράγουν ισχυρή πηγή θερμότητας, κοντά σε πηγή αλμυρού νερού ή θειωμένου νερού.
- ΜΗΝ χρησιμοποιείτε αέριο, βενζίνη ή άλλα εύφλεκτα υγρά κοντά στο κλιματιστικό.
- Χρησιμοποιήστε αποκλειστικά τα εξαρτήματα που παρέχονται (δείτε παράγραφο 1.1). Η χρήση μη πρότυπων εξαρτημάτων μπορεί να προκαλέσει διαρροή νερού, ηλεκτροπληξία, πυρκαγιά και τραυματισμό ή ζημιά σε πράγματα.

Το παρόν προϊόν θα πρέπει να χρησιμοποιείται μόνο βάσει των προδιαγραφών που υποδεικνύονται στο παρόν εγχειρίδιο. Η διαφορετική από αυτή που προδιαγράφεται μπορεί να προκαλέσει σοβαρό τραυματισμό. Ο ΚΑΤΑΣΚΕΥΑΣΤΗΣ ΔΕΝ ΑΝΑΛΑΜΒΆΝΕΙ ΚΑΜΙΑ ΕΥΘΥΝΗ ΓΙΑ ΤΡΑΥΜΑΤΙΣΜΟΥΣ ΣΕ ΑΤΟΜΑ Ή ΠΡΑΓΜΑΤΑ ΠΟΥ ΠΡΟΚΥΠΤΟΥΝ ΑΠΟ ΜΗ ΤΗΡΗΣΗ ΤΩΝ ΚΑΝΟΝΙΣΜΩΝ ΠΟΥ ΠΕΡΙΕΧΕΙ ΤΟ ΠΑΡΟΝ ΕΓΧΕΙΡΙΔΙΟ.

*** Μόνο για την έκδοση με αντλία θερμότητας**

0.6 - ΠΡΟΕΙΔΟΠΟΙΗΣΕΙΣ ΓΙΑ ΤΟ ΨΥΚΤΙΚΟ ΑΕΡΙΟ R290

1. Η ΣΥΣΚΕΥΗ ΠΕΡΙΕΧΕΙ ΑΕΡΙΟ R290 (ΚΑΤΗΓΟΡΙΑ ΕΥΦΛΕΚΤΟ ΑΕΡΙΟ Α3)
2. ΤΟ ΜΗΧΑΝΗΜΑ ΠΡΕΠΕΙ ΝΑ ΦΥΛΑΣΣΕΤΑΙ ΣΕ ΚΑΛΑ ΑΕΡΙΖΟΜΕΝΟ ΧΩΡΟ, ΟΠΟΥ ΤΟ ΜΕΓΕΘΟΣ ΤΟΥ ΧΩΡΟΥ ΑΝΤΙΣΤΟΙΧΕΙ ΣΤΙΣ ΜΕΤΡΗΣΕΙΣ ΠΟΥ ΚΑΘΟΡΙΖΟΝΤΑΙ ΓΙΑ ΤΗ ΧΡΗΣΗ ΤΗΣ ΣΥΣΚΕΥΗΣ.
3. Η ΣΥΣΚΕΥΗ ΠΡΕΠΕΙ ΝΑ ΤΟΠΟΘΕΤΕΙΤΑΙ, ΝΑ ΧΡΗΣΙΜΟΠΟΙΕΙΤΑΙ ΚΑΙ ΝΑ ΑΠΟΘΗΚΕΥΕΤΑΙ ΣΕ ΔΩΜΑΤΙΟ ΜΕ ΔΑΠΕΔΟ ΜΕΓΑΛΥΤΕΡΟ ΑΠΟ ΔΕΙΤΕ ΤΟΝ ΠΙΝΑΚΑ.

Ποσότητα αερίου R290 σε Kg (δείτε ετικέτα δεδομένων στη συσκευή)	0,180	0,190	0,200	0,210	0,220	0,230	0,240	0,250	0,260
Ελάχιστες διαστάσεις του χώρου για χρήση και αποθήκευση (m^2)	9	10	10	11	11	12	12	12	13

4. ΑΥΤΟ ΤΟ ΜΗΧΑΝΗΜΑ ΠΕΡΙΕΧΕΙ ΜΙΑ ΠΟΣΟΤΗΤΑ ΨΥΚΤΙΚΟΥ ΑΕΡΙΟΥ R290 ΙΣΗ ΜΕ ΕΚΕΙΝΗ ΠΟΥ ΑΝΑΦΕΡΕΤΑΙ ΣΤΗΝ ΕΤΙΚΕΤΑ ΔΕΔΟΜΕΝΩΝ ΕΠΙ ΤΗΣ ΣΥΣΚΕΥΗΣ.
5. Η ΣΥΣΚΕΥΗ ΠΡΕΠΕΙ ΝΑ ΦΥΛΑΣΣΕΤΑΙ ΣΕ ΕΝΑ ΧΩΡΟ ΧΩΡΙΣ ΤΗΝ ΠΑΡΟΥΣΙΑ ΠΗΓΩΝ ΕΝΑΥΣΗΣ ΣΥΝΕΧΟΥΣ ΛΕΙΤΟΥΡΓΙΑΣ (ΓΙΑ ΠΑΡΑΔΕΙΓΜΑ: ΑΝΟΙΧΤΕΣ ΦΛΟΓΙΔΕΣ, ΣΥΣΚΕΥΗ ΛΕΙΤΟΥΡΓΟΥΝΤΑΙ ΜΕ ΑΕΡΙΟ Η ΗΛΕΚΤΡΙΚΗ ΘΕΡΜΟΣΤΑΤΗΣ ΠΟΥ ΛΕΙΤΟΥΡΓΕΙ ΜΕ ΘΕΡΜΕΣ ΕΠΙΦΑΝΕΙΕΣ).
6. Μην τρυπάτε και μην καίτε.
7. Να έχετε υπόψη ότι τα ψυκτικά μέσα μπορεί να είναι άοσμα.
8. Το R290 είναι ένα ψυκτικό αέριο που συμμορφώνεται με τις ευρωπαϊκές οδηγίες για το περιβάλλον. Μην τρυπάτε σε κανένα μέρος το κύκλωμα του ψυκτικού.
9. Μην χρησιμοποιείτε οποιοδήποτε μέσο για την επιτάχυνση της διαδικασίας απόψυξης ή για τον καθαρισμό, εκτός από αυτά που συνιστώνται από τον κατασκευαστή.
10. Κατά την απόψυξη και τον καθαρισμό της συσκευής, μην χρησιμοποιείτε άλλα εργαλεία εκτός από αυτά που συνιστώνται από τον κατασκευαστή.
11. Εάν η συσκευή έχει εγκατασταθεί, χρησιμοποιηθεί ή αποθηκευτεί σε μη αεριζόμενο χώρο, το περίβλημα πρέπει να είναι σχεδιασμένο για να αποτρέπει τη συσσώρευση ψυκτικού υγρού λόγω ηλεκτρικών θερμαστρών, σομπών ή άλλων πηγών ανάφλεξης.
12. Τηρήστε τους εθνικούς κανονισμούς σχετικά με το αέριο.
13. Κρατήστε τις οπές αερισμού καθαρές και χωρίς εμπόδια.
14. Η συσκευή θα πρέπει να φυλάσσεται κατά τρόπο ώστε να αποφεύγονται οι μηχανικές βλάβες.

15. Οποιοδήποτε άτομο που εργάζεται πάνω ή μέσα σε ένα ψυκτικό κύκλωμα πρέπει να διαθέτει έγκυρο πιστοποιητικό που βεβαιώνει την ικανότητα του ατόμου να χειρίζεται τα ψυκτικά μέσα με ασφάλεια, σύμφωνα με ένα πρότυπο αξιολόγησης αποδεκτό από τον τομέα.



16. Όλες οι εργασίες λειτουργίας που επηρεάζουν τις διατάξεις ασφαλείας πρέπει να εκτελούνται από εξειδικευμένο προσωπικό. Η συντήρηση και οι επισκευές που απαιτούν τη βοήθεια άλλου εξειδικευμένου προσωπικού πρέπει να διενεργούνται υπό την επίβλεψη προσώπου υπεύθυνου για τη χρήση εύφλεκτων ψυκτικών μέσων.

- **Ακολουθήστε προσεκτικά τις οδηγίες χειρισμού, εγκατάστασης, καθαρισμού και επισκευής του κλιματιστικού για να αποφύγετε ζημιές ή κινδύνους. Το κλιματιστικό χρησιμοποιεί στο εσωτερικό του εύφλεκτο ψυκτικό. Κατά τη συντήρηση ή την απόρριψη του κλιματιστικού, το ψυκτικό R290 πρέπει να ανακτάται σωστά και δεν πρέπει να απορρίπτεται απευθείας στην ατμόσφαιρα.**
- **Δεν πρέπει να υπάρχουν γυμνές φλόγες ή συσκευές όπως διακόπτες που θα μπορούσαν να δημιουργήσουν σπινθήρες ή τόξα κοντά στο κλιματιστικό, για να αποτραπεί η ανάφλεξη του εύφλεκτου ψυκτικού που χρησιμοποιείται.**

17. ΜΕΤΑΦΟΡΑ ΕΞΟΠΛΙΣΜΟΥ ΠΟΥ ΠΕΡΙΕΧΕΙ ΕΥΦΛΕΚΤΑ ΨΥΚΤΙΚΑ
    Ανατρέξτε στους κανονισμούς μεταφορών.
18. ΣΗΜΑΝΣΗ ΤΟΥ ΜΗΧΑΝΗΜΑΤΟΣ ΜΕ ΣΥΜΒΟΛΑ
    Ανατρέξτε στους τοπικούς κανονισμούς.
19. ΔΙΑΘΕΣΗ ΤΟΥ ΕΞΟΠΛΙΣΜΟΥ ΠΟΥ ΧΡΗΣΙΜΟΠΟΙΕΙ ΕΥΦΛΕΚΤΑ ΨΥΚΤΙΚΑ
    Ανατρέξτε στους εθνικούς κανονισμούς.
20. ΑΠΟΘΗΚΕΥΣΗ ΤΗΣ ΣΥΣΚΕΥΗΣ/ΔΙΑΤΑΞΕΩΝ
    Η αποθήκευση του εξοπλισμού πρέπει να συμμορφώνεται με τις οδηγίες του κατασκευαστή.
21. ΑΠΟΘΗΚΕΥΣΗ ΤΟΥ ΣΥΣΚΕΥΑΣΜΕΝΟΥ ΜΗΧΑΝΗΜΑΤΟΣ (ΠΟΥ ΔΕΝ ΕΧΕΙ ΠΩΛΗΘΕΙ)
    Η συσκευασία πρέπει να κατασκευαστεί έτσι ώστε τυχόν μηχανική ζημία στον εξοπλισμό μέσα σε αυτή δεν θα προκαλέσει διαρροή ψυκτικού μέσου. Ο μέγιστος αριθμός τμημάτων του εξοπλισμού που μπορούν να αποθηκευτούν μαζί υποδεικνύεται από τους τοπικούς κανονισμούς. Ο κατασκευαστής πρέπει να καθορίσει άλλες πιθανές πηγές συνεχούς λειτουργίας που είναι γνωστό ότι προκαλούν ανάφλεξη του ψυκτικού που χρησιμοποιείται. Η συσκευή πρέπει να αποθηκεύεται με τέτοιο τρόπο ώστε να αποφεύγονται μηχανικές βλάβες.



22. ΠΛΗΡΟΦΟΡΙΕΣ ΣΧΕΤΙΚΑ ΜΕ ΤΗ ΣΥΝΤΗΡΗΣΗ
    a) Έλεγχοι περιοχής
       Πριν ξεκινήσετε τις εργασίες σε συστήματα που περιέχουν εύφλεκτα ψυκτικά μέσα, απαιτούνται έλεγχοι ασφαλείας για την ελαχιστοποίηση του κινδύνου ανάφλεξης. Τηρήστε τις ακόλουθες προφυλάξεις για να κάνετε οποιεσδήποτε επιδιορθώσεις στο ψυκτικό σύστημα πριν το χρησιμοποιήσετε.
    b) Εκτέλεση της εργασίας
       Η εργασία πρέπει να πραγματοποιείται υπό έλεγχο για να ελαχιστοποιηθεί ο κίνδυνος εύφλεκτων αερίων ή ατμού κατά τη διάρκεια της λειτουργίας.
    c) Περιοχή γενικών εργασιών
       Όλοι οι υπάλληλοι συντήρησης και οι λοιποί χειριστές του χώρου εργασίας πρέπει να ενημερωθούν σχετικά με τη φύση της εργασίας που διεξάγεται. Αποφύγετε να εργάζεστε σε στενούς χώρους.
    d) Έλεγχος της παρουσίας του ψυκτικού
       Η περιοχή πρέπει να ελεγχθεί χρησιμοποιώντας κατάλληλο ανιχνευτή ψυκτικού μέσου πριν και κατά τη διάρκεια της εκτέλεσης της εργασίας, ώστε να διασφαλιστεί ότι ο χειριστής είναι ενήμερος για την παρουσία δυνητικά εύφλεκτης ατμόσφαιρας. Βεβαιωθείτε ότι ο εξοπλισμός ανίχνευσης διαρροών είναι κατάλληλος για χρήση με εύφλεκτα ψυκτικά μέσα, δηλαδή δεν προκαλεί σπινθήρες, είναι σωστά σφραγισμένος ή εγγενώς ασφαλής.
    e) Παρουσία πυροσβεστήρων
       Εάν πρόκειται να πραγματοποιηθεί οποιαδήποτε εργασία εν θερμώ στον ψυκτικό εξοπλισμό ή σε οποιοδήποτε μέρος που συνδέεται με αυτόν, θα πρέπει να υπάρχει άμεσα διαθέσιμος ο κατάλληλος πυροσβεστικός εξοπλισμός. Να έχετε πάντα έναν πυροσβεστήρα ξηρής σκόνης ή CO2 κοντά στην περιοχή πλήρωσης.
    f) Αποτελούν εύφλεκτων πηγών
       Κανένας χειριστής που εκτελεί εργασία στο σύστημα ψύξης που περιλαμβάνει την έκθεση σωληνώσεων που περιέχουν ή έχουν περιείχαν εύφλεκτο ψυκτικό μέσο, πρέπει να χρησιμοποιεί μια οποιαδήποτε εύφλεκτη πηγή κατά τρόπο ώστε να μπορεί να προκαλέσει πυρκαγιά ή έκρηξη. Όλες οι πιθανές εύφλεκτες πηγές, συμπεριλαμβανομένων των τσιγάρων, πρέπει να διατηρούνται αρκετά μακριά από το χώρο εγκατάστασης, επισκευής, απομάκρυνσης και διάθεσης, κατά τη διάρκεια του οποίου το εύφλεκτο ψυκτικό μπορεί να κυκλοφορήσει σε περιβάλλοντα χώρο. Πριν από την εκτέλεση εργασιών, πρέπει να ελέγξετε την περιοχή γύρω από τη συσκευή για να βεβαιωθείτε ότι δεν υπάρχουν εύφλεκτες ουσίες ή κίνδυνοι ανάφλεξης. Χρησιμοποιήστε αντικαπνική σήμανση.

g) Αεριζόμενη περιοχή
Βεβαιωθείτε ότι η περιοχή εγκατάστασης είναι υπαίθρια ή κατάλληλα αεριζόμενη πριν ξεκινήσει το σύστημα ή πριν την εκτέλεση οποιασδήποτε εργασίας εν θερμώ. Ο βαθμός αερισμού πρέπει να υπάρχει στη διάρκεια όλης της περιόδου κατά την οποία εκτελείται η επεξεργασία. Ο αερισμός θα πρέπει να μπορεί να εξαλείφει με ασφαλή τρόπο κάθε ψυκτικό που απελευθερώνεται και αν είναι δυνατό να φεύγει στην ατμόσφαιρα.

h) Έλεγχοι στον εξοπλισμό ψύξης
Όταν τα ηλεκτρικά εξαρτήματα αντικαθίστανται, πρέπει να είναι κατάλληλα για χρήση και να συμμορφώνονται με τις αναγραφόμενες προδιαγραφές. Πρέπει να τηρούνται πάντα οι κατευθυντήριες γραμμές του κατασκευαστή για τη συντήρηση και τη υποστήριξη. Σε περίπτωση αμφιβολίας, συμβουλευτείτε την τεχνική υπηρεσία του κατασκευαστή για βοήθεια. Οι ακόλουθοι έλεγχοι πρέπει να διενεργούνται σε εγκαταστάσεις που χρησιμοποιούν εύφλεκτα ψυκτικά μέσα: Η πραγματική ποσότητα ψυκτικού μέσου είναι σύμφωνη με το μέγεθος του χώρου στον οποίο είναι εγκατεστημένα τα εξαρτήματα που περιέχουν ψυκτικό μέσο. Το σύστημα και οι οπές εξαερισμού λειτουργούν σωστά και δεν εμποδίζονται. Εάν χρησιμοποιείτε κύκλωμα ψυκτικού, βεβαιωθείτε για την ύπαρξη του ψυκτικού μέσου στο δευτερεύων κύκλωμα και ότι η σήμανση που εφαρμόζεται στο μηχάνημα εξακολουθεί να είναι ορατή και ευανάγνωστη. Τα σημάνσεις και σήματα που είναι` δυσανάγνωστα πρέπει να διορθώνονται. Οι σωληνώσεις και τα εξαρτήματα ψύξης πρέπει να εγκαθίστανται σε θέση όπου είναι απίθανο να εκτεθούν σε οποιαδήποτε ουσία η οποία μπορεί να διαβρώσει τα εξαρτήματα που περιέχουν ψυκτικό μέσο, εκτός εάν τα εξαρτήματα αυτά αποτελούνται από υλικό εγγενώς ανθεκτικό στη διάβρωση ή προστατεύονται κατάλληλα.

I) Έλεγχοι επί των ηλεκτρικών συσκευών
Η επισκευή και συντήρηση των ηλεκτρικών εξαρτημάτων πρέπει να περιλαμβάνει αρχικούς ελέγχους ασφαλείας και διαδικασίες επιθεώρησης εξαρτημάτων. Εάν προκύψει κάποιο ελάττωμα που θα μπορούσε να υπονομεύσει την ασφάλεια, μην τροφοδοτείται ηλεκτρικά το κύκλωμα μέχρι να επιλυθεί σωστά. Χρησιμοποιήστε μια κατάλληλη προσωρινή λύση εάν το ελάττωμα δεν μπορεί να επιλυθεί αμέσως αλλά πρέπει να συνεχίσετε τη λειτουργία. Η κατάσταση αυτή πρέπει να αναφερθεί στον ιδιοκτήτη του εξοπλισμού, ώστε να ενημερωθούν όλα τα μέρη. Οι αρχικοί έλεγχοι ασφαλείας περιλαμβάνουν τα εξής: βεβαιωθείτε ότι οι πυκνωτές έχουν αποφορτιστεί: αυτός ο έλεγχος πρέπει να εκτελείται σε ασφαλή λειτουργία για να αποφευχθούν οι σπινθήρες. Βεβαιωθείτε ότι τα ηλεκτρικά εξαρτήματα και η καλωδίωση υπό τάση δεν είναι εκτεθειμένα κατά τη διάρκεια της φόρτισης, της αποκατάστασης ή της αποστράγγισης του συστήματος. Βεβαιωθείτε για τη συνέχεια της γείωσης.

23. ΕΠΙΔΙΟΡΘΩΣΗ ΣΦΡΑΓΙΣΜΕΝΩΝ ΕΞΑΡΤΗΜΑΤΩΝ

a) Κατά την επισκευή των σφραγισμένων εξαρτημάτων, όλα τα τροφοδοτικά πρέπει να αποσυνδεθούν από τον εξοπλισμό στον οποίο πρόκειται να εκτελεστούν εργασίες πριν από την αφαίρεση οποιουδήποτε σφραγισμένου καλύμματος, κλπ. Εάν είναι απολύτως απαραίτητο να υπάρχει παροχή ηλεκτρικού ρεύματος στον εξοπλισμό κατά τη διάρκεια της επισκευής, πρέπει να τοποθετείται μια συσκευή ανίχνευσης διαρροής που λειτουργεί μόνιμα στο πιο κρίσιμο σημείο για να προειδοποιεί τον χειριστή για δυνητικά επικίνδυνη κατάσταση.

b) Δώστε ιδιαίτερη προσοχή στα ακόλουθα για να βεβαιωθείτε ότι η κάλυψη δεν μεταβάλλεται κατά τρόπο ώστε να επηρεάζεται το επίπεδο ασφάλειας κατά τη λειτουργία σε ηλεκτρικά εξαρτήματα.
Αυτό περιλαμβάνει ζημιά στα καλώδια, υπερβολικό αριθμό συνδέσεων, τερματικά που δεν συμμορφώνονται με τις αρχικές προδιαγραφές, βλάβη των παρεμβυσμάτων, λανθασμένη τοποθέτηση των οδηγών κλπ.
Βεβαιωθείτε ότι ο εξοπλισμός έχει τοποθετηθεί με ασφαλή τρόπο.
Βεβαιωθείτε ότι οι φλάντζες ή τα υλικά σφραγίσματος δεν έχουν αλλοιωθεί με τρόπο ώστε να μην μπορούν λειτουργήσουν προληπτικά στην είσοδο εύφλεκτων ατμοσφαιρών. Τα ανταλλακτικά πρέπει να συμμορφώνονται με τις προδιαγραφές του κατασκευαστή.

☞ Η χρήση στεγανωτικών με βάση τη σιλικόνη μπορεί να εμποδίσει την αποτελεσματικότητα ορισμένων συστημάτων ανίχνευσης διαρροών. Τα εγγενώς ασφαλή εξαρτήματα δεν πρέπει να έχουν μονωθεί πριν από την επεξεργασία τους.

24. ΕΠΙΔΙΟΡΘΩΣΗ ΤΩΝ ΕΓΓΕΝΩΣ ΑΣΦΑΛΩΝ ΕΞΑΡΤΗΜΑΤΩΝ
Μην εφαρμόζετε επαγωγικό φορτίο μόνιμης χωρητικότητας στο κύκλωμα χωρίς να βεβαιώνεστε ότι δεν υπερβαίνει τη μέγιστη τάση και το ρεύμα που επιτρέπεται για τον εξοπλισμό που χρησιμοποιείται. Τα εγγενώς ασφαλή εξαρτήματα είναι τα μόνα στα οποία μπορείτε να εργαστείτε υπό τάση παρουσία εύφλεκτης ατμόσφαιρας. Το σύστημα δοκιμής πρέπει να είναι στη σωστή ένταση ρεύματος. Αντικαταστήστε τα εξαρτήματα μόνο με ανταλλακτικά που υποδεικνύονται από τον κατασκευαστή. Άλλα μέρη εκτός από αυτά που αναγράφονται μπορεί να προκαλέσουν ανάφλεξη του ψυκτικού μέσου στην ατμόσφαιρα μετά από διαρροή.

25. ΚΑΛΩΔΙΩΣΗ
Βεβαιωθείτε ότι η καλωδίωση δεν υπόκειται σε φθορά, διάβρωση, υπερβολική πίεση, δονήσεις, αιχμηρές ακμές

ή άλλες ανεπιθύμητες περιβαλλοντικές επιδράσεις. Κατά τη διάρκεια του ελέγχου, επίσης να έχετε κατά νου τις επιπτώσεις της παλαίωσης ή συνεχούς δόνησης που προκαλείται από στοιχεία όπως συμπιεστές ή ανεμιστήρες.

26. ΑΝΙΧΝΕΥΣΗ ΕΥΦΛΕΚΤΩΝ ΨΥΚΤΙΚΩΝ

Σε καμία περίπτωση δεν πρέπει να χρησιμοποιούνται πιθανές πηγές ανάφλεξης για την ανίχνευση διαρροής ψυκτικού μέσου. Μην χρησιμοποιείτε οξυυδρικές φλόγες (ή οποιοδήποτε άλλο σύστημα ανίχνευσης που χρησιμοποιεί ελεύθερη φλόγα).

27. ΜΕΘΟΔΟΙ ΑΝΙΧΝΕΥΣΗΣ ΔΙΑΡΡΟΩΝ

Οι ακόλουθες μέθοδοι ανίχνευσης διαρροών θεωρούνται αποδεκτές για συστήματα που περιέχουν εύφλεκτα ψυκτικά μέσα. Χρησιμοποιήστε ηλεκτρονικούς ανιχνευτές διαρροής για εύφλεκτα ψυκτικά μέσα, ακόμη και αν η ευαισθησία μπορεί να μην είναι επαρκής ή μπορεί να χρειαστεί να επαναρυθμιστούν. (Ο εξοπλισμός ανίχνευσης πρέπει να βαθμονομείται σε μια περιοχή χωρίς ψυκτικό μέσο.) Βεβαιωθείτε ότι ο ανιχνευτής δεν είναι πιθανή πηγή ανάφλεξης και ότι είναι κατάλληλος για το ψυκτικό μέσο που χρησιμοποιείται. Ο εξοπλισμός ανίχνευσης διαρροών πρέπει να ορίζεται σε ένα ποσοστό του ψυκτικού κατά το κατώτερο όριο εκρηκτικότητας και πρέπει να βαθμονομείται σε σχέση με το ψυκτικό μέσο που χρησιμοποιείται και να επιβεβαιώνεται το κατάλληλο ποσοστό αερίου (μέγιστο 25%). Τα υγρά ανίχνευσης διαρροών μπορούν να χρησιμοποιηθούν με τα περισσότερα ψυκτικά μέσα, αλλά η χρήση των απορρυπαντικών που περιέχουν το χλώριο πρέπει να αποφευχθεί δεδομένου ότι το χλώριο μπορεί να αντιδράσει με την ψυκτική ουσία και να διαβρώσει τις σωληνώσεις χαλκού. ΣΗΜΕΙΩΣΗ: Παραδείγματα υγρών ανίχνευσης διαρροών περιλαμβάνουν:

- μέθοδο φυσαλίδων
- φθορίζοντες παράγοντες

Αν υπάρχει υποψία διαρροής, όλες οι ελεύθερες φλόγες πρέπει να απομακρύνονται/σβήνονται. Εάν ανιχνευθεί μια διαρροή ψυκτικού μέσου που χρειάζεται σφράγισμα, βγάλτε όλο το ψυκτικό από το σύστημα ή απομονώστε το (με βαλβίδες διακοπής) σε ένα μέρος του συστήματος μακριά από τη διαρροή. Δείτε τις ακόλουθες οδηγίες για την αφαίρεση ψυκτικού.

28. ΑΦΑΙΡΕΣΗ ΚΑΙ ΑΔΕΙΑΣΜΑ

Χρησιμοποιήστε συμβατικές διαδικασίες όταν χρησιμοποιείτε το κύκλωμα ψυκτικού για να κάνετε επισκευές ή για οποιοδήποτε άλλο λόγο. Ωστόσο, είναι σημαντικό να τηρούνται οι βέλτιστες πρακτικές καθώς πρέπει να λαμβάνεται υπόψη η αναφλεξιμότητα. Τηρήστε την ακόλουθη διαδικασία:

- Αφαιρέστε το ψυκτικό
- Καθαρίστε το κύκλωμα με αδρανές αέριο (προαιρετικό για A2L)
- Αδειάστε (προαιρετικό για A2L)
- Καθαρίστε ξανά με αδρανές αέριο (προαιρετικό για A2L)
- Ανοίξτε το κύκλωμα κόβοντας ή σφραγίζοντας.

Η πλήρωση με ψυκτικό θα πρέπει να αποκατασταθεί στους κατάλληλους κυλίνδρους. Το σύστημα πρέπει να καθαρίζεται με OFN (αζώτου χωρίς οξυγόνο) ώστε η συσκευή να είναι ασφαλής για εύφλεκτα ψυκτικά μέσα. Μπορεί να χρειαστεί να επαναλάβετε αυτή τη διαδικασία αρκετές φορές. Μην χρησιμοποιείτε πεπιεσμένο αέρα ή οξυγόνο για αυτή την εργασία. Ο καθαρισμός πρέπει να ολοκληρωθεί γεμίζοντας το κενό στο σύστημα με OFN και συνεχίζοντας να το γεμίζετε μέχρι να επιτευχθεί η πίεση λειτουργίας, διασκορπίζοντας στη συνέχεια το OFN στην ατμόσφαιρα και τέλος επαναφέροντας το σύστημα σε κατάσταση κενού. Επαναλάβετε τη διαδικασία μέχρις ότου να μην υπάρχει ψυκτικό μέσα στο σύστημα. Όταν χρησιμοποιείται η τελευταία φόρτιση με OFN, το σύστημα πρέπει να έρθει σε ατμοσφαιρική πίεση προκειμένου να το χρησιμοποιήσει. Αυτή η εργασία είναι πολύ σημασίας εάν πρέπει να γίνουν εργασίες συγκόλλησης στις σωληνώσεις. Βεβαιωθείτε ότι η έξοδος της αντλίας κενού δεν βρίσκεται κοντά σε πιθανές πηγές ανάφλεξης και ότι υπάρχει επαρκής αερισμός.

29. ΔΙΑΔΙΚΑΣΙΕΣ ΠΛΗΡΩΣΗΣ

Εκτός από τις συμβατικές διαδικασίες φόρτωσης, τηρείτε τις ακόλουθες απαιτήσεις. Βεβαιωθείτε ότι δεν έχουν αναμιχθεί διαφορετικά ψυκτικά μέσα κατά την πλήρωση του εξοπλισμού. Οι σωλήνες πρέπει να είναι όσο το δυνατόν μικρότεροι για να ελαχιστοποιήσουν την ποσότητα ψυκτικού μέσου στο εσωτερικό τους. Οι κύλινδροι πρέπει να τοποθετούνται σε όρθια θέση σύμφωνα με τις οδηγίες. Βεβαιωθείτε ότι το σύστημα ψύξης έχει γειωθεί πριν φορτώσει με ψυκτικό μέσο. Βάλτε ετικέτα στο σύστημα μόλις γεμίσει (αν δεν έχει γίνει ακόμα) Δώστε τη μέγιστη προσοχή ώστε να μην υπερφορτώνετε το σύστημα ψύξης. Δοκιμάστε την πίεση με το OFN πριν από την επαναφόρτωση πριν γεμίσετε το σύστημα. Προχωρήστε σε δοκιμή στεγανότητας του συστήματος στο τέλος της φόρτισης αλλά πριν από τη θέση σε λειτουργία. Μια ακόμη δοκιμή σφραγίσματος θα πρέπει να εκτελεστεί πριν φύγετε από το χώρο εγκατάστασης.

30. ΘΕΣΗ ΕΚΤΟΣ ΛΕΙΤΟΥΡΓΙΑΣ

Πριν από την εκτέλεση αυτής της διαδικασίας, είναι σημαντικό ο τεχνικός να εξοικειωθεί με τον εξοπλισμό και όλα τα συστήματά του. Θεωρείται καλή πρακτική η ανάκτηση όλων των ψυκτικών με ασφαλή τρόπο. Πριν προχωρήσετε σε αυτή την εργασία, πάρτε ένα δείγμα λαδιού και ψυκτικού στην περίπτωση που χρειάζεται ανάλυση πριν από τη νέα χρήση.

Είναι σημαντικό να υπάρχει διαθέσιμη ηλεκτρική ενέργεια πριν από την έναρξη αυτής της διαδικασίας.

a) Εξοικειωθείτε με τον εξοπλισμό και τη λειτουργία του.
b) Απομονώστε ηλεκτρικά το σύστημα.
c) Πριν προχωρήσετε σε αυτή τη διαδικασία βεβαιωθείτε ότι:
   - Ο μηχανικός εξοπλισμός μετακίνησης είναι διαθέσιμος αν χρειαστεί μετακίνηση των κυλίνδρων του ψυκτικού
   - Όλες οι διατάξεις προστασίας είναι διαθέσιμες και χρησιμοποιούνται σωστά
   - Η διαδικασία αδειάσματος ελέγχεται πάντα από αρμόδιο πρόσωπο
   - Ο εξοπλισμός αδειάσματος και οι κύλινδροι συμμορφώνονται με τα κατάλληλα πρότυπα.
d) Αδειάστε το ψυκτικό σύστημα, αν είναι δυνατό.
e) Αν δεν είναι δυνατή η επίτευξη κατάστασης κενού, χρησιμοποιήστε έναν συλλέκτη ώστε το ψυκτικό μέσο να μπορεί να αφαιρεθεί από τα διάφορα μέρη του συστήματος.
f) Βεβαιωθείτε ότι ο κύλινδρος είναι τοποθετημένος στη ζυγαριά, πριν από την ανάκτηση.
g) Ξεκινήστε το μηχάνημα ανάκτησης και λειτουργήστε σύμφωνα με τις οδηγίες του κατασκευαστή.
h) Μην υπερφορτώνετε τους κυλίνδρους. (Όχι περισσότερο από 80% του φορτίου του υγρού).
i) Μην υπερβείτε τη μέγιστη πίεση εργασίας του κυλίνδρου ούτε καν προσωρινά.
j) Όταν οι κύλινδροι έχουν γεμίσει σωστά και η διαδικασία έχει ολοκληρωθεί, βεβαιωθείτε ότι οι κύλινδροι και ο εξοπλισμός αφαιρούνται αμέσως από το χώρο εγκατάστασης και ότι όλες οι βαλβίδες απομόνωσης είναι κλειστές.
k) Το ψυκτικό που έχει ανακτηθεί δεν θα πρέπει να φορτώνεται σε άλλο σύστημα ψύξης εκτός και αν έχει καθαριστεί και επιθεωρηθεί.

31. ΕΤΙΚΕΤΕΣ

Ο εξοπλισμός πρέπει να επισημαίνεται με ένδειξη ότι έχει τεθεί εκτός λειτουργίας και έχει αδειάσει από το ψυκτικό μέσο. Γράψτε ημερομηνία και υπογράψτε την ετικέτα. Βεβαιωθείτε ότι υπάρχουν ετικέτες στον εξοπλισμό που δείχνουν ότι περιέχει εύφλεκτο ψυκτικό μέσο.

32. ΑΝΑΚΤΗΣΗ

Κατά την αφαίρεση του ψυκτικού υγρού από ένα σύστημα, είτε για συντήρηση είτε για παροπλισμό, θεωρείται καλή πρακτική να απομακρύνετε όλα τα ψυκτικά μέσα με ασφάλεια. Όταν το ψυκτικό μέσο μεταφέρεται στους κυλίνδρους, βεβαιωθείτε ότι χρησιμοποιούνται μόνο κύλινδροι κατάλληλοι για την ανάκτηση των ψυκτικών μέσων. Βεβαιωθείτε ότι ο σωστός αριθμός κυλίνδρων είναι διαθέσιμος για την αποθήκευση της συνολικής φόρτισης του συστήματος. Όλοι οι κύλινδροι που χρησιμοποιούνται σχεδιάζονται για το ψυκτικό μέσο για το οποίο θα χρησιμοποιηθούν και έχουν σημανθεί για αυτό (δηλαδή ειδικοί κύλινδροι για την αποκατάσταση ψυκτικών μέσων). Οι κύλινδροι πρέπει να είναι εφοδιασμένοι με ανακουφιστική βαλβίδα πίεσης και τις αντίστοιχες βαλβίδες διακοπής λειτουργίας να είναι πλήρως λειτουργικές. Οι κενοί κύλινδροι ανάκτησης τίθενται υπό κενό και, αν είναι δυνατόν, ψύχονται πριν από την ανάκτηση. Ο εξοπλισμός ανάκτησης πρέπει να είναι πλήρως λειτουργικός και να περιλαμβάνει ένα σύνολο οδηγιών σε προσβάσιμο σημείο και κατάλληλο για την ανάκτηση εύφλεκτων ψυκτικών. Σε περίπτωση αμφιβολίας, συμβουλευτείτε τον κατασκευαστή. Επίσης, θα πρέπει να είναι διαθέσιμο και πλήρως λειτουργικό ένα σύστημα βαθμονομημένων κλιμάκων. Οι εύκαμπτοι σωλήνες πρέπει να είναι εφοδιασμένοι με ερμητικές συνδέσεις με αποσύνδεση σε άριστη κατάσταση. Πριν χρησιμοποιήσετε τη μηχανή ανάκτησης, βεβαιωθείτε ότι βρίσκεται σε ικανοποιητικές συνθήκες εργασίας, ότι έχει διατηρηθεί σωστά και ότι κάθε συνδεδεμένο ηλεκτρικό στοιχείο είναι σφραγισμένο για την πρόληψη ανάφλεξης σε περίπτωση που απελευθερωθεί το ψυκτικό. Συμβουλευτείτε τον κατασκευαστή σε περίπτωση αμφιβολίας. Το ψυκτικό που έχει ανακτηθεί θα πρέπει να επιστραφεί στον προμηθευτή της στον σωστό κύλινδρο και με το σχετικό σημείωμα μεταφοράς απορριμμάτων. Μην αναμιγνύετε τα ψυκτικά μέσα στις μονάδες ανάκτησης και ειδικά στους κυλίνδρους. Εάν πρέπει να αφαιρεθούν οι συμπιεστές ή τα λάδια συμπιεστή, βεβαιωθείτε ότι έχουν αδειάσει σε αποδεκτό επίπεδο για να εξασφαλιστεί ότι το εύφλεκτο ψυκτικό μέσο δεν παραμένει μέσα στο λιπαντικό. Η διαδικασία εκκένωσης πρέπει να πραγματοποιείται πριν ο συμπιεστής επιστρέψει στους προμηθευτές. Χρησιμοποιήστε μόνο τα συστήματα ηλεκτρικής θέρμανσης στο σώμα του συμπιεστή για να επιταχύνετε αυτήν την διαδικασία. Αφαιρέστε το λάδι από ένα σύστημα με ασφαλή τρόπο.

33. ΠΡΟΣΟΝΤΑ ΕΡΓΑΖΟΜΕΝΩΝ

Όλες οι διαδικασίες εργασίας που επηρεάζουν την ασφάλεια πρέπει να εκτελούνται μόνο από αρμόδια άτομα που είναι εξοικειωμένα με τις διαδικασίες εργασίας, όπως:

- Διακοπή του κυκλώματος ψύξης.
- Άνοιγμα σφραγισμένων εξαρτημάτων.
- Άνοιγμα αεριζόμενων περιβλημάτων.

1 - ΠΕΡΙΓΡΑΦΗ ΣΥΣΚΕΥΗΣ

1.1 - ΚΑΤΑΛΟΓΟΣ ΕΞΑΡΤΗΜΑΤΩΝ ΠΟΥ ΠΑΡΕΧΟΝΤΑΙ (Εικ.5)

Το μηχάνημα έχει συσκευαστεί μεμονωμένα σε συσκευής χαρτονιού.
Η συσκευασία μπορεί να μεταφερθεί στο χέρι από δύο εργαζομένους ή φορτωμένο σε ένα όχημα μεταφοράς.

Αποθηκεύστε τη συσκευασία χωριστά, μην στοιβάζετε.

1. Εύκαμπτος σωλήνας για εκτόξευση αέρα (τρόπος λειτουργίας δροσιά και αυτόματο)
2. τερματικό για εύκαμπτο σωλήνα πλευράς μηχανής
3. τερματικό για εύκαμπτο σωλήνα για εγκατάσταση σταθερή / Slider
4. SLIDER για εγκατάσταση σε συρόμενο παράθυρο / παντζούρι
5. Στηρίγματα + βίδες εμπλοκής παραθύρου
6. τερματικό για Slider / παράθυρο
7. φλάντζα για σταθερή εγκατάσταση
8. μονωτικό για εγκατάσταση SLIDER
9. μονωτικό για εγκατάσταση SLIDER
10. ούπατ για φλάντζα για σταθερή εγκατάσταση
11. τηλεχειριστήριο
12. σωλήνας εκροής συμπυκνώματος (λειτουργία μόνο αφύγρανσης)
13. Τερματικό προσαρμογής για σωλήνας εκκένωσης συμπυκνώματοςa
14. χειροκίνητο
15. Πρόσθετα φίλτρα

1.2 - ΠΡΟΣΔΡΙΟΡΙΣΜΟΣ ΤΩΝ ΒΑΣΙΚΩΝ ΜΕΡΩΝ (Fig.A)

21. Πίνακας χειρισμού
22. Σχάρα εξόδου αέρα
23. Πτερύγιο
24. Δέκτης τηλεχειρισμού IR
25. Ρόδες
26. Χειρολαβή
27. Σχάρα φίλτρου αέρα
27a. Φίλτρο αέρα
28. Καπάκι εκκένωσης νερού συμπύκνωσης (για χρήση ως αφυγραντήρα)
29. Σχάρα εισόδου αέρα
30. Αφαιρούμενο φίλτρο αέρα
31. Διάτρηση για τοποθέτηση πρίζας
32. Πώμα για το άδειασμα του νερού συμπύκνωσης (σε περίπτωση μεταφοράς, συντήρησης ή υπερβολικής συσσώρευσης νερού)
33. Κύλινδρος περιστροφής καλωδίου
34. Καλώδιο ηλεκτρικής τροφοδοσίας
35. Πώμα εκκένωσης συμπυκνώματος (μόνο για το μοντέλο με αντλία θερμότητας)
36. Σχάρα εξόδου αέρα

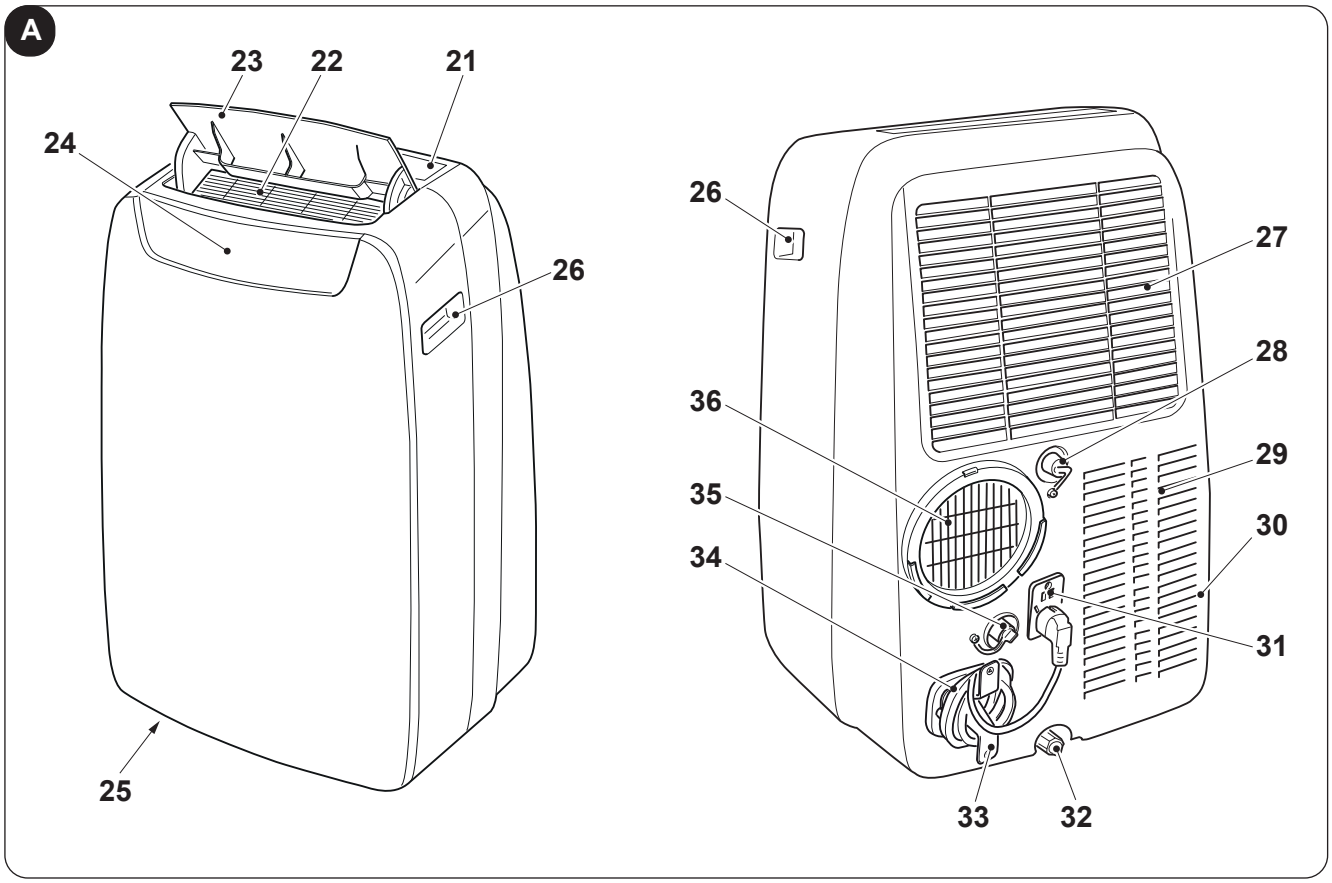

ΕΛΛΗΝΙΚΑ

2 - ΕΓΚΑΤΑΣΤΑΣΗ

2.1 - ΜΕΤΑΦΟΡΑ ΤΟΥ ΚΛΙΜΑΤΙΣΤΙΚΟΥ

- ***Η μεταφορά και ο χειρισμός της συσκευής πρέπει να είναι σε κατακόρυφη θέση.***
- *Σε περίπτωση που η μεταφορά έγινε κρατώντας το κλιματιστικό οριζοντίως να περιμένετε τουλά-ιστο' μία ώρα προτού να το ενεργοποιήσετε.*
- ***Πριν από τη μετακίνηση ή τη μεταφορά της συσκευής, αδειάστε εντελώς το συμπύκνωμα νερού όπως περιγράφεται στην παράγραφο 4.2.a***

ΠΡΟΕΙΔΟΠΟΣΣΗΣΗ

Μεταφορά του κλιματιστικού σε ευαίσθητα πατώματα (π.-. ξύλινα πατώματα)

- ***Αδειάστε εντελώς το συμπύκνωμα νερού.***
- ***προσέξτε ιδιαίτερα κατά τις μετακινήσεις του κλιματιστικού καθώς οι τρο-οί μπορεί να αφήσουν σημάδια στο πάτωμα. Οι τρο-οί παρόλο που είναι από σκληρό υλικό και περιστρεφόμενοι, μπορεί να -αλάσουν από τη -ρήση ή να λερωθούν. Συνιστάται να βεβαιώνεστε ότι οι τροχοί είναι καθαροί και ελεύθεροι στην κίνησή τους.***

2.2 - ΠΡΟΕΙΔΟΠΟΙΗΣΕΙΣ

Η μη τήρηση των ακόλουθων μπορεί να προκαλέσει ζημιά στη συσκευή.

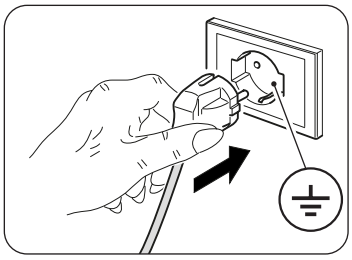

a. Εγκαταστήστε στο κλιματιστικό σε επίπεδες επιφάνειες, σταθερές και σε δάπεδο.
b. Συνδέστε το κλιματιστικό μόνο με τις πρίζες που διαθέτουν γείωση.
c. Βεβαιωθείτε ότι κουρτίνες ή άλλα αντικείμενα δεν εμποδίζουν τα φίλτρα αναρρόφησης αέρα (Εικ.7).
d. Βεβαιωθείτε ότι μεταξύ του κλιματιστικού και των παρακείμενων αντικειμένων υπάρχει ελάχιστη απόσταση 30 cm (Εικ.1).
e. Η συσκευή θα πρέπει πάντα να τίθεται σε χρήση φροντίζοντας να μην υπάρχουν εμπόδια για την αναρρόφηση και την έξοδο του αέρα.
f. Το κλιματιστικό δεν πρέπει να -ρησιμοποιείται σε -ώρους προορισμένους για πλύσιμο.
g. Να τοποθετείτε το κλιματιστικό μόνο σε στεγνό -ώρο.
h. Το κλιματιστικό δεν θα πρέπει να τίθεται σε λειτουργία παρουσία επικίνδυνων υλικών, ατμών ή υγρών.
i. Καθαρίστε τα φίλτρα αέρα τουλάχιστον μία φορά την εβδομάδα.

2.3 - ΚΙΝΗΤΗ ΕΓΚΑΤΑΣΤΑΣΗ

Το κλιματιστικό πρέπει να τοποθετείται σε κατάλληλο -ώρο.
Συστήνεται να μειωθεί η ηλιακή ακτινοβολία με τη βοήθεια παραθυρόφυλλων, κουρτινών, στοριών, και να διατηρούνται οι πόρτες και τα παράθυρα κλειστά.

a. Τοποθετείστε το κλιματιστικό μπροστά σε ένα παράθυρο η μία παραθυρόπορτα.
b. Τοποθετήστε το τερματικό από την πλευρά του μηχανήματος (2) στον εύκαμπτο σωλήνα (1) όπως η Εικ.8.
c. Τοποθετήστε το τερματικό (3) στην αντίθετη πλευρά του εύκαμπτου σωλήνα (1) (Εικ.8).
d. Εισάγετε το τερματικό από την πλευρά του μηχανήματος (2) στην έξοδο αέρα της συσκευής (36) όπως υποδεικνύεται στην εικόνα 9.
e. Τοποθετήστε το τερματικό (3) με τρόπο ώστε να βγαίνει ο αέρας στο εξωτερικό (Εικ.10)
f. Σε περίπτωση που υπάρχει ένα συρόμενο παράθυρο (κατακόρυφο ή οριζόντιο) ή στόρι, μπορείτε να χρησιμοποιήσετε το «SLIDER KIT» (4) που παρέχεται και επιτρέπει την πιο αποτελεσματική εγκατάσταση.
Για την εγκατάσταση με KIT SLIDER προχωρήστε όπως υποδεικνύεται στις εικόνες 11 και 12.
g. Τοποθετήστε αυτοκόλλητη φλάντζα (8) (Εικ.12)
h. Τοποθετήστε το «SLIDER KIT» (4) και προσαρμόστε το (Εικ.12)
i. Τοποθετήστε τον εύκαμπτο σωλήνα (1) και τοποθετήστε τη φλάντζα (9) (Εικ.12)
l. Αν χρειάζεται τοποθετήστε το υποστήριγμα (5) (Εικ.12)

Επεκτείνατε τον σωλήνα μόνο όσο είναι αναγκαίο, ούτως ώστε ο διο-ετευτής του αέρα να μένει εγκλωβισμένος μεταξύ των φύλλων του παραθύρου ή της πόρτας.

2.4 - ΜΟΝΙΜΗ ΕΓΚΑΤΑΣΤΑΣΗ

Το κλιματιστικό μπορεί να τοποθετείται σε μόνιμα ανοίγματα πραγματοποιημένα σε τζάμι ή στον τοί-ο.
Η ροή του αέρα δεν πρέπει να εμποδίζεται με γρίλια προστασίας ή με άλλο τρόπο.
Τα τυζόν προστατευτικά πρέπει να διαθέτουν ολική τομή για την ροή του αέρα τουλά-ιστον 140 cm^2.

a. Τοποθετήστε το τερματικό από την πλευρά του μηχανήματος (2) στον εύκαμπτο σωλήνα (1) όπως η Εικ.8.
b. Κάντε στο γυαλί ή στον τοίχο μαι οπή με διάμετρο 127 mm σε ύψος από το δάπεδο μεταξύ 300 και 1200 mm (Εικ.13).
c. Τοποθετήστε το τερματικό (7) στην οπή του τοίχου και σημαδέψτε τα σημεία διάτρησης (Εικ.14-a, 14-b).
d. Αφαιρέστε το τερματικό (7) και κάντε τρύπες των 6 mm (Εικ.14-c, 14-d).
e. Εισάγετε τα ούπα που παρέχονται στις οπές (10) (Εικ.14-e).
f. Τοποθετήστε το τερματικό (7) στην οπή του τοίχου και στερεώστε με τις βίδες (10) που παρέχονται (Εικ.14-f, 14-g).
g. Εισάγετε το τερματικό από την πλευρά του μηχανήματος (2) στην έξοδο αέρα της συσκευής (36) όπως υποδεικνύεται στην εικόνα 9.
h. Συνδέστε το άλλο άκρο του εύκαμπτου σωλήνα (1) στο τερματικό (7) (Εικ.14-i).
i. Κλείστε το καπάκι (7a) όταν η συσκευή δεν λειτουργεί (Εικ.14-h).

2.5 - ΗΛΕΚΤΡΙΚΗ ΣΥΝΔΕΣΗ

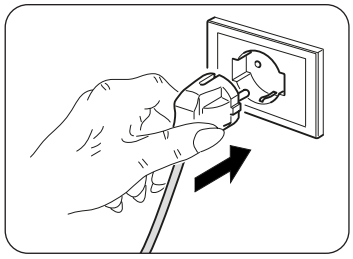

Η συσκευή έρχεται με ένα καλώδιο ρεύματος με βύσμα.
Πριν συνδέσετε το κλιματιστικό, βεβαιωθείτε ότι:

- Οι τιμές της τάσης και της συχνότητας συμμορφώνονται με τις προδιαγραφές για τα δεδομένα της μηχανής.
- Η γραμμή τροφοδοσίας είναι εξοπλισμένο με μια αποδοτική γείωση και το κατάλληλο μέγεθος για τη μέγιστη απορρόφηση του κλιματιστικού.
- Η προσφορά συσκευή δικτύου πρέπει να γίνει για την κατάλληλη πόλο συσκευή αποσύνδεσης, σύμφωνα με τους εθνικούς κανονισμούς εγκατάστασης.
- Ο εξοπλισμός τροφοδοτείται αποκλειστικά μέσω ενός υποδοχή συμβατή με το φις που παρέχεται.

ΠΡΟΕΙΔΟΠΟΣΣΗΣΗ
Οποιαδήποτε αντικατάσταση του καλωδίου τροφοδοσίας πρέπει να γίνεται μόνο από Olimpia Splendid τεχνική υπηρεσία είτε από προσωπικό με παρόμοια προσόντα.

2.6 - ΑΠΟΣΤΡΑΓΓΙΣΗ

Ανάλογα με τον τρόπο χρήσης της συσκευής, ο αγωγός αποστράγγισης συμπυκνωμάτων πρέπει να είναι συνδεδεμένος.

2.6.a - Χρήση ως αφυγραντήρα

Για τη σωστή λειτουργία του μηχανήματος (προχωρήστε ως ακολούθως (εικόνες 29 και 32):
a. Αφαιρέστε το καπάκι (28).
b. Εισάγετε το σωλήνα που παρέχεται (12) στο ρακόρ.

Βεβαιωθείτε ότι το άκρο του σωλήνα αποχέτευσης (12) τοποθετείται σε φρεάτιο εκκένωσης ή σε ένα δοχείο. Βεβαιωθείτε ότι ο σωλήνας (12) δεν εμποδίζεται.

c. Αν χρειάζεται εφαρμόστε το τερματικό (13) στο σωλήνα αποχέτευσης (12).

2.6.b - Χρήση ως αντλία θερμότητας (μόνο για το προκαθορισμένο μοντέλο)

Για τη σωστή λειτουργία του μηχανήματος (προχωρήστε ως ακολούθως (εικόνες 30 και 33):
a. Αφαιρέστε το καπάκι (35).
b. Εισάγετε το σωλήνα που παρέχεται (12) στο ρακόρ.

Βεβαιωθείτε ότι το άκρο του σωλήνα αποχέτευσης (12) τοποθετείται σε φρεάτιο εκκένωσης ή σε ένα δοχείο. Βεβαιωθείτε ότι ο σωλήνας (12) δεν εμποδίζεται.

c. Αν χρειάζεται εφαρμόστε το τερματικό (13) στο σωλήνα αποχέτευσης (12).

3 - ΧΡΗΣΗ ΤΗΣ ΣΥΣΚΕΥΗΣ

Οι τρόποι λειτουργίας του κλιματιστικού μπορούν να επιλεγούν είτε από το τηλεχειριστήριο είτε από τον πίνακα ελέγχου που βρίσκεται επάνω στο κλιματιστικό. Η λήψη της επιλεγμένης λειτουργίας επιβεβαιώνεται από την εκπομπή ενός «μπιπ» από το κουδούνι.

3.1 - ΣΥΜΒΟΛΑ ΚΑΙ ΠΛΗΚΤΡΑ ΛΕΙΤΟΥΡΓΙΑΣ ΣΤΟΝ ΠΙΝΑΚΑ ΧΕΙΡΙΣΜΟΥ (Εικ.B)

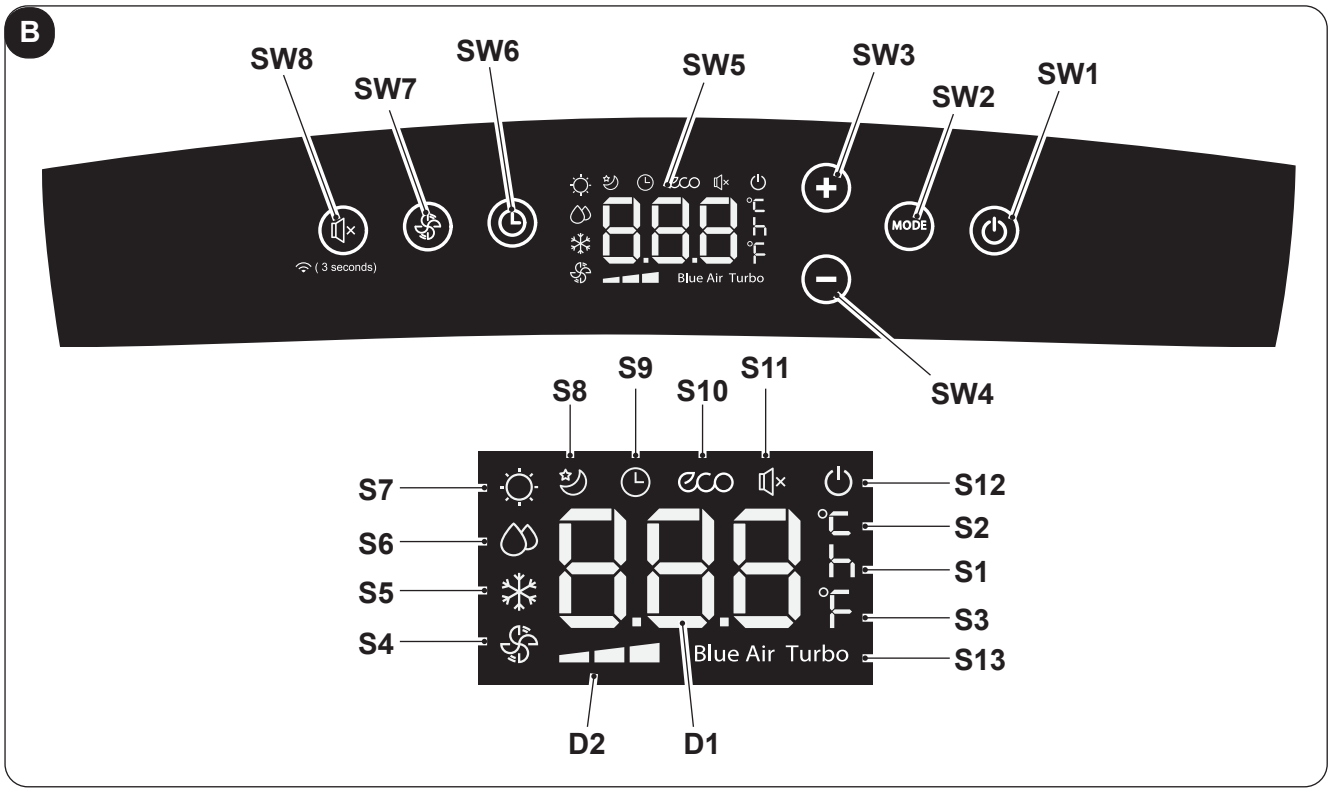

- **SW1**: ON/Stand-by
- **SW2**: Επιλογή τρόπου λειτουργίας
  ECO - Blue air (auto) =>
  => μόνο ανεμιστήρας =>
  => αφύγρανση =>
  => θέρμανση
  (ενεργή μόνο στην έκδοση με την αντλία θερμότητας) => ψύξη =>
  => ψύξη turbo => ...
- **SW3**: Αύξηση θερμοκρασίας/καθυστέρηση
- **SW4**: Μείωση θερμοκρασίας/καθυστέρηση
- **SW5**: Οθόνη
- **SW6**: Επιβεβαίωση/ακύρωση καθυστέρησης έναυσης/σβησίματος μονάδας
- **SW7**: Επιλογή ταχύτητας ανεμιστήρα
  Ελάχιστη ταχύτητα => Μέση ταχύτητα => Μέγιστη ταχύτητα =>
  => Blue air (auto)
- **SW8**: Επιλογή τρόπου λειτουργίας «SILENT» (αθόρυβη) / Αναζήτηση Wireless
- **D1**: Θερμοκρασία έχει ρυθμιστεί/Timer
- **D2**: Ένδειξη ταχύτητας ανεμιστήρα (δείτε «SW7»)
- **S1**: Δείκτης ώρας
- **S2**: Δείκτης θερμοκρασίας °C
- **S3**: Δείκτης θερμοκρασίας F
- **S4**: Τρόπος λειτουργίας μόνο ανεμιστήρας
- **S5**: Τρόπος λειτουργίας ψύξης
- **S6**: Τρόπος λειτουργίας αφύγρανσης
- **S7**: Τρόπος λειτουργίας θέρμανση (ενεργή μόνο στην έκδοση με την αντλία θερμότητας)
- **S8**: Τρόπος λειτουργίας sleep
- **S9**: Τρόπος λειτουργίας timer (προγραμματισμένη έναυση/σβήσιμο)
- **S10**: Αυτόματος τρόπος λειτουργίας (ECO)
- **S11**: Λειτουργία «αθόρυβου» ενεργή
- **S12**: Δείκτης συσκευής που τροφοδοτείται ηλεκτρικά
- **S13**: Λειτουργία Turbo

3.2 - ΠΛΗΚΤΡΑ ΤΗΛΕΧΕΙΡΙΣΤΗΡΙΟΥ (Εικ.C)

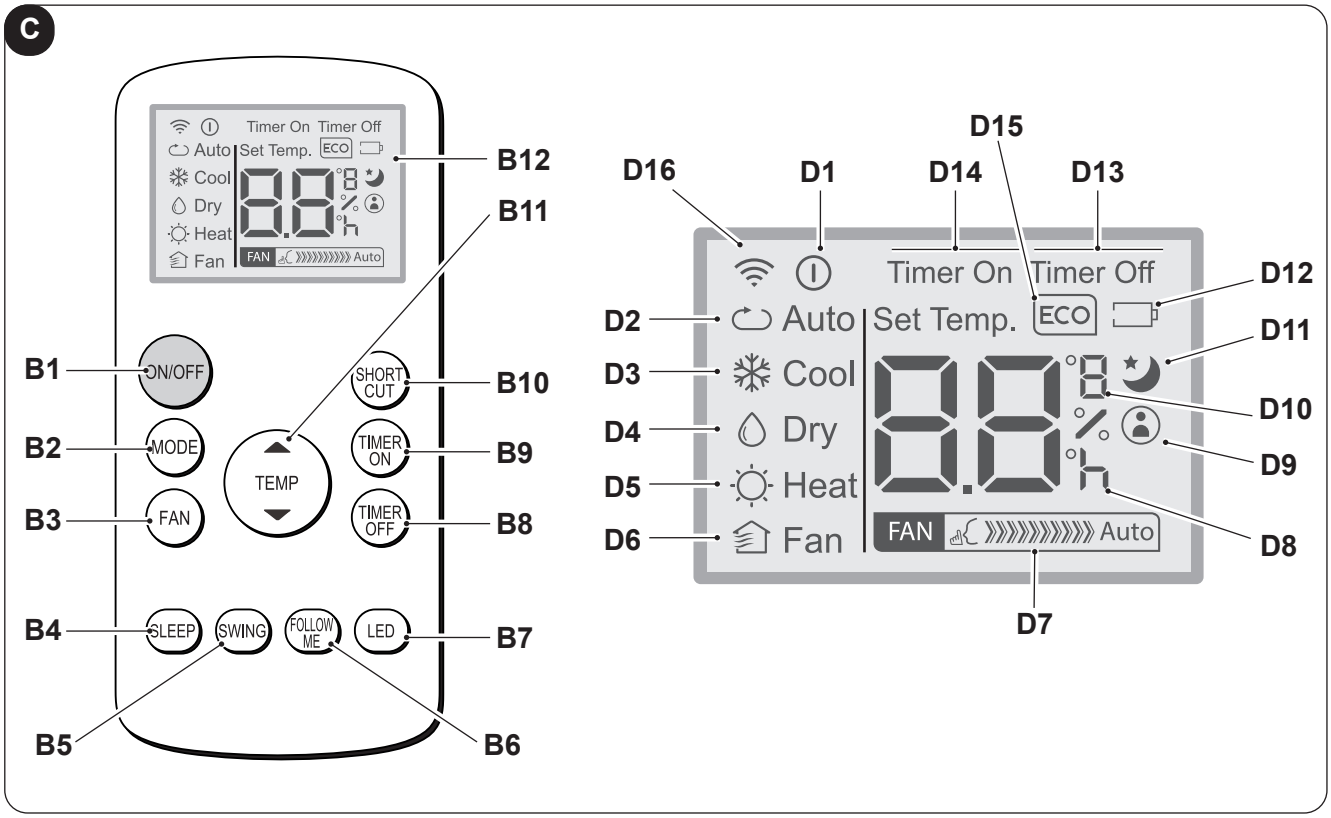

- **B1**: Πλήκτρο on/off έναυση/σβήσιμο μηχανήματος
  - Σύμβολο ⏻ (D1) αναμμένο: μηχάνημα σε λειτουργία
  - Σύμβολο ⏻ (D1) σβηστό: μηχάνημα σε αναμονή Stand-by
- **B2**: Επιλογή τρόπου λειτουργίας
  AUTO (Αυτόματο) ECO =>
  => ψύξη =>
  => αφύγρανση =>
  => θέρμανση (ενεργή μόνο στην έκδοση με την αντλία θερμότητας) =>
  => μόνο ανεμιστήρας =>...
- **B3**: Επιλογή ταχύτητας ανεμιστήρα
  Ελάχιστη ταχύτητα FAN ⟩⟩⟩⟩ =>
  => Μέση ταχύτητα FAN ⟩⟩⟩⟩⟩⟩⟩ =>
  => Μέγιστη ταχύτητα FAN ⟩⟩⟩⟩⟩⟩⟩⟩⟩⟩⟩ =>
  => Auto FAN Auto
- **B4**: Ενεργοποιήστε την κατάσταση αναστολής λειτουργίας (σύμβολο 10 ανάψει)
- **B5**: ΑΠΕΝΕΡΓΟΠΟΙΗΜΕΝΟ
- **B6**: Ενεργοποίηση/απενεργοποίηση της λειτουργίας FOLLOW ME
- **B7**: Ενεργοποίηση / απενεργοποίηση της οθόνης στον πίνακα ελέγχου της μηχανής
- **B8**: Ρύθμιση προγραμματισμένη διακοπή λειτουργίας της μονάδας
- **B9**: Ρύθμιση της προγραμματισμένης έναρξης των μονάδων
- **B10**: Συντόμευση (SHORT CUT)
- **B11**: ύξηση της θερμοκρασίας ▲
  μείωση της θερμοκρασίας ▼
- **B12**: Οθόνη

- **D1**: Δείκτης συσκευής σε λειτουργία
- **D2**: Αυτόματος τρόπος λειτουργίας (ECO)
- **D3**: Τρόπος λειτουργίας ψύξης (COOL)
- **D4**: Τρόπος λειτουργίας αφύγρανσης (DRY)
- **D5**: Τρόπος λειτουργίας θέρμανσης (HEAT) (ενεργός μόνο στην έκδοση με την αντλία θερμότητας)
- **D6**: Τρόπος λειτουργίας μόνο ανεμιστήρας (FAN)
- **D7**: Ένδειξη ταχύτητας ανεμιστήρα (δείτε «B3»)
- **D8**: Δείκτης ώρας προγραμματισμού για έναυση/σβήσιμο
- **D9**: Δείκτης λειτουργίας «FOLLOW ME» ενεργός
- **D10**: Δείκτης θερμοκρασίας °C (F)
- **D11**: Δείκτης λειτουργίας «SLEEP» ενεργός
- **D12**: Δείκτης άδειων μπαταριών τηλεχειριστηρίου
- **D13**: Δείκτης λειτουργίας «TIME OFF» ενεργός
- **D14**: Δείκτης λειτουργίας «TIME ON» ενεργής
- **D15**: Δείκτης λειτουργίας «ECO» ενεργός
- **D16**: Σήμα μετάδοσης τηλεχειριστηρίου

3.3 - ΧΡΗΣΗ ΤΟΥ ΤΗΛΕΚΟΝΤΡΟΛ



Το τηλεχειριστήριο που παρέχεται με το κλιματιστικό είναι το εργαλείο που σας επιτρέπει να χρησιμοποιείτε το μηχάνημα με τον πιο άνετο τρόπο. Είναι ένα όργανο που πρέπει να -ειριστεί με φροντίδα κι ιδιαίτερα:

- Αποφύγετε να το βρέξετε (δεν καθαρίζεται με νερό) ή να το εγκαταλείψετε σε κακοκαιρία.
- Αποφύγετε την πτώση στο πάτωμα ή τα βίαια -τυπήματα.
- Αποφύγετε την άμεση έκθεση στις ακτίνες του ήλιου .

- ***Μην χρησιμοποιείτε μαζί παλιές και νέες μπαταρίες ή μπαταρίες διαφορετικών μαρκών.***
- ***Μην αφήνετε τις μπαταρίες στο τηλεχειριστήριο εάν δεν σκοπεύετε να χρησιμοποιήσετε τη συσκευή για περισσότερο από 2 μήνες.***

- ***Το άμεσο ηλιακό φως μπορεί να επηρεάσει τη λειτουργία του δέκτη υπέρυθρων σημάτων.***
- ***Η διαδρομή μεταξύ του τηλεχειριστηρίου και της συσκευής πρέπει να είναι ελεύθερη.***
- ***Εάν το σήμα από το τηλεχειριστήριο φαίνεται να παρεμποδίζει κάποια άλλη συσκευή, μετακινήστε τη συσκευή σε άλλη θέση ή επικοινωνήστε με την υπηρεσία εξυπηρέτησης πελατών.***
- *Ηλεκτρονικοί λαμπτήρες και φθορισμού μπορούν να παρεμβληθούν στις εκπομπές μεταξύ τηλεκοντρόλ και κλιματιστικού.*
- *Βγάλτε τις μπαταρίες τροφοδότησης σε περίπτωση παρατεταμένης αδράνειας του τηλεκοντρόλ.*

3.3.a - Εισαγωγή των μπαταριών

Για να τοποθετήσετε σωστά τις μπαταρίες:

a. Ανοίξτε τη θυρίδα της θήκης μπαταριών (εικόνα 15).

b. Τοποθετήστε τις μπαταρίες στην αντίστοιχη θήκη (εικόνα 15).

Τηρήστε αυστηρά τις πολικότητες που υποδεικνύονται στον πυθμένα της θήκης.

c. Κλείστε σωστά τη θυρίδα (εικόνα 18).

3.3.b - Αλλαγή των μπαταριών

Οι μπαταρίες θα πρέπει να αντικατασταθούν όταν εμφανίζεται στην οθόνη το εικονίδιο .

Να χρησιμοποιείτε πάντα καινούργιες μπαταρίες. Η χρήση παλαιών μπαταριών ή μπαταριών διαφορετικού τύπου μπορεί να προκαλέσει δυσλειτουργία στο τηλεχειριστήριο.

- Το τηλεχειριστήριο χρησιμοποιεί δύο ξηρές αλκαλικές μπαταρίες 1.5V (τύπου AAA.) (εικόνα 15).

Όταν αδειάσουν, οι μπαταρίες πρέπει να αλλα-τούν αμφότερες και να πετα-τούν στα ειδικά κέντρα συλλογής ή όπως προβλέπεται από τους τοπικούς κανονισμούς.

- Εάν δεν χρησιμοποιείτε το τηλεχειριστήριο για μερικές εβδομάδες ή περισσότερο, αφαιρέστε τις μπαταρίες. **Τυχόν διαρροές των μπαταριών ενδέχεται να καταστρέψουν το τηλεχειριστήριο.**

Μην επαναφορτίζετε και μην αποσυναρμολογείτε τις μπαταρίες. Μην πετάτε τις μπαταρίες στη φωτιά. Μπορεί να καούν ή να εκραγούν.

Αν το υγρό των μπαταριών πέσει στο δέρμα ή στα ρούχα, πλύνετε με προσοχή με καθαρό νερό. Μην χρησιμοποιείτε το τηλεχειριστήριο με μπαταρίες που έχουν διαρρεύσει. Οι χημικές ουσίες που περιέχουν οι μπαταρίες μπορούν να προκαλέσουν εγκαύματα ή άλλους κινδύνους για την υγεία.

3.3.c - Θέση του τηλε-ειριστηρίου

- Κρατήστε το τηλεχειριστήριο σε μια θέση από την οποία το σήμα μπορεί να φτάσει στον δέκτη (24) της συσκευής (μέγιστη απόσταση περίπου 8 μέτρα - με τις μπαταρίες φορτισμένες) (Εικ.28).
  Η παρουσία εμποδίων (έπιπλα, κουρτίνες, τοίχοι κλπ.) μεταξύ του τηλεχειριστηρίου και της συσκευής μειώνει την εμβέλεια του τηλεχειριστηρίου.

3.4 - ΧΡΗΣΗ ΤΗΣ ΣΥΣΚΕΥΗΣ

Για τη χρήσης της συσκευής προχωρήστε με τον ακόλουθο τρόπο.

Για την πρόληψη τυχόν βλαβών στον συμπιεστή, κάθε έναρξη καθυστερεί για 3 λεπτά σε σχέση με το τελευταίο σβήσιμο.

3.4.a - Προκαταρκτικές εργασίες

- ***Τοποθετήστε τη συσκευή σε σταθερή, μη κεκλιμένη επιφάνεια τουλάχιστον 20/30 cm. από τον τοίχο ή οποιοδήποτε άλλο αντικείμενο, ώστε να εξασφαλιστεί η σωστή κυκλοφορία του αέρα (Εικ 1). Τοποθετήστε το σε μια αδιάβροχη επιφάνεια γιατί οποιαδήποτε διαρροή νερού μπορεί να προκαλέσει βλάβη στα έπιπλα ή το πάτωμα.***
- ***Μην τοποθετείτε τη συσκευή απευθείας σε χαλιά, πετσέτες, κουβέρτες ή άλλες απορροφητικές επιφάνειες.***
- ***Τοποθετήστε το βύσμα στην πρίζα του ρεύματος. Η συσκευή θα εκπέμψει ένα «μπιπ» και η οθόνη θα εμφανίσει την εικόνα ⏻ και τη θερμοκρασία περιβάλλοντος σε °C.***

Πριν την ηλεκτρική σύνδεση της συσκευής βεβαιωθείτε πως τα δεδομένα της πινακίδας αντιστοιχούν σε εκείνα του ηλεκτρικού δικτύου.

3.4.b - Έναυση/σβήσιμο του μηχανήματος

a. Για να ξεκινήσετε το μηχάνημα πατήστε το πλήκτρο «**ON/OFF**» στο τηλεχειριστήριο ή το πλήκτρο ⏻ στον πίνακα ελέγχου.

b. Ένας ήχος «μπιπ» θα επισημαίνει ότι η συσκευή είναι σε λειτουργία και το πτερύγιο (23) ανασηκώνεται.

c. Στον πίνακα ελέγχου ανάβει το εικονίδιο ⏻.

d. Αν έχει γίνει η έναυση με το τηλεχειριστήριο, στην οθόνη του θα εμφανιστεί το εικονίδιο ⏻.

e. Σε περίπτωση παρατεταμένης διακοπής του μηχανήματος, πρέπει να γίνει επαναφορά βγάζοντας το φις από την πρίζα, περιμένετε 5 -10 δευτερόλεπτα και στη συνέχεια τοποθετήστε το ξανά. Ένα ηχητικό σήμα σηματοδοτεί ότι η συσκευή είναι έτοιμη για χρήση.

3.5 - ΤΡΟΠΟΣ ΛΕΙΤΟΥΡΓΙΑΣ AUTO (Αυτόματος)

a. Ρυθμίζοντας αυτή τη λειτουργία, η μονάδα ενεργοποιεί αυτόματα τη λειτουργία ΨΥΞΗΣ ή ΘΕΡΜΑΝΣΗΣ (μόνο για το μοντέλο με αντλία θερμότητας) ή τη λειτουργία του ΑΝΕΜΙΣΤΗΡΑ ανάλογα με τη θερμοκρασία του περιβάλλοντος και εκείνη που έχει ρυθμιστεί. Η θερμοκρασία περιβάλλοντος ελέγχεται συνεχώς προκειμένου να επιτευχθεί η καλύτερη άνεση στον κλιματιζόμενο χώρο.

b. Αυτός ο τρόπος λειτουργίας μπορεί να επιλεγεί πατώντας μία ή περισσότερες φορές το κουμπί «**MODE**» (στο τηλεχειριστήριο ή στον πίνακα χειρισμού) μέχρις ότου να εμφανιστεί το εικονίδιο **ECO** και **Blue Air** στην οθόνη του πίνακα χειρισμού και/ή το εικονίδιο **Auto** να εμφανιστεί στην οθόνη του τηλεχειριστηρίου.

c. Στον τρόπο λειτουργίας **AUTO**, <u>δεν είναι δυνατό</u> να επιλέξετε την ταχύτητα του ανεμιστήρα.

3.6 - ΤΡΟΠΟΣ ΛΕΙΤΟΥΡΓΙΑΣ ΨΥΞΗΣ (COOL)

a. Ρυθμίζοντας σε αυτόν τον τρόπο λειτουργίας η συσκευή αφυγραίνει η ψύχει το περιβάλλον.
Αυτός ο τρόπος λειτουργίας μπορεί να επιλεγεί πατώντας μία ή περισσότερες φορές το κουμπί «**MODE**» (στο τηλεχειριστήριο ή στον πίνακα χειρισμού) μέχρις ότου το αντίστοιχο εικονίδιο ❄ να εμφανιστεί στην οθόνη.

b. Σε αυτόν τον τρόπο λειτουργίας ο ανεμιστήρας είναι πάντα αναμμένος και μπορείτε να επιλέξετε την επιθυμητή ταχύτητα πατώντας στο πλήκτρο «**FAN**» στο τηλεχειριστήριο ή το πλήκτρο ⍟ στον πίνακα χειρισμού.
Η ταχύτητα του ανεμιστήρα απεικονίζεται όπως φαίνεται στην παράγραφο «3.1» (σημείο SW7) και «3,2» (σημείο B3).

c. Το σημείο ρύθμισης της θερμοκρασίας περιλαμβάνεται μεταξύ 17°C και 30°C (από 62 F και 86 F) με διαφοροποιήσεις του 1°C και μπορεί να ρυθμιστεί με τα πλήκτρα **+/-** από τον πίνακα χειρισμών και από τα πλήκτρα ▲ ▼ του τηλεχειριστηρίου.

d. Μετά από ένα ορισμένο χρονικό διάστημα (κατ' ανώτατο όριο τρία λεπτά) από την ενεργοποίηση του τρόπου λειτουργίας, ο συμπιεστής ξεκινά και η συσκευή αρχίζει να εκπέμπει κρύο.

3.7 - ΤΡΟΠΟΣ ΛΕΙΤΟΥΡΓΙΑΣ ΨΥΞΗΣ TURBO

- **Αυτή η λειτουργία μπορεί να ενεργοποιηθεί μόνο από τον πίνακα ελέγχου του μηχανήματος.**

a. Αυτός ο τρόπος λειτουργίας μπορεί να επιλεγεί πατώντας μία ή περισσότερες φορές το κουμπί «**MODE**» στον πίνακα χειρισμών μέχρι να εμφανιστούν στην οθόνη τα εικονίδια ❄ και «**Turbo**».

b. Η λειτουργία ρυθμίζει τη μονάδα απευθείας σε λειτουργία ψύξης με θερμοκρασία ρυθμισμένη στους 17°C και μέγιστη ταχύτητα ανεμιστήρα έτσι ώστε η ρυθμισμένη θερμοκρασία να επιτυγχάνεται ταχύτερα.

c. Σε αυτόν τον τρόπο λειτουργίας δεν είναι δυνατή ούτε η επιλογή ταχύτητας του ανεμιστήρα ούτε η θερμοκρασία.

d. Για να σβήσετε τη λειτουργία, πατήστε το πλήκτρο « **MODE**» στον πίνακας χειρισμού ή σβήστε τη συσκευή.

3.8 - ΤΡΟΠΟΣ ΛΕΙΤΟΥΡΓΙΑΣ ΑΦΥΓΡΑΝΣΗΣ (DRY)

a. Ρυθμίζοντας σε αυτόν τον τρόπο λειτουργίας το μηχάνημα αφυγραίνει το περιβάλλον.
Αυτός ο τρόπος λειτουργίας μπορεί να επιλεγεί πατώντας μία ή περισσότερες φορές το κουμπί «**MODE**» (στο τηλεχειριστήριο ή στον πίνακα χειρισμού) μέχρις ότου να εμφανιστεί το αντίστοιχο εικονίδιο:

- στον πίνακα χειρισμού - στην οθόνη του τηλεχειριστηρίου.

b. Στον τρόπο λειτουργίας **DRY**, δεν είναι δυνατό να επιλέξετε την ταχύτητα του ανεμιστήρα ή να ρυθμίσετε τη θερμοκρασία. Το μοτέρ του ανεμιστήρα λειτουργεί σε χαμηλή ταχύτητα.

c. Κρατήστε κλειστές τις πόρτες και τα παράθυρα για την καλύτερη απόδοση της αφύγρανσης.
Μην τοποθετείτε το σωλήνα εξαγωγής του αέρα στο παράθυρο.

d. Συνδέστε το σωλήνα για την εκτόνωση της συμπύκνωσης (παράγραφος 2.6.a)

3.9 - ΤΡΟΠΟΣ ΛΕΙΤΟΥΡΓΙΑΣ ΑΕΡΙΣΜΟΥ (FAN)

a. Η ρύθμιση αυτού του τρόπου λειτουργία δεν επηρεάζει με κανέναν τρόπο τη θερμοκρασία ή την υγρασία του αέρα στο δωμάτιο, αλλά τη διατηρεί σε κυκλοφορία.

b. Αυτός ο τρόπος λειτουργίας μπορεί να επιλεγεί πατώντας μία ή περισσότερες φορές το κουμπί «**MODE**» (στο τηλεχειριστήριο ή στον πίνακα χειρισμού) μέχρις ότου το αντίστοιχο εικονίδιο να εμφανιστεί στην οθόνη του πίνακα χειρισμού και/ή του τηλεχειριστηρίου.

- εικονίδιο στον πίνακα χειρισμού - εικονίδιο στην οθόνη του τηλεχειριστηρίου

c. Σε αυτόν τον τρόπο λειτουργίας ο ανεμιστήρας είναι πάντα αναμμένος και μπορείτε να επιλέξετε την επιθυμητή ταχύτητα πατώντας στο πλήκτρο «**FAN**» στο τηλεχειριστήριο ή το πλήκτρο στον πίνακα χειρισμού.

d. Η ταχύτητα του ανεμιστήρα απεικονίζεται στην οθόνη όπως φαίνεται στην παράγραφο «3.1» (σημείο SW7) και «3,2» (σημείο D7).

3.10 -ΤΡΟΠΟΣ ΛΕΙΤΟΥΡΓΙΑΣ ΘΕΡΜΑΝΣΗΣ (HEAT)

(Μόνο για το μοντέλο με αντλία θερμότητας)

a. Ρυθμίζοντας σε αυτόν τον τρόπο λειτουργίας η συσκευή θερμαίνει το περιβάλλον.

b. Αυτός ο τρόπος λειτουργίας μπορεί να επιλεγεί πατώντας μία ή περισσότερες φορές το κουμπί «**MODE**» (στο τηλεχειριστήριο ή στον πίνακα χειρισμού) μέχρις ότου το αντίστοιχο εικονίδιο να εμφανιστεί στην οθόνη.

c. Σε αυτόν τον τρόπο λειτουργίας ο ανεμιστήρας είναι πάντα αναμμένο; και μπορείτε να επιλέξετε την επιθυμητή ταχύτητα πατώντας στο πλήκτρο «**FAN**» στο τηλεχειριστήριο ή το πλήκτρο στον πίνακα χειρισμού.
Η ταχύτητα του ανεμιστήρα απεικονίζεται όπως φαίνεται στην παράγραφο «3,1» (σημείο SW7) και «3,2» (σημείο D7).

d. Το σημείο ρύθμισης της θερμοκρασίας περιλαμβάνεται μεταξύ 17°C και 30°C (από 62 F και 86 F) με διαφοροποιήσεις του 1°C και μπορεί να ρυθμιστεί με τα πλήκτρα +/- από τον πίνακα χειρισμών και από τα πλήκτρα ▲ ▼ του τηλεχειριστηρίου.

e. Μετά από ένα ορισμένο χρονικό διάστημα (κατ' ανώτατο όριο τρία λεπτά) από την ενεργοποίηση του τρόπου λειτουργίας, η αντλία θερμότητας ξεκινά και η συσκευή αρχίζει να εκπέμπει ζέστη.

f. Συνδέστε το σωλήνα για την εκτόνωση της συμπύκνωσης (παράγραφος 2.6.b)

3.11 -ΤΡΟΠΟΣ ΛΕΙΤΟΥΡΓΙΑΣ TIMER

a. Αυτός ο τρόπος λειτουργίας επιτρέπει να προγραμματίσετε πότε θα ανάψει και πότε θα σβήσει το μηχάνημα.

b. Ο χρόνος καθυστέρησης μπορεί να ρυθμιστεί, να ενεργοποιηθεί και να ακυρωθεί τόσο από το τηλεχειριστήριο όσο και από τον πίνακα ελέγχου.

3.11.a - Προγραμματισμένη έναυση

a. Όταν το μηχάνημα βρίσκεται σε αναμονή standby:

- στον πίνακα χειρισμού:
  - πατήσετε το πλήκτρο ⏲ και ρυθμίστε το χρόνο καθυστέρησης έναυσης με τα πλήκτρα +/-.
  - Για να ενεργοποιήσετε τη λειτουργία πατήστε το πλήκτρο ⏲ ή περιμένετε περίπου 5 δευτερόλεπτα για το χρόνο που έχει ρυθμιστεί στην οθόνη για να σταματήσει να αναβοσβήνει (η οθόνη επιστρέφει στην προβολή της θερμοκρασίας περιβάλλοντος).

    Το εικονίδιο 🕒 αναβοσβήνει.
- Στο τηλεχειριστήριο:
  - πατήστε το πλήκτρο «**TIMER ON**» για να μπείτε στη λειτουργία και στη συνέχεια πατήστε μία ή περισσότερες φορές το πλήκτρο «**TIMER ON**» μέχρι να ρυθμιστεί ο χρόνος καθυστέρησης της έναυσης.
  - Κατευθύνετε το τηλεχειριστήριο προς το μηχάνημα, ένα ηχητικό σήμα επιβεβαιώνει την ενεργοποίηση της λειτουργίας.
  - Το εικονίδιο 🕒 στον πίνακα χειρισμού και η ένδειξη «**Timer On**» στην οθόνη του τηλεχειριστηρίου θα ανάψουν.

b. Μετά από τον καθορισμένο χρόνο η μονάδα ξεκινά με τις ίδιες ρυθμίσεις (τρόπος λειτουργίας, θερμοκρασία και ταχύτητα εξαερισμού) που είχε πριν σβήσει.

c. Ο χρόνος μπορεί να ρυθμιστεί σε διαστήματα των 30 λεπτών έως και 10 ώρες και με διαστήματα των 60 λεπτά από 10 έως 24 ώρες.

d. Ξεκινώντας τη συσκευή ή ρυθμίζοντας το timer στο «**0.0h**» η λειτουργία προγραμματισμένης έναυσης θα ακυρωθεί.

3.11.b - Προγραμματισμένο σβήσιμο

a. Όταν το μηχάνημα είναι σε λειτουργία, ρυθμίστε το χρόνο καθυστέρησης σβησίματος.

- στον πίνακα χειρισμού:
  - πατήσετε το πλήκτρο ⏲ και ρυθμίστε το χρόνο καθυστέρησης σβησίματος με τα πλήκτρα +/-.
  - Για να ενεργοποιήσετε τη λειτουργία πατήστε το πλήκτρο ⏲ ή περιμένετε περίπου 5 δευτερόλεπτα για το χρόνο που έχει ρυθμιστεί στην οθόνη για να σταματήσει να αναβοσβήνει (η οθόνη επιστρέφει στην προβολή της θερμοκρασίας περιβάλλοντος).

    Το εικονίδιο 🕒 αναβοσβήνει.
- Στο τηλεχειριστήριο:
  - πατήστε το πλήκτρο «**TIMER Off** » για να μπείτε στη λειτουργία και στη συνέχεια πατήστε μία ή περισσότερες φορές το πλήκτρο «**TIMER Off** » μέχρι να ρυθμιστεί ο χρόνος καθυστέρησης του σβησίματος.
  - Κατευθύνετε το τηλεχειριστήριο προς το μηχάνημα, ένα ηχητικό σήμα επιβεβαιώνει την ενεργοποίηση της λειτουργίας.
  - Το εικονίδιο 🕒 στον πίνακα χειρισμού και η ένδειξη «**Timer Off** » στην οθόνη του τηλεχειριστηρίου θα ανάψουν.

b. Όταν λήξει ο χρόνος που ρυθμίσατε το μηχάνημα απενεργοποιείται.

c. Ο χρόνος μπορεί να ρυθμιστεί σε διαστήματα των 30 λεπτών έως και 10 ώρες και με διαστήματα των 60 λεπτά από 10 έως 24 ώρες.

d. Σβήνοντας το μηχάνημα ή ρυθμίζοντας το timer στο «**0.0h**» η λειτουργία προγραμματισμένου σβησίματος θα ακυρωθεί.

3.11.b - ΑΛΛΕΣ ΛΕΙΤΟΥΡΓΙΕΣ

3.12.a - Λειτουργία SILENT (αθόρυβη)

- **Αυτή η λειτουργία μπορεί να ενεργοποιηθεί μόνο από τον πίνακα ελέγχου του μηχανήματος.**

a. Με το μηχάνημα σε λειτουργία πατήστε το κουμπί SW8 (ηχείο), θα εμφανιστεί το σύμβολο του ηχείου. Η ταχύτητα αερισμού ρυθμίζεται αυτόματα στο ελάχιστο.

b. Πατήστε και πάλι το πλήκτρο για να απενεργοποιήσετε τη λειτουργία.

3.12.b - Λειτουργία SLEEP

- **Αυτή η λειτουργία μπορεί να ενεργοποιηθεί μόνο από το τηλεχειριστήριο.**
- **Αυτή η λειτουργία δεν είναι διαθέσιμη σε λειτουργία αφύγρανσης (DRY) και μόνο εξαερισμού (FAN).**

a. Με το μηχάνημα σε λειτουργία, πατήστε το πλήκτρο « **SLEEP**» στο τηλεχειριστήριο.

Στον πίνακα χειρισμού και στην οθόνη του τηλεχειριστηρίου θα εμφανιστεί το εικονίδιο 🌙.

Το μηχάνημα θα μειώσει (σε ψύξη) και θα αυξήσει (σε θέρμανση) τη θερμοκρασία που έχει ρυθμιστεί κατά 1°C (1 ή 2 F) για 30 λεπτά.

b. Στη συνέχεια το μηχάνημα θα μειώσει (σε ψύξη) και θα αυξήσει (σε θέρμανση) τη θερμοκρασία που έχει ρυθμιστεί κατά 1°C (1 ή 2 F) για άλλα 30 λεπτά.

c. Αυτή η θερμοκρασία θα διατηρηθεί για 7 ώρες πριν επιστρέψει στη θερμοκρασία που είχε επιλεγεί αρχικά. Μόλις περάσει αυτός ο χρόνος, το μηχάνημα θα συνεχίσει να λειτουργεί όπως είχε προγραμματιστεί αρχικά.

d. Για να διακόψετε τη λειτουργία πατήστε το πλήκτρο «**SLEEP**» στο τηλεχειριστήριο. Θα σβήσει αυτόματα το εικονίδιο στον πίνακα χειρισμού και στην οθόνη του τηλεχειριστηρίου.

3.12.c - Λειτουργία FOLLOW ME

- **Αυτή η λειτουργία μπορεί να ενεργοποιηθεί μόνο από το τηλεχειριστήριο.**
- **Αυτή η λειτουργία δεν είναι διαθέσιμη σε λειτουργία αφύγρανσης (DRY) και μόνο εξαερισμού (FAN).**

Σε αυτή τη λειτουργία το τηλεχειριστήριο λειτουργεί ως θερμοστάτης.

a. Με το μηχάνημα σε λειτουργία, πατήστε το πλήκτρο «**FOLLOW ME**» στο τηλεχειριστήριο.

b. Μετακινηθείτε με το τηλεχειριστήριο σε μια περιοχή του δωματίου διαφορετική από όπου βρίσκεται το μηχάνημα (μέγιστη απόσταση 7 - 8 μέτρα) κατευθύνοντας το προς το μηχάνημα και βεβαιωθείτε ότι δεν υπάρχουν εμπόδια μεταξύ τους.

c. Ρυθμίστε την επιθυμητή θερμοκρασία στο τηλεχειριστήριο. Το μηχάνημα λειτουργεί μέχρι να φέρει τη θερμοκρασία της περιοχής όπου έχει τοποθετηθεί το τηλεχειριστήριο στην τιμή που έχει ρυθμιστεί σε αυτό.

d. Το τηλεχειριστήριο στέλνει ένα σήμα στο μηχάνημα και αν δεν λάβει απάντηση εντός μέγιστου χρόνου 7 λεπτών, η λειτουργία θα απενεργοποιηθεί.

e. Για να σβήσετε τη λειτουργία, πατήστε το πλήκτρο «**FOLLOW ME**» στο τηλεχειριστήριο ή σβήστε τη συσκευή.

3.12.d - Ρύθμιση της μονάδας μέτρησης της θερμοκρασίας

Μπορείτε να ρυθμίσετε τη μονάδα μέτρησης της θερμοκρασίας περιβάλλοντος και της ρυθμισμένης είτε σε °**C** (Κελσίου) είτε σε **F** (Φαρενάιτ).

Ακολουθήστε τα βήματα:

- **Στον πίνακα χειρισμού** πατήστε ταυτόχρονα τα πλήκτρα **+** και **-** για περίπου τρία δευτερόλεπτα. Στην οθόνη του πίνακα χειρισμού εμφανίζεται η επιθυμητή μονάδα μέτρησης.
- **Στη τηλεχειριστήριο** κρατήστε πατημένο το κεντρικό πλήκτρο **TEMP** για περίπου τρία δευτερόλεπτα. Στην οθόνη του τηλεχειριστηρίου εμφανίζεται η επιθυμητή μονάδα μέτρησης.

Η μεταβολή της μονάδας μέτρησης πρέπει να πραγματοποιείται τόσο στον πίνακα ελέγχου όσο και στο τηλεχειριστήριο.

3.12.e - Κατεύθυνση ροής αέρα

- **Αυτή η λειτουργία μπορεί να ενεργοποιηθεί μόνο από το τηλεχειριστήριο.**

a. Όταν ξεκινά το μηχάνημα, το πτερύγιο (23) ανοίγει εντελώς.

b. Πατώντας το πλήκτρο «**SWING**» στο τηλεχειριστήριο το πτερύγιο αρχίζει να κινείται αυτόματα.

c. Για να σταματήσετε το πτερύγιο σε μια συγκεκριμένη θέση, πατήστε το πλήκτρο «**SWING**».

Πατήστε ξανά για να επανεκκινήσετε την κίνηση.

3.12.f - Λειτουργία Short Cut

- **Αυτή η λειτουργία μπορεί να ενεργοποιηθεί μόνο από το τηλεχειριστήριο.**

a. Όταν το μηχάνημα είναι σε λειτουργία σε οποιαδήποτε από τις λειτουργίες, πατώντας στο πλήκτρο «**SHORT CUT**» στο τηλεχειριστήριο το μηχάνημα θα ρυθμιστεί απευθείας στον τρόπο «**AUTO**» με τη θερμοκρασία ρυθμισμένη στους 26°C (79 F).

3.12.g - Auto-Restart

a. Εάν το μηχάνημα τερματίζεται λόγω διακοπής ρεύματος, με την επαναφορά ενέργειας επανεκκινείται αυτόματα με τις προηγούμενες ρυθμίσεις.

3.12.h - Wireless

a. Πατώντας το SW8 για περίπου 3 δευτερόλεπτα ενεργοποιείται η λειτουργία “Wireless”, στην οθόνη εμφανίζεται “**AP**” σε αναμονή σύνδεσης με τη συσκευή.

Για τη σύνδεση στο δίκτυο Wireless και τη χρήση της Εφαρμογής δείτε σχετικά το επισυναπτόμενο εγχειρίδιο Wireless.

4 - ΣΥΝΤΗΡΗΣΗ ΚΑΙ ΚΑΘΑΡΙΣΜΟΣ

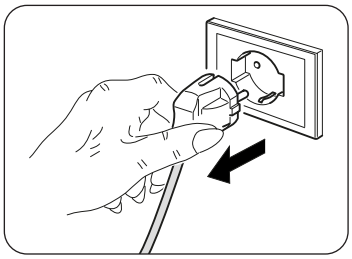

Πριν προχωρήσετε σε οποιεσδήποτε εργασίες συντήρησης και καθαρισμού, βεβαιωθείτε πάντοτε ότι έχετε βγάλει την πρίζα τροφοδοσίας από την υποδοχή συστήματος.

Μην αγγίζετε τα μεταλλικά μέρη του μηχανήματος κατά την αφαίρεση του φίλτρου. Κίνδυνος τραυματισμού με αιχμηρά μεταλλικά άκρα.

Μην χρησιμοποιείτε νερό για να καθαρίσετε τα εσωτερικά μέρη του κλιματιστικού. Η έκθεση στο νερό μπορεί να καταστρέψει τη μόνωση, με κίνδυνο ηλεκτροπληξίας.

4.1 - ΚΑΘΑΡΙΣΜΟΣ

4.1.a - Καθαρισμός του μηχανήματος και του τηλεχειριστηρίου

a. Χρησιμοποιήστε ένα στεγνό πανί για να καθαρίσετε το μηχάνημα και το τηλεχειριστήριο.

b. Μπορείτε να χρησιμοποιήσετε ένα πανί που έχει εμποτιστεί με κρύο νερό για να καθαρίσετε το μηχάνημα συσκευή εάν είναι πολύ βρώμικη.

Μην χρησιμοποιείτε ένα χημικώς επεξεργασμένο ή αντιστατικό πανί για να καθαρίσετε τη συσκευή.

Μην χρησιμοποιείτε βενζίνη, διαλύτη, πολτό στίλβωσης ή παρόμοιους διαλύτες. Αυτά τα προϊόντα μπορεί να προκαλέσουν σπάσιμο ή παραμόρφωση της πλαστικής επιφάνειας.

4.1.b - Συντηρηση των φιλτρων του αερα

Το σύστημα φιλτραρίσματος αποτελείται από ένα φίλτρο με δίχτυ (εικ. 34 σχ. 27a) και από μία σειρά πρόσθετων φίλτρων που μπορείτε να χρησιμοποιήσετε όπως προτιμάτε (εικ. 34 σχ. 15).

Για να εξασφαλίσετε ένα αποτελεσματικό φιλτράρισμα του εσωτερικού αέρα και μία καλή λειτουργία του κλιματιστικού σας είναι απαραίτητο να καθαρίζετε περιοδικά τα φίλτρα του αέρα.

Τα πρόσθετα φίλτρα πρέπει να αντικαθίστανται μετά από περίπου 500 ώρες λειτουργίας. Για μία σωστή λειτουργία του συστήματος φιλτραρίσματος συμβουλεύουμε να χρησιμοποιείτε μόνο γνήσια ανταλλακτικά.

4.1c - Καθαρισμός φίλτρου αέρα

Το βρώμικο φίλτρο αέρα μειώνει την ικανότητα ψύξης του μηχανήματος.

Φροντίστε, συνεπώς, να το καθαρίζεται κάθε δύο εβδομάδες.

a. Αποσυνδέστε τη σχάρα (27) μαζί με ένα φίλτρο (27a) και ανασηκώστε την για να την αφαιρέστε από τη συσκευή (Εικ.19).

b. Αφαιρέστε το φίλτρο (27a) από τη σχάρα (27) (Εικ.20).

c. Καθαρίστε το φίλτρο (27a) χρησιμοποιώντας μια ηλεκτρική σκούπα ή πλύνετε με νερό και στη συνέχεια στεγνώστε σε δροσερό μέρος.

Αν το φίλτρο (27a) έχει υποστεί βλάβη φροντίστε για την αντικατάστασή του.

d. Βεβαιωθείτε ότι το φίλτρο (27a) είναι εντελώς στεγνό.

e. Τοποθετήστε ξανά το φίλτρο (27a) στη σχάρα (27) με μεγάλη προσοχή στη σωστή τοποθέτησή του (Εικ.22).

f. Αφαιρέστε τυχόν υπολείμματα από τα ελάσματα (Εικ.21).

g. Τοποθετήστε τη σχάρα (27) μαζί με το φίλτρο (27a) στο σώμα της συσκευής και βεβαιωθείτε ότι έχει συνδεθεί σωστά (Εικ.23).

Μη χρησιμοποιείτε τη συσκευή χωρίς το φίλτρο (27a).

4.1.d - Καθαρισμός φίλτρου αναρρόφησης

Το βρώμικο φίλτρο αναρρόφησης μειώνει τις επιδόσεις της συσκευής.
Φροντίστε, συνεπώς, να το καθαρίζεται κάθε δύο εβδομάδες.

a. Βγάλτε το φίλτρο (30) από τα πλάγια (Εικ.24).
b. Καθαρίστε το φίλτρο (30) χρησιμοποιώντας μια ηλεκτρική σκούπα ή πλύνετε με νερό και στη συνέχεια στεγνώστε σε δροσερό μέρος.

Αν το φίλτρο (30) έχει υποστεί βλάβη φροντίστε για την αντικατάστασή του.

c. Βεβαιωθείτε ότι το φίλτρο (30) είναι εντελώς στεγνό.
d. Τοποθετήστε σωστά ξανά το φίλτρο (30) στην αντίστοιχη θέση (Εικ.25).
e. Αναρροφήστε τυχόν ακαθαρσίες από τη σχάρα (Εικ.25).

Μη χρησιμοποιείτε το μηχάνημα χωρίς το φίλτρο (30).

4.1.e -ΣΥΜΒΟΥΛΕΣ ΓΙΑ ΤΗΝ ΕΞΟΙΚΟΝΟΜΗΣΗ ΕΝΕΡΓΕΙΑΣ

Ακολουθούν μερικές απλές συμβουλές για τη μείωση της κατανάλωσης:

- Διατηρείτε πάντα και συνεχώς τα φίλτρα (δείτε κεφάλαιο για τη συντήρηση και τον καθαρισμό).
- Κρατήστε κλειστά τις πόρτες και τα παράθυρα των δωματίων προς κλιματισμό.
- Μην αφήνετε τις ακτίνες του ήλιου να διαπερνούν ελεύθερα στο περιβάλλον (σας συνιστούμε να χρησιμοποιείτε κουρτίνες ή να κατεβάζετε περσίδες ή να κλείνετε τα παντζούρια).
- Μην εμποδίζετε τη ροή του αέρα (στην είσοδο και την έξοδο) της συσκευής. Αυτό, εκτός από την επίτευξη μη βέλτιστης απόδοσης, επηρεάζει επίσης τη σωστή λειτουργία του και την πιθανότητα ανεπανόρθωτων βλαβών στις μονάδες.

4.2 - ΣΥΝΤΗΡΗΣΗ

Εάν δεν σκοπεύετε να χρησιμοποιήσετε τη συσκευή για μεγάλο χρονικό διάστημα, προχωρήστε με τον ακόλουθο τρόπο:

a. Ενεργοποιήστε τον τρόπο λειτουργίας μόνο ανεμιστήρας για λίγο (περίπου 1-2 ώρες) για να στεγνώσει εσωτερικά το μηχάνημα.
b. Σταματήστε το κλιματιστικό και αποσυνδέστε το τροφοδοτικό.
c. Καθαρίστε τα φίλτρα αέρα.
d. Αδειάστε εντελώς το συμπύκνωμα.
e. Τυλίξτε το καλώδιο τροφοδοσίας (34) στο καρούλι καλωδίου (33) και βάλτε το καλώδιο στην ρίζα στην αντίστοιχη θέση (31) (Εικ.31).
f. Αφαιρέστε τις μπαταρίες από το τηλεχειριστήριο.

Ελέγξτε πριν θέσετε ξανά σε λειτουργία το κλιματιστικό:

a. Μετά από μια μακρά περίοδο αδράνειας του κλιματιστικού, καθαρίστε τα φίλτρα.
b. Βεβαιωθείτε ότι η έξοδος ή η είσοδος αέρα δεν έχει μπλοκάρει (ειδικά μετά από μακρά περίοδο αδράνειας του κλιματιστικού).

4.2.a - Άδειασμα του νερού συμπύκνωσης

Όταν το νερού συμπύκνωσης μέσα στο κάτω δοχείο φτάνει στο προκαθορισμένο επίπεδο, η συσκευή εκπέμπει ένα «μπιπ» για 8 φορές. Στον πίνακα ελέγχου εμφανίζεται «**P1**» και η συσκευή σταματά να λειτουργεί (ο κινητήρας του ανεμιστήρα συνεχίζει να λειτουργεί). Σε αυτή την περίπτωση:

a. το καλώδιο της πρίζας από το ρεύμα.
b. Μετακινήστε με προσοχή το μηχάνημα σε κατάλληλη θέση για το άδειασμα του νερού.
c. Αφαιρέστε το καπάκι εκκένωσης (32) και το ελαστικό φλαντζάκι (32a) (Εικ.26).

Βεβαιωθείτε ότι έχετε βιδώσει σωστά το καπάκι της εκκένωσης (32) για να αποφύγετε διαρροές νερού.

d. Αφήστε να βγει όλο το νερό.
e. Τοποθετήστε ξανά το ελαστικό φλαντζάκι (32a) και βιδώστε το καπάκι αποχέτευσης (32) (Εικ.27).
f. Τη πρίζα στο ρεύμα και ξεκινήστε το μηχάνημα μέχρι να σβήσει η ένδειξη «**P1**».

Εάν το σφάλμα επαναλαμβάνεται, επικοινωνήστε με ένα Κέντρο Τεχνικής Υποστήριξης.

4.2.b Κωδικοί σφάλματος

Κατά τη λειτουργία της συσκευής, μπορεί να εμφανιστούν ανωμαλίες που σταματούν τη λειτουργία. Σε αυτές τις περιπτώσεις, εμφανίζονται στον πίνακα ελέγχου οι κωδικοί σφάλματος.

• **P1** Κάτω δοχείο γεμάτο.
  • Αδειάστε το όπως περιγράφεται στην παράγραφο 4.2.a

• **F1** Καθαρισμός φίλτρου.
  • Κάθε 25 ώρες λειτουργίας του μοτέρ του ανεμιστήρα εμφανίζεται το μήνυμα **F1**. Προχωρήστε στον καθαρισμό των φίλτρων (παράγραφοι 4.1.b - 4.1.c - 4.1.d) και επαναφέρετε τη ρύθμιση της μέτρησης των ωρών κρατώντας πατημένο για 5 δευτερόλεπτα "**ON/OFF**" στον πίνακα χειρισμού της συσκευής.

• **E1** Σφάλμα αισθητήρα θερμοκρασίας περιβάλλοντος.
• **E2** Σφάλμα αισθητήρα θερμοκρασίας εξατμιστήρα.
• **E3** Σφάλμα αισθητήρα θερμοκρασίας συμπυκνωτή
• **E4** Σφάλμα επικοινωνίας στον πίνακα οθόνης.
• **EC** Δυσλειτουργία ανίχνευσης διαρροών ψυκτικού.

Σε αυτές τις περιπτώσεις:
a. αποσυνδέστε τη συσκευή από την ηλεκτρική τροφοδοσία
b. περιμένετε μερικά λεπτά
c. συνδέστε το καλώδιο στην πρίζα
d. επανεκκινήστε το μηχάνημα.

Αν το πρόβλημα παραμένει και ο κωδικός σφάλματος δεν σβήνει, βγάλτε το από το ρεύμα και απευθυνθείτε σε ένα Κέντρο Τεχνικής Υποστήριξης.

5 - ΤΕΧΝΙΚΑ ΣΤΟΙΧΕΙΑ

Για τα τεχνικά στοιχεία, συμβουλευτείτε την πινακίδα δεδομένων επάνω στο προϊόν (Εικ.2).

• Διαστάσεις (L x H x W)	490 x 765 x 425 mm
• Όρια θερμοκρασιών λειτουργίας σε ψύξη	17°C-35°C (62 F - 95 F)
• Όρια θερμοκρασιών λειτουργίας σε αφύγρανση	13°C-35°C (55 F - 95 F)
• Όρια θερμοκρασιών λειτουργίας σε θέρμανση (αντλία θερμότητας)	5°C-30°C (41 F - 86 F)
• Ψυκτικό αέριο	R290

6 - ΗΛΕΚΤΡΙΚΟ ΣΧΕΔΙΑΓΡΑΜΜΑ

Το διάγραμμα συνδεσμολογίας που φαίνεται στην εικόνα 35.

OPTIONAL ***Αυτό το σύμβολο υποδεικνύει ότι το στοιχείο είναι προαιρετικό.***

7 - ΠΡΟΒΛΗΜΑΤΑ ΚΑΙ ΠΙΘΑΝΕΣ ΛΥΣΕΙΣ

ΔΥΣΛΕΙΤΟΥΡΓΙΑ	ΑΙΤΙΑ	ΤΙ ΠΡΈΠΕΙ ΝΑ ΓΊΝΕΙ;
Η συσκευή δε λειτουργεί.	Απουσιάζει το ηλεκτρικό ρεύμα. Απουσιάζει το ηλεκτρικό ρεύμα.	Περιμένετε. Βάλτε το καλώδιο τη πρίζα στο ρεύμα.
Η συσκευή δεν ανάβει.	P1 Κωδικός σφάλματος --- Στον τρόπο λειτουργίας ΨΥΞΗ: η θερμοκρασία περιβάλλοντος είναι χαμηλότερη από τη θερμοκρασία που έχει ρυθμιστεί	Το δοχείο συλλογής νερού είναι γεμάτο. Σβήστε τη συσκευή, αδειάστε το νερό από το δίσκο συλλογής υγρών και κατόπιν επανεκκινήστε τη συσκευή. --- Επαναφέρετε τη θερμοκρασία
Η συσκευή λειτουργεί μόνο για μικρό χρονικό διάστημα.	Η θερμοκρασία που επιλέξατε είναι πολύ κοντά στη θερμοκρασία του περιβάλλοντος. --- Υπάρ-ουν εμπόδια στη πρόσβαση του αέρα.	Απομακρύνετε τα εμπόδια. --- Καλέστε την Τε-νική Εξυπηρέτηση. Κλείστε το παράθυρο.
Η συσκευή δεν ψύχεται σωστά	Τα φίλτρα αέρα εμποδίζονται από τη σκόνη, τρίχωμα ή τρίχες ζώων --- Ο σωλήνας αποχέτευσης δεν έχει συνδεθεί ή είναι μπλοκαρισμένος --- Η συσκευή έχει χαμηλή στάθμη ψυκτικού --- Η ρύθμιση της θερμοκρασίας είναι πολύ υψηλή --- Τα παράθυρα και οι πόρτες του δωματίου είναι ανοιχτές --- Η περιοχή του δωματίου είναι πολύ μεγάλη --- Υπάρχουν πηγές θερμότητας μέσα στο δωμάτιο	Σβήστε το μηχάνημα και καθαρίστε τα φίλτρα ακολουθώντας τις οδηγίες --- Σβήστε τη συσκευή, αποσυνδέστε τον εύκαμπτο σωλήνα, αφαιρέστε οποιοδήποτε εμπόδιο και επανασυνδέστε το σωλήνα εκκένωσης --- Επικοινωνήστε με ένα κέντρο σέρβις για να ελεγχθεί η συσκευή και να ξαναγεμίσει με ψυκτικό μέσο --- Μειώστε τη θερμοκρασία που έχει ρυθμιστεί --- Βεβαιωθείτε ότι όλα τα παράθυρα και οι πόρτες είναι κλειστά --- Ελέγξτε ξανά την περιοχή ψύξης --- Αφαιρέστε τις πηγές θερμότητας εάν είναι δυνατόν
Η συσκευή κάνει θόρυβο και έχει υπερβολικούς κραδασμούς	Η επιφάνεια στήριξης της συσκευής δεν είναι ευθυγραμμισμένη --- Τα φίλτρα αέρα εμποδίζονται από τη σκόνη, τρίχωμα ή τρίχες ζώων	Τοποθετείτε το μηχάνημα σε μια σταθερή και ισοϋψή επιφάνεια --- Σβήστε το μηχάνημα και καθαρίστε τα φίλτρα ακολουθώντας τις οδηγίες
ΠΡΟΑΙΡΕΤΙΚΟ	Αυτός ο ήχος έχει προκληθεί από τη ροή του ψυκτικού μέσου στο εσωτερικό της μονάδας	Είναι απόλυτα αναμενόμενο
Κατά την μετακίνηση του κλιματιστικού αποβάλλεται νερό.	Το κλιματιστικό είναι πλαγιασμένο ή δεν βρίσκεται σε κατακόρυφη θέση.	Πριν από τις μετακινήσεις αδειάστε το νερό.
Στη λειτουργία ψύξης, νυ-τερινής ή αυτόματης λειτουργίας δεν μπορεί να επιλεγεί η ελά-ιστη τα-ύτητα.	Η θερμοκρασία περιβάλλοντος είναι πάρα πολύ -αμηλή	Η συμπεριφορά του κλιματιστικού είναι φυσιολογική.

Μην επιχειρήσετε να επισκευάσετε τον εξοπλισμό μόνοι σας.

Εάν το πρόβλημα δεν επιλυθεί, επικοινωνήστε με τον τοπικό αντιπρόσωπο ή το πλησιέστερο κέντρο τεχνικής υποστήριξης. Παρέχετε λεπτομερείς πληροφορίες σχετικά με τη δυσλειτουργία και το μοντέλο του εξοπλισμού.

GŁÓWNY SPIS TREŚCI

0 - OSTRZEŻENIA....2
0.1 - INFORMACJE OGÓLNE....2
0.2 - SYMBOLE....2
0.2.1 - Piktogramy redakcyjne....2
0.3 - OSTRZEŻENIA OGÓLNE....3
0.4 - PRZEWIDZIANE UŻYTKOWANIE....5
0.5 - STREFY RYZYKA....6
0.6 - OSTRZEŻENIA DOTYCZĄCE CZYNNIKA CHŁODNICZEGO R290....6

1 - OPIS URZĄDZENIA....11
1.1 - LISTA DOSTARCZONYCH KOMPONENTÓW....11
1.2 - IDENTYFIKACJA GŁÓWNYCH CZĘŚCI....11

2 - INSTALACJA....12
2.1 - TRANSPORT URZĄDZENIA....12
2.2 - OSTRZEŻENIA....12
2.3 - INSTALACJA PRZENOŚNA....12
2.4 - INSTALACJA STAŁA....13
2.5 - PODŁĄCZENIE ELEKTRYCZNE....13
2.6 - DRENAŻ....13
2.6.a - Użytkowanie jako osuszacz....13
2.6.b - Zastosowanie jako pompa ciepła (tylko w odpowiednio przystosowanym modelu)....13

3 - UŻYTKOWANIE URZĄDZENIA....14
3.1 - SYMBOLE I PRZYCISKI NA PANELU STEROWANIA....14
3.2 - PRZYCISKI NA PILOCIE ZDALNEGO STEROWANIA....15
3.3 - OBSŁUGA PILOTA ZDALNEGO STEROWANIA....16
3.3.a - Wkładanie baterii....16
3.3.b - Wymiana baterii....16
3.3.c - Pozycja pilota zdalnego sterowania....16
3.4 - UŻYTKOWANIE URZĄDZENIA....17
3.4.a - Czynności wstępne....17
3.4.b - Włączanie/wyłączanie urządzenia....17
3.5 - TRYB AUTO (Automatyczny)....17
3.6 - TRYB CHŁODZENIA (COOL)....17
3.7 - TRYB CHŁODZENIA TURBO....18
3.8 - TRYB OSUSZANIA (DRY)....18
3.9 - TRYB WENTYLACJI (FAN)....18
3.10 - TRYB OGRZEWANIA (HEAT) (tylko w modelu z pompą ciepła)....18
3.11 - TRYB TIMER....18
3.11.a - Zaprogramowane włączanie....19
3.11.b - Zaprogramowane wyłączanie....19
3.12 - INNE FUNKCJE....19
3.12.a - Funkcja SILENT (cichy)....19
3.12.b- Funkcja SLEEP....19
3.12.c - Funkcja FOLLOW ME....20
3.12.d - Ustawienie jednostki miary temperatury....20
3.12.e - Kierunek przepływu powietrza....20
3.12.f - Funkcja Short Cut....20
3.12.g - Auto-Restart....20
3.12.h - Wireless....20

4 - KONSERWACJA I CZYSZCZENIE....21
4.1 - CZYSZCZENIE....21
4.1.a - Czyszczenie urządzenia i pilota zdalnego sterowania....21
4.1.b - Konserwacja filtrów powietrza....21
4.1.c - Czyszczenie filtra powietrza....21
4.1.d - Czyszczenie filtr zasysania....22
4.1.e - Porady na temat oszczędności energii....22
4.2 - KONSERWACJA....22
4.2.a - Odprowadzanie skroplin....22
4.2.b Kody błędów....23

5 - DANE TECHNICZNE....23

6- SCHEMAT ELEKTRYCZNY....23

7 - NIEPRAWIDŁOWOŚCI I MOŻLIWE ROZWIĄZANIA....24

POLSKI

ILUSTRACJE
Ilustracje zostały zgrupowane na pierwszych stronach instrukcji



0 - OSTRZEŻENIA

0.1 - INFORMACJE OGÓLNE

Przede wszystkim chcielibyśmy Państwu podziękować za wybranie naszego urządzenia.

0.2 - SYMBOLE

Przedstawione w następnym rozdziale piktogramy dostarczają szybkich i jednoznacznych informacji, gwarantujących prawidłowe i bezpieczne użytkowanie urządzenia.

0.2.1 - Piktogramy redakcyjne

	Wskazuje konieczność dokładnego przeczytania niniejszej dokumentacji przed zainstalowaniem i rozpoczęciem użytkowania urządzenia.
	Wskazuje konieczność uważnego przeczytania niniejszej instrukcji przed rozpoczęciem konserwacji lub czyszczenia.
	Wskazuje, że w załączonych instrukcjach mogą znajdować się dodatkowe informacje.
	Wskazuje, że informacje są dostępne w instrukcji obsługi lub instalacji.
	Wskazuje, że personel serwisowy powinien obsługiwać urządzenie zgodnie z instrukcją instalacji.
	Wskazuje, że w urządzeniu jest stosowany łatwopalny czynnik chłodniczy. Jeśli czynnik chłodniczy wydostanie się na zewnątrz i będzie narażony na działanie zewnętrznego źródła zapłonu, istnieje ryzyko pożaru.
	Poinformować personel, że opisana czynność grozi porażeniem prądem, jeśli nie zostanie przeprowadzona zgodnie z przepisami bezpieczeństwa.
	Poinformować personel, że opisana czynność stanowi zagrożenie dla zdrowia, jeśli nie zostanie wykonana zgodnie z przepisami bezpieczeństwa.
	Poinformować personel, że opisana czynność grozi ryzykiem poparzenia na skutek wysokiej temperatury, jeśli nie zostanie przeprowadzona zgodnie z przepisami bezpieczeństwa.
	Punkty poprzedzone takim symbolem zawierają bardzo ważne informacje i wskazówki, szczególnie w zakresie bezpieczeństwa. Niezastosowanie się do nich może stanowić: - zagrożenie dla bezpieczeństwa operatorów - utrata gwarancji umownej - zrzeczenie się odpowiedzialności przez producenta.
	Oznacza działania, których nie wolno wykonywać.
	Poinformować personel, że nie wolno przykrywać urządzenia, aby nie dopuścić do jego przegrzania.

POLSKI

0.3 - OSTRZEŻENIA OGÓLNE

PODCZAS STOSOWANIA Z URZĄDZEŃ ELEKTRYCZNYCH ZAWSZE PRZESTRZEGAĆ PODSTAWOWYCH ŚRODKÓW OSTROŻNOŚCI, ABY ZMNIEJSZYĆ RYZYKO POŻARU, PORAŻENIA PRĄDEM I OBRAŻEŃ CIAŁA, A PRZEDE WSZYSTKIM:



Aby zapobiec ewentualnemu uszkodzeniu sprężarki, każdy rozruch jest opóźniony o 3 minuty od ostatniego wyłączenia.



1. **Niniejszy dokument zgodnie z prawem jest zastrzeżony i nie może być powielany lub przekazywany osobom trzecim bez wyraźnej zgody ze strony firmy OLIMPIA SPLENDID. Urządzenia są ciągle aktualizowane i w związku z tym mogą być wyposażone w inne komponenty niż te przedstawione, co w żaden sposób nie wpływa na treść niniejszej instrukcji.**



2. **Przed przystąpieniem do jakichkolwiek czynności (montaż, konserwacja, użytkowanie), należy dokładnie przeczytać niniejszą instrukcję i postępować zgodnie z poszczególnymi rozdziałami.**



3. **Przechowywać instrukcję w bezpiecznym miejscu, aby móc z niej skorzystać w przyszłości.**
4. **Po usunięciu opakowania sprawdzić, czy urządzenie nie jest naruszone; elementy opakowania nie mogą być pozostawione w zasięgu dzieci, ponieważ stanowią one potencjalne źródło zagrożenia.**
5. **PRODUCENT NIE PONOSI ODPOWIEDZIALNOŚCI ZA SZKODY OSOBOWE I RZECZOWE WYNIKAJĄCE Z NIEPRZESTRZEGANIA ZALECEŃ ZAWARTYCH W NINIEJSZEJ INSTRUKCJI.**
6. **Producent zastrzega sobie prawo do wprowadzania zmian w swoich modelach w dowolnym czasie, bez wpływu na istotne cechy opisane w niniejszej instrukcji.**



7. **Serwisowanie urządzeń klimatyzacyjnych może być niebezpieczne, ponieważ zawierają one czynnik chłodniczy pod ciśnieniem oraz elementy elektryczne pod napięciem.**
   Dlatego wszelkie czynności konserwacyjne (z wyjątkiem czyszczenia filtra) mogą być wykonywane wyłącznie przez upoważniony i wykwalifikowany personel.
8. **Instalacja wykonana niezgodnie z ostrzeżeniami wskazanymi w niniejszej instrukcji oraz użytkowanie niezgodne z zalecanymi granicami temperatur powoduje utratę gwarancji.**
9. **Rutynowa konserwacja filtrów i ogólne czyszczenie zewnętrzne mogą być wykonywane przez użytkownika, ponieważ nie wymagają trudnych lub niebezpiecznych czynności.**
10. **Podczas instalacji oraz wszelkich czynności konserwacyjnych, należy przestrzegać środków ostrożności wymienionych w niniejszej instrukcji oraz na etykietach umieszczonych wewnątrz lub na zewnątrz urządzenia oraz stosować wszelkie środki ostrożności sugerowane przez zdrowy rozsądek i przepisy bezpieczeństwa obowiązujące w miejscu zainstalowania.**



11. **W przypadku wymiany komponentów używać wyłącznie oryginalnych części zamiennych firmy OLIMPIA SPLENDID.**



12. **Jeżeli urządzenie nie będzie używane przez dłuższy okres czasu lub nikt nie przebywa w klimatyzowanym pomieszczeniu, zaleca się odłączenie zasilania, aby uniknąć wypadków.**



13. **Nie używać płynnych lub żrących detergentów do czyszczenia urządzenia, nie rozpylać wody ani innych płynów na urządzeniu, ponieważ mogą one uszkodzić plastikowe elementy lub doprowadzić do porażenia prądem.**



14. **Nie dopuścić do zamoczenia urządzenia oraz pilota zdalnego sterowania.**
    Może dojść do zwarcia lub pożaru.

POLSKI

15. **W przypadku nieprawidłowej pracy (np. nietypowy hałas, nieprzyjemny zapach, dym, nietypowy wzrost temperatury, wyładowania elektryczny itp.), należy natychmiast wyłączyć urządzenie i wyjąć wtyczkę z gniazdka.**
    W celu ewentualnej naprawy zwrócić się wyłącznie do autoryzowanych serwisów technicznych i poprosić o zastosowanie oryginalnych części zamiennych. Nieprzestrzeganie powyższych zaleceń może negatywnie wpłynąć na bezpieczeństwo urządzenia.
16. **Nie pozostawiać włączonego klimatyzatora przez dłuższy okres czasu, gdy panuje duża wilgotność powietrza, a drzwi lub okna są otwarte.**
    Wilgoć może ulegać skropleniu i zamoczyć lub uszkodzić meble.
17. **Nie odłączać wtyczki zasilania podczas pracy urządzenia. Niebezpieczeństwo pożaru lub porażenia prądem.**
18. **Nie kłaść ciężkich lub gorących przedmiotów na urządzeniu.**
19. **Przed podłączeniem elektrycznym urządzenia upewnić się, że dane na tabliczce znamionowej odpowiadają danym sieci elektrycznej. Gniazdko musi być uziemione. Tabliczka (20) znajduje się z boku urządzenia (Rys.2).**
20. **Zainstalować urządzenie zgodnie z instrukcjami producenta. Błędna instalacja może prowadzić do obrażeń osób, zwierząt i uszkodzenia rzeczy, za które producent nie ponosi żadnej odpowiedzialności.**
21. **W przypadku niezgodności pomiędzy gniazdem a wtyczką urządzenia, zleć wykwalifikowanemu personelowi jego wymianę. Taki personel musi się upewnić, że przekrój przewodów gniazda jest odpowiedni do mocy pobieranej przez urządzenie. Ogólnie rzecz biorąc, nie zaleca się stosowania adapterów lub przedłużaczy. Jeżeli ich użycie jest niezbędne, muszą spełniać aktualne normy bezpieczeństwa, a ich wartość znamionowa prądu (A) nie może być mniejsza niż maksymalna wartość znamionowa urządzenia.**
22. **Urządzenie nie jest przeznaczone do wyłączenia za pomocą zewnętrznego regulatora czasowego lub oddzielnego urządzenia zdalnego sterowania.**
23. **Urządzenie używać i transportować tylko w pozycji pionowej.**
24. **Nie wolno w żaden sposób zasłaniać kratek wlotu i wylotu powietrza.**
25. **Nie wkładać żadnych przedmiotów do kratek wlotu i wylotu powietrza, ponieważ istnieje ryzyko porażenia prądem, pożaru lub uszkodzenia urządzenia.**
26. **Nie używać urządzenia:**
    - **w przypadku mokrych lub wilgotnych dłoni;**
    - **boso.**
27. **Nie ciągnąć za kabel zasilający lub urządzenie w celu wyjęcia wtyczki z gniazdka.**
28. **Nie używać urządzenia w bezpośrednim świetle słonecznym lub w pobliżu źródeł ciepła, takich jak piec, kaloryfer lub grzejnik (Rys.3)**
29. **Nie używać urządzenia w pobliżu urządzeń gazowych (Rys.3)**
30. **Zawsze stawiać urządzenie na stabilnej, płaskiej i równej powierzchni.**
31. **Pozostawić co najmniej 30 cm wolnej przestrzeni po bokach i za urządzeniem oraz co najmniej 30 cm nad nim (Rys.1).**
32. **Nie umieszczać urządzenia w pobliżu gniazdka elektrycznego (Rys.4).**
33. **Gniazdko musi być łatwo dostępne, aby w nagłych wypadkach można było szybko wyjąć wtyczkę.**
34. **Nie dotykać wtyczki mokrymi rękami.**
35. **Nie zginać nadmiernie, skręcać, ciągnąć ani uszkadzać kabla zasilającego.**
36. **Nie umieszczać kabla zasilającego pod dywanami, nakryciami lub prowadnikami. Umieść kabel w miejscu nieprzechodnim, aby uniknąć potknięcia.**
37. **Odłączyć kabel, jeżeli urządzenie nie jest stosowane przez dłuższy okres czasu i/lub gdy nikt nie przebywa w domu.**
38. **Nie używać urządzenia w szczególnie wilgotnym otoczeniu (łazienka, kuchnia itp.).**
39. **Nie używać urządzenia na zewnątrz lub na mokrych powierzchniach. Nie rozlewać płynów na urządzenie. Nie używać urządzenia w pobliżu zlewozmywaków lub kranów.**

40. Nie zanurzać urządzenia w wodzie ani innych płynach.
41. Czyść urządzenie wilgotną ściereczką; nie używać środków lub materiałów ściernych. Informacje na temat czyszczenia filtrów wskazano w odpowiednim punkcie.
42. Najczęstszą przyczyną przegrzania jest osadzanie się kurzu lub kłaczków w urządzeniu. Regularnie usuwać nagromadzone zanieczyszczenia, odłączając urządzenie od gniazdka prądu i odkurzając kratki.
43. Nie używać urządzenia w środowisku o dużych wahaniach temperatury, ponieważ w jego wnętrzu mogą się powstawać skropliny.
44. Zainstalować urządzenie w odległości co najmniej 2 metrów od innych urządzeń elektronicznych (TV, radio, komputer, odtwarzacz DVD itp.), aby uniknąć zakłóceń (Rys.6).
45. Nie używać urządzenia, jeśli w pomieszczeniu został rozpylony gazowy środek owadobójczy lub w obecności palących się kadzideł, oparów chemicznych lub tłustych pozostałości.
46. Nie używać maszyny bez prawidłowego ustawienia filtrów.
47. Demontaż, naprawa lub wprowadzenie zmian przez osoby nieupoważnione może spowodować poważne uszkodzenia oraz utratę gwarancji producenta.
48. Nie używać urządzenia, jeśli jest ono wadliwe lub działa nieprawidłowo, jeśli kabel lub wtyczka są uszkodzone, po upadku lub w przypadku jakiegokolwiek uszkodzenia. Wyłączyć urządzenie, wyjąć wtyczkę z gniazdka i zlecić sprawdzenie przez wykwalifikowany personel.
49. Nie demontować ani modyfikować urządzenia.
50. Samodzielna naprawa urządzenia jest bardzo niebezpieczna.
51. W przypadku zdecydowania o zaprzestaniu stosowania urządzenia, zaleca się wyłączenie go z użytkowania poprzez wyjęcie wtyczki z gniazdka prądu i przecięcie kabla zasilającego. Ponadto zaleca się unieszkodliwienie innych części urządzenia, które mogą stanowić zagrożenie, zwłaszcza dla dzieci.
52. Do procesu odszraniania i czyszczenia urządzenia stosować wyłącznie narzędzia i produkty zalecane przez producenta.
53. Urządzenie jest wyposażone w termoprotektor, który chroni płytkę drukowaną w przypadku przekroczenia temperatury. W przypadku zadziałania takiego zabezpieczenia należy wyjąć wtyczkę z gniazdka sieciowego i poczekać, aż urządzenie całkowicie ostygnie (co najmniej 20-30 minut); następnie ponownie włożyć wtyczkę do gniazdka sieciowego i ponownie uruchomić urządzenie. Jeśli urządzenie nie uruchomi się, odłączyć je od zasilania elektrycznego i skontaktować się z Centrum Serwisowym.
54. Częstotliwość transmisji: 2412-2472 Mhz
    Maksymalna transmitowana moc: <20dBm
55. Urządzenie to można podłączyć wyłącznie do sieci o impedancji nieprzekraczającej 0,363 Ω. W razie potrzeby należy skontaktować się z dostawcą energii elektrycznej w celu uzyskania informacji na temat impedancji sieci.
56. Wyłączyć urządzenie, kiedy nie jest używane.
57. Więcej informacji na temat mocowania urządzenia na wsporniku podano w instrukcji instalacji.
58. BEZPIECZNIK: 3,15A/250VAC Bezpiecznik powolny.
59. Przewody podłączone do urządzenia nie mogą zawierać potencjalnego źródła zapłonu.

0.4 - PRZEWIDZIANE UŻYTKOWANIE

- Klimatyzator powinien być używany wyłącznie do wytwarzania ciepłego* lub zimnego powietrza lub jego osuszania (w zależności od potrzeb) wyłącznie w celu zapewnienia komfortowej temperatury w pomieszczeniu.
- Takie urządzenie jest przeznaczone wyłącznie do użytku domowego lub podobnego.
- Firma OLIMPIA SPLENDID nie ponosi odpowiedzialności za nieprawidłowe użytkowanie urządzenia oraz za szkody wyrządzone osobom, mieniu lub zwierzętom.

0.5 - STREFY RYZYKA

- **Klimatyzatorów nie wolno instalować w pomieszczeniach, w których występują gazy łatwopalne lub wybuchowe, w pomieszczeniach o dużej wilgotności (pralnie, szklarnie itp.), w pomieszczeniach, w których znajdują się inne urządzenia wytwarzające silne źródło ciepła, a także w pobliżu źródeł słonej lub siarkowej wody.**
- **NIE WOLNO używać gazu, benzyny ani innych płynów łatwopalnych w pobliżu klimatyzatora.**
- **Stosować wyłącznie dostarczone komponenty (patrz punkt 1.1). Stosowanie niestandardowych części może spowodować wyciek wody, porażenie prądem, pożar i obrażenia ciała lub uszkodzenie mienia.**

Produkt powinien być użytkowany wyłącznie zgodnie ze specyfikacjami wskazanymi w niniejszej instrukcji. Zastosowanie inne niż wskazane może doprowadzić do poważnych obrażeń ciała.
PRODUCENT NIE PONOSI ODPOWIEDZIALNOŚCI ZA SZKODY OSOBOWE I RZECZOWE WYNIKAJĄCE Z NIEPRZESTRZEGANIA ZALECEŃ ZAWARTYCH W NINIEJSZEJ INSTRUKCJI.

*** Tylko w przypadku wersji z pompą ciepła**

0.6 - OSTRZEŻENIA DOTYCZĄCE CZYNNIKA CHŁODNICZEGO R290

1. **URZĄDZENIE ZAWIERA GAZ R290 (KLASYFIKACJA PALNOŚCI A3)**
2. **URZĄDZENIE MUSI BYĆ PRZECHOWYWANE W DOBRZE WENTYLOWANYM POMIESZCZENIU, KTÓREGO WIELKOŚĆ ODPOWIADA PRZEWIDZIANYM WYMIAROM.**
3. **URZĄDZENIE MUSI BYĆ ZAINSTALOWANE, EKSPLOATOWANE I PRZECHOWYWANE W POMIESZCZENIU O POWIERZCHNI PODŁOGI WIĘKSZEJ NIŻ PODANA W TABELI.**

Ilość gazu R290 w kg (patrz etykieta danych na urządzeniu)	0,180	0,190	0,200	0,210	0,220	0,230	0,240	0,250	0,260
Minimalna wielkość pomieszczenia do użytkowania i przechowywania (m^2)	9	10	10	11	11	12	12	12	13

4. **OMAWIANE URZĄDZENIE ZAWIERA GAZOWY CZYNNIK CHŁODNICZY R290 W ILOŚCI PODANEJ NA TABLICZCE ZNAMIONOWEJ URZĄDZENIA.**
5. **URZĄDZENIE MUSI BYĆ PRZECHOWYWANE W POMIESZCZENIU, W KTÓRYM NIE MA STALE DZIAŁAJĄCYCH ŹRÓDEŁ ZAPŁONU (NA PRZYKŁAD: OTWARTY OGNIE, DZIAŁAJĄCE URZĄDZENIA GAZOWE LUB DZIAŁAJĄCE GRZEJNIKI ELEKTRYCZNE, GORĄCE POWIERZCHNIE).**
6. **Nie przebijać i nie spalać.**
7. **Pamiętać, że czynniki chłodnicze mogą być bezwonne.**
8. **R290 jest gazem chłodzącym spełniającym wymogi dyrektyw europejskich w zakresie ochrony środowiska. Nie przebijać w żadnym miejscu obwodu czynnika chłodniczego.**
9. **Nie używać żadnych produktów przyspieszających proces rozmrażania lub do czyszczenia, z wyjątkiem tych zalecanych przez producenta.**
10. **Podczas odszraniania i czyszczenia urządzenia nie używać żadnych narzędzi innych niż te zalecane przez producenta.**
11. **Jeżeli urządzenie jest zainstalowane, używane lub przechowywane w niewentylowanym pomieszczeniu, miejsce to musi być zaprojektowane w sposób zapobiegający gromadzeniu się wyciekającego czynnika chłodniczego na skutek grzejników elektrycznych, pieców lub innych źródeł zapłonu.**
12. **Przestrzegać krajowych przepisów w zakresie stosowania gazów.**
13. **Otwory wentylacyjne powinny być wolne od przeszkód.**
14. **Urządzenie musi być przechowywane w taki sposób, aby uniknąć uszkodzeń mechanicznych.**
15. **Każda osoba wykonująca czynności nad lub wewnątrz obwodu czynnika chłodniczego musi**

posiadać ważny certyfikat poświadczający kompetencje w zakresie bezpiecznego obchodzenia się z czynnikami chłodniczymi, zgodnie z uznaną w branży specyfikacją oceny.



16. Wszelkie czynności związane z obsługą urządzeń bezpieczeństwa muszą być wykonywane przez wykwalifikowany personel. Czynności konserwacyjne i naprawcze wymagające interwencji wykwalifikowanego personelu muszą być wykonywane pod nadzorem osoby upoważnionej do stosowania łatwopalnych czynników chłodniczych.

- **Postępować ściśle zgodnie z instrukcjami transportu, instalacji, czyszczenia i naprawy klimatyzatora, aby nie dopuścić do powstania zagrożeń i uszkodzeń. Wewnątrz klimatyzatora stosowany jest łatwopalny czynnik chłodniczy. Przed przystąpieniem do transportu i złomowania klimatyzatora czynnik chłodniczy R290 powinien być prawidłowo spuszczony. Nie uwalniać czynnika chłodniczego bezpośrednio do powietrza.**
- **Nie stosować w pobliżu wolnego ognia., Nie używać w charakterze wyłączników żadnych urządzeń, które mogłyby wytwarzać iskry / łuki elektryczne, aby nie dopuścić do zapłonu stosowanego łatwopalnego czynnika chłodniczego.**

17. TRANSPORT URZĄDZEŃ ZAWIERAJĄCYCH ŁATWOPALNE CZYNNIKI CHŁODNICZE
    Przestrzegać zasad dotyczących transportowania.
18. OZNAKOWANIE URZĄDZEŃ SYMBOLAMI
    Zapoznać się z lokalnymi przepisami.
19. UTYLIZACJA URZĄDZEŃ ZAWIERAJĄCYCH ŁATWOPALNE CZYNNIKI CHŁODNICZE
    Przestrzegać przepisów krajowych.
20. PRZECHOWYWANIE SPRZĘTU/URZĄDZEŃ
    Urządzenie musi być przechowywane zgodnie z instrukcjami producenta.
21. PRZECHOWYWANIE ZAPAKOWANEGO URZĄDZENIA (NIESPRZEDANEGO)
    Opakowanie musi być skonstruowane w taki sposób, aby uszkodzenia mechaniczne urządzeń znajdujących się wewnątrz opakowania nie prowadziły do wycieku czynnika chłodniczego.
    Lokalne przepisy określają maksymalną liczbę części znajdujących się w wyposażeniu, które mogą być przechowywane razem. Producent powinien określić inne potencjalne, stałe pracujące źródła, które mogłyby powodować zapłon stosowanego czynnika chłodniczego. Urządzenie należy poddawać konserwacji, aby nie dopuścić do powstania uszkodzeń mechanicznych.



22. INFORMACJE NA TEMAT KONSERWACJI

a) Kontrola strefy
   Przed rozpoczęciem czynności na układach zawierających łatwopalne czynniki chłodnicze należy przeprowadzić kontrole bezpieczeństwa, aby ograniczyć do minimum ryzyko zapłonu. Przed przystąpieniem do naprawy układu chłodniczego przestrzegać następujących środków ostrożności.

b) Wykonywanie pracy
   Czynności muszą być wykonywane pod nadzorem, aby zminimalizować ryzyko pojawienia się łatwopalnych gazów lub oparów podczas pracy.

c) Ogólna strefa robocza
   Wszyscy pracownicy przeprowadzający konserwację oraz inni operatorzy znajdujący się w strefie roboczej powinni być poinformowani o charakterze wykonywanych czynności. Unikać pracy w na małej przestrzeni.

d) Kontrola obecności czynnika chłodniczego
   Przed i w trakcie wykonywania czynności należy kontrolować strefę roboczą za pomocą odpowiedniego czujnika czynnika chłodniczego, aby upewnić się, że operator jest świadomy obecności potencjalnie łatwopalnej atmosfery. Upewnić się, że przyrząd do wykrywania nieszczelności jest odpowiedni do stosowania z łatwopalnymi czynnikami chłodniczymi, tzn. że nie wytwarza iskier oraz jest odpowiednio uszczelniony i bezpieczny.

e) Obecność gaśnic
   Jeżeli na urządzeniu chłodniczym lub jakiejkolwiek jego części okaże się konieczne wykonywanie czynności z użyciem wysokiej temperatury, należy mieć zawsze pod ręką odpowiedni sprzęt gaśniczy. Zawsze trzymać gaśnicę z suchym proszkiem lub CO2 w pobliżu strefy.

f) Brak źródeł zapłonu
   Żaden operator wykonujący czynności na układzie chłodniczym, wymagające odsłonięcia przewodu z łatwopalnym czynnikiem chłodniczym, nie może korzystać z żadnego źródła zapłonu, aby nie doprowadzić do pożaru lub wybuchu. Wszystkie możliwe źródła zapłonu, w tym papierosy, muszą znajdować się w odpowiedniej odległości od strefy montażu, naprawy, demontażu i utylizacji, gdzie łatwopalny czynnik chłodniczy mógłby się uwolnić do otaczającej przestrzeni. Przed rozpoczęciem pracy należy sprawdzić, czy w otoczeniu urządzenia nie ma elementów łatwopalnych lub zagrożenia

zapłonem. Zastosować znaki zakazu palenia.

g) Strefa wentylowana
Przed uruchomieniem systemu lub rozpoczęciem czynności z użyciem wysokiej temperatury upewnić się, że obszar instalacji znajduje się na zewnątrz lub jest odpowiednio wentylowany. Przez cały okres wykonywania prac musi być zapewniony odpowiedni stopień wentylacji. Wentylacja musi umożliwiać bezpieczne rozproszenie uwolnionego czynnika chłodniczego, a najlepiej wydalenie go na zewnątrz do atmosfery.

h) Kontrole urządzeń chłodniczych
W przypadku wymiany elementów elektrycznych muszą być one odpowiednie do zastosowania i zgodne ze wskazanymi specyfikacjami. Należy zawsze przestrzegać wytycznych producenta dotyczących konserwacji i serwisowania. W razie wątpliwości zwrócić się o pomoc do serwisu technicznego producenta. W przypadku układów wykorzystujących łatwopalne czynniki chłodnicze należy przeprowadzić następujące kontrole: Rzeczywista ilość czynnika chłodniczego jest zgodna z wielkością pomieszczenia, w którym zainstalowano elementy zawierające czynnik chłodniczy; czy system wentylacyjny i otwory wentylacyjne działają prawidłowo i nie są zatkane; jeżeli stosowany jest obieg czynnika chłodniczego, należy sprawdzić, czy w obiegu wtórnym znajduje się czynnik chłodniczy; czy oznakowanie umieszczone na urządzeniu jest widoczne i czytelne. Należy poprawić nieczytelne oznaczenia i znaki; przewody i części składowe układu chłodniczego muszą być zainstalowane w miejscu, w którym nie będą narażone na kontakt z jakąkolwiek substancją, która mogłaby spowodować korozję komponentów zawierających czynnik chłodniczy, chyba że są one wykonane z materiału odpornego na korozję lub są odpowiednio zabezpieczone przed korozją.

i) Kontrole urządzeń elektrycznych
Naprawa i konserwacja komponentów elektrycznych powinna obejmować wstępne kontrole bezpieczeństwa oraz przegląd komponentów. W przypadku wystąpienia usterki, która może mieć negatywny wpływ na bezpieczeństwo, nie zasilać aż do usunięcia problemu. Jeżeli usterka nie może być natychmiast usunięta, a jest konieczne działanie urządzenia, zastosować odpowiednie rozwiązanie tymczasowe. Należy poinformować o takiej sytuacji właściciela sprzętu, aby wszystkie strony zostały powiadomione. Wstępne kontrole bezpieczeństwa obejmują: sprawdzenie, czy skraplacze są rozładowane: taka kontrola powinna być przeprowadzona w sposób bezpieczny, aby uniknąć iskrzenia; sprawdzenie, czy komponenty elektryczne i przewody pod napięciem nie są narażone podczas ładowania, uzupełniania lub opróżniania układu; sprawdzenie ciągłości połączenia z uziemieniem.

23. NAPRAWA SZCZELNIE ZAMKNIĘTYCH KOMPONENTÓW

a) Podczas naprawy szczelnie zamkniętych komponentów, przed zdjęciem jakiejkolwiek osłony i rozpoczęciem pracy należy odłączyć wszystkie źródła zasilania elektrycznego od urządzenia. Jeżeli okaże się konieczne zasilanie urządzenia podczas naprawy, w najbardziej krytycznym punkcie należy umieścić stale działające urządzenie do wykrywania nieszczelności, aby ostrzegało operatora o potencjalnie niebezpiecznej sytuacji.

b) Zwróć szczególną uwagę na poniższe informacje, aby upewnić się, że osłona nie została zmieniona w sposób niekorzystnie wpływający na poziom bezpieczeństwa podczas pracy na komponentach elektrycznych. Należą do nich uszkodzenia kabli, nadmierna liczba połączeń, zaciski niezgodne z zaleceniami, uszkodzenia uszczelek, nieprawidłowy montaż dławików kablowych itp. Upewnić się, ze sprzęt jest zamontowany w sposób bezpieczny. Upewnić się, że stan uszczelek lub materiałów uszczelniających nie pogorszył się do tego stopnia, że nie są one w stanie dłużej zapobiegać powstawaniu atmosfery palnej. Części zamienne muszą być zgodne ze specyfikacją producenta.

Zastosowanie szczeliwa silikonowego może ograniczyć skuteczność niektórych typów systemów wykrywania nieszczelności. Nie należy odłączać komponentów bezpieczeństwa przed przystąpieniem do wykonywania na nich czynności.

24. NAPRAWA KOMPONENTÓW BEZPIECZEŃSTWA
Nie podłączać do obwodu żadnych obciążeń indukcyjnych lub o stałej pojemności bez upewnienia się, że nie przekraczają one maksymalnego napięcia i prądu dopuszczalnych w używanym sprzęcie. Komponenty bezpieczeństwa to jedyne elementy, na których można pracować pod napięciem w obecności atmosfery panele. System testowy musi posiadać odpowiednie natężenie prądu. Wymienić komponenty wyłącznie na części zamienne zalecane przez producenta. Części inne niż wskazane mogą powodować zapłon czynnika chłodniczego w atmosferze w przypadku nieszczelności.

25. OKABLOWANIE
Sprawdzić, czy okablowanie nie uległo zużyciu na skutek korozji, nadmiernego ciśnienia, drgań, ostrych

krawędzi lub innych niekorzystnych czynników środowiskowych. Podczas kontroli pamiętać również o skutkach starzenia materiału lub ciągłych wibracjach powodowanych przez elementy takie jak sprężarki lub wentylatory.

26. WYKRYWANIE ŁATWOPALNYCH CZYNNIKÓW CHŁODNICZYCH
W żadnym wypadku nie stosować potencjalnych źródeł zapłonu do wykrywania wycieku czynnika chłodniczego. Nie używać palnika (ani żadnego innego systemu wykorzystującego otwarty płomień).

27. METODY WYKRYWANIA NIESZCZELNOŚCI
Za dopuszczalne metody wykrywania nieszczelności w przypadku systemów zawierających łatwopalne czynniki chłodnicze uznaje się te wskazane poniżej. Stosować elektroniczne wykrywacze nieszczelności w przypadku łatwopalnych czynników chłodniczych nawet, jeżeli ich czułość może być niewystarczająca lub mogą wymagać ponownej kalibracji. (Przyrządy do wykrywania muszą być kalibrowane w miejscu, w którym nie ma chłodziwa) Upewnić się, że detektor nie stanowi potencjalnego źródła zapłonu oraz, że jest odpowiedni do stosowanego czynnika chłodniczego. Sprzęt do wykrywania nieszczelności musi być ustawiony na wartości procentowej LFL czynnika chłodniczego i skalibrowany w odniesieniu do zastosowanego czynnika oraz musi być potwierdzona odpowiednia wartość procentowa gazu (maksymalnie 25 %). Płyny do wykrywania nieszczelności mogą być stosowane z większością czynników chłodniczych, ale należy unikać stosowania środków czyszczących zawierających chlor, ponieważ może on wchodzić w reakcję z czynnikiem chłodniczym i powodować korozję miedzianych przewodów rurowych. UWAGA: Przykłady płynów pozwalających na wykrywanie nieszczelności:
- metoda pęcherzyków
- środki fluorescencyjne

Jeśli podejrzewa się wyciek, należy usunąć/zgasić wszelkie otwarte płomienie. W przypadku wykrycia wycieku czynnika chłodniczego i konieczności spawania, należy usunąć cały czynnik z układu lub odizolować go (za pomocą zaworów odcinających) w części układu oddalonej od punktu nieszczelności. Instrukcje spuszczania czynnika chłodniczego.

28. USUWANIE I OPRÓŻNIANIE
Podczas prac naprawczych lub innych czynności na obiegu czynnika chłodniczego należy stosować konwencjonalne procedury. Niemniej jednak ważne jest, aby przestrzegać najlepszych zasad, ze względu na łatwopalność. Przestrzegać następującej procedury:
- Usunąć czynnik chłodniczy;
- Wyczyścić obwód gazem obojętnym (opcjonalnie dla A2L);
- Opróżnić (opcjonalnie dla A2L);
- Jeszcze raz wyczyścić gazem obojętnym (opcjonalnie dla A2L);
- Otworzyć obwód przecinając lub spawając.

Czynnik chłodniczy musi być uzupełniany w butlach odpowiednich do odzysku. System należy przedmuchać azotem beztlenowym (OFN), aby zapewnić bezpieczeństwo urządzenia w przypadku stosowania łatwopalnego czynnika chłodniczego. Może być konieczne kilkakrotne powtórzenie takiego procesu. Nie wolno stosować sprężonego powietrza ani tlenu. Czyszczenie należy zakończyć poprzez wprowadzenie do pustego układu azotu beztlenowego i tłoczenie go do momentu osiągnięcia ciśnienia roboczego, następnie należy zwolnić azot beztlenowy do atmosfery i całkowicie opróżnić układ. Powtarzać proces, dopóki w układzie nie będzie już czynnika chłodniczego. Po zastosowaniu ostatniego ładunku OFN, układ musi być doprowadzony do ciśnienia atmosferycznego, aby można było go użyć. Taka czynność jest konieczna, jeśli będzie konieczne spawanie na przewodach rurowych. Upewnij się, że wylot pompy próżniowej nie znajduje się w pobliżu potencjalnych źródeł zapłonu i że zapewniona jest wentylacja.

29. PROCEDURA ŁADOWANIA
Oprócz konwencjonalnych procedur ładowania, należy spełnić wskazane poniżej warunki.
Podczas ładowania sprzętu upewnić się, że nie doszło do zanieczyszczenia różnych czynników chłodniczych. Przewody rurowe powinny być możliwie jak najkrótsze, aby ograniczyć do minimum ilość znajdującego się w nich czynnika chłodniczego. Butle powinny być ustawione w pozycji pionowej w odpowiednim miejscu zgodnie z instrukcją. Przed napełnieniem układu chłodniczego czynnikiem upewnić się, że jest on uziemiony. Oznaczyć system po naładowaniu (jeśli nie zostało to jeszcze zrobione). Zwrócić szczególną uwagę, aby nie przeciążyć układu chłodniczego. Przed ponownym napełnieniem sprawdzić ciśnienie za pomocą OFN. Po zakończeniu ładowania i przed rozpoczęciem użytkowania przeprowadzić próbę szczelności układu. Przed opuszczeniem miejsca instalacji należy przeprowadzić dodatkową próbę szczelności.

30. WYCOFANIE Z UŻYTKU
Przed rozpoczęciem takiej procedury technik musi się zapoznać ze sprzętem i wszystkimi jego komponentami. Za dobrą praktykę uważa się bezpieczne odzyskiwanie wszystkich czynników

chłodniczych. Przed rozpoczęciem takiej czynności należy pobrać próbkę oleju i czynnika chłodniczego na wypadek konieczności przeprowadzenia analizy przed ponownym użyciem odzyskanego czynnika. Przed rozpoczęciem procedury konieczne jest zapewnienie obecności energii elektrycznej.

a) Zapoznać się ze sprzętem i sposobem jego działania.
b) Odciąć elektrycznie instalację.
c) Przed wykonaniem procedury upewnić się, że:
   - W razie potrzeby są dostępne mechaniczne urządzenia do przenoszenia butli z czynnikiem chłodniczym;
   - Wszystkie środki ochronne są dostępne i prawidłowo stosowane;
   - Proces odzyskiwania jest zawsze nadzorowany przez kompetentną osobę;
   - Sprzęt do odzysku i butle spełniają wymogi odpowiednich norm.
d) Opróżnić układ chłodzenia, jeśli to możliwe.
e) Jeżeli nie można uzyskać próżni, należy zastosować kolektor, aby umożliwić usunięcie czynnika chłodniczego z różnych części układu.
f) Przed rozpoczęciem odzysku upewnić się, że butla została umieszczona na wadze.
g) Uruchomić urządzenie do odzysku i postępować zgodnie z instrukcjami producenta.
h) Nie przeciążać butli. (Nie więcej niż 80 % objętości ciekłego wsadu).
i) Nie wolno przekraczać maksymalnego ciśnienia roboczego butli, nawet chwilowo.
j) Po prawidłowym napełnieniu butli i zakończeniu procesu upewnić się, że butle i sprzęt zostały natychmiast usunięte z miejsca instalacji i że wszystkie zawory odcinające zostały zamknięte.
k) nie wolno napełniać innego układu chłodniczego odzyskanym czynnikiem chłodniczym, chyba że został on oczyszczony i sprawdzony.

31. ETYKIETOWANIE

Umieścić na sprzęcie etykietę informującą, że został on wyłączony z eksploatacji i opróżniony z czynnika chłodniczego. Wskazać na etykiecie datę i podpisać ją. Upewnić się, że na sprzęcie znajdują się etykiety informujące o tym, że zawiera ono łatwopalny czynnik chłodniczy.

32. ODZYSK

Podczas usuwania czynnika chłodniczego z układu, zarówno w celu konserwacji, jak i wycofania z eksploatacji, za dobrą praktykę uznaje się bezpieczne usunięcie wszystkich czynników chłodniczych. Podczas przelewania czynnika chłodniczego do butli upewnić się, że są stosowane wyłącznie butle przeznaczone do odzysku czynnika chłodniczego. Upewnić się, że jest dostępna odpowiednia liczba butli do przechowywania całego wsadu z systemu. Wszystkie butle, w których zostanie zgromadzony odzyskany czynnik chłodniczy, zostały zaprojektowane i oznakowane zgodnie z jego rodzajem (tzn. specjalne butle do odzysku danego czynnika chłodniczego). Butle muszą być wyposażone w nadciśnieniowy zawór bezpieczeństwa, a zawory odcinające muszą być w pełni sprawne. Puste butle powinny być w stanie próżni i, jeśli to możliwe, schłodzone przed rozpoczęciem odzysku. Sprzęt do odzysku musi być w nienagannym stanie technicznym i zawierać zestaw instrukcji obsługi, które będą zawsze w zasięgu ręki oraz musi być odpowiedni do odzysku łatwopalnych czynników chłodniczych. W razie wątpliwości skontaktować się z producentem. Ponadto, musi być dostępny i w pełni funkcjonalny zestaw skalibrowanych wag. Przewody muszą być wyposażone w hermetycznie zamknięte, znajdujące się w idealnym stanie złącza z możliwością rozłączenia. Przed użyciem sprzętu do odzysku należy sprawdzić, czy jest on w dobrym stanie technicznym, czy był prawidłowo konserwowany oraz, czy wszelkie jego komponenty elektryczne są uszczelnione, aby zapobiec zapłonowi w przypadku uwolnienia czynnika chłodniczego. W razie wątpliwości skonsultować się z producentem. Odzyskany czynnik chłodniczy należy zwrócić do dostawcy w odpowiedniej butli i z odpowiednią Kartą Przekazania Odpadów. Nie mieszać czynnika chłodniczego w stacji do odzysku, a przede wszystkim w butlach. Jeżeli będą usuwane sprężarki lub ich oleje, upewnić się, że zostały one opróżnione do odpowiedniego poziomu, aby w środku smarnym nie pozostawał palny czynnik chłodniczy. Proces opróżniania musi być przeprowadzony przed zwróceniem sprężarki do dostawcy. W celu przyspieszenia takiego procesu stosować wyłącznie elektryczne systemy grzewcze na obudowie sprężarki. Usuwać olej z układu w sposób bezpieczny.

33. KWALIFIKACJA PRACOWNIKÓW

Wszystkie procedury robocze, które wpływają na bezpieczeństwo, powinny być wykonywane wyłącznie przez kompetentny personel, który jest zaznajomiony z następującymi procedurami roboczymi:
– przerwanie obwodu chłodzenia;
– otwarcie szczelnych komponentów;
– otwarcie wentylowanych obudów.

1 - OPIS URZĄDZENIA

1.1 - LISTA KOMPONENTÓW ZNAJDUJĄCYCH SIĘ W WYPOSAŻENIU (Rys.5)

Urządzenie jest zapakowane pojedynczo w kartonowym pudle. Opakowania mogą być transportowane ręcznie przez dwóch pracowników lub załadowane na wózek transportowy.

Przechowywać opakowania pojedynczo, nie układać ich w stosy.

1. Przewód elastyczny odprowadzania powietrza (chłodzenie i tryb automatyczny)
2. Końcówka węża po stronie urządzenia
3. Zacisk przewodu elastycznego do montażu stałego / suwak
4. SUWAK do zainstalowania na oknie przesuwnym/ rolecie
5. Kątownik + śruby do blokowania okna
6. Końcówka do suwaka / okna
7. Kołnierz do montażu stałego
8. Izolacja do instalacji SUWAKA
9. Izolacja do instalacji SUWAKA
10. Kołki kołnierzowe do montażu na stałe
11. Pilot zdalnego sterowania
12. Wąż odprowadzania skroplin (tryb tylko osuszanie)
13. Końcówka do przewodu odprowadzania skroplin
14. Ręczny
15. Filtry dodatkowe

1.2 - IDENTYFIKACJA GŁÓWNYCH CZĘŚCI (Rys.A)

21. Panel sterowniczy
22. Kratka wylotowa powietrza
23. Klapa
24. Odbiornik na podczerwień pilota zdalnego sterowania
25. Kółka
26. Uchwyt
27. Kratka filtra powietrza
27a. Filtr powietrza
28. Korek spustowy skroplin (do stosowania jako osuszacz)
29. Kratka wlotowa powietrza
30. Wyjmowany filtr powietrza
31. Otwór na wtyczkę
32. Korek odprowadzania skroplin (w przypadku transportu, konserwacji lub nadmiernego gromadzenia się wody)
33. Schowek na kabel
34. Kabel zasilający
35. Korek spustowy skroplin (tylko w modelu z pompą ciepła)
36. Kratka wylotowa powietrza

POLSKI

A

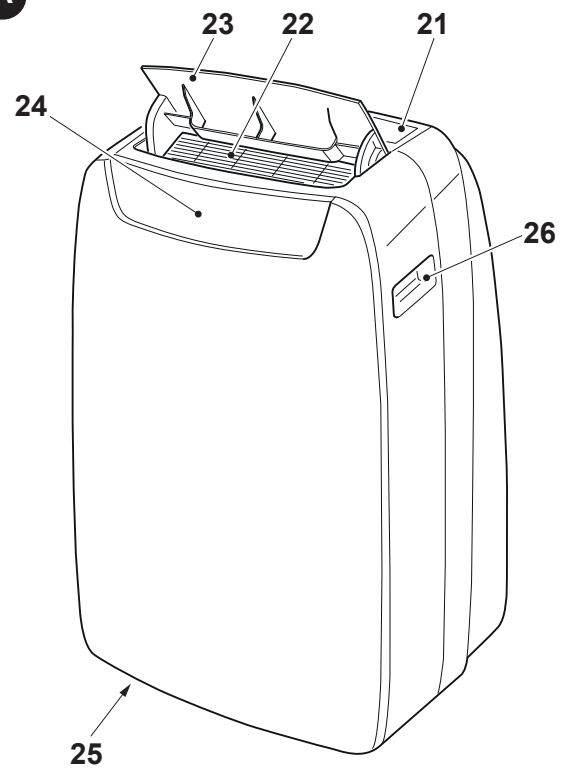

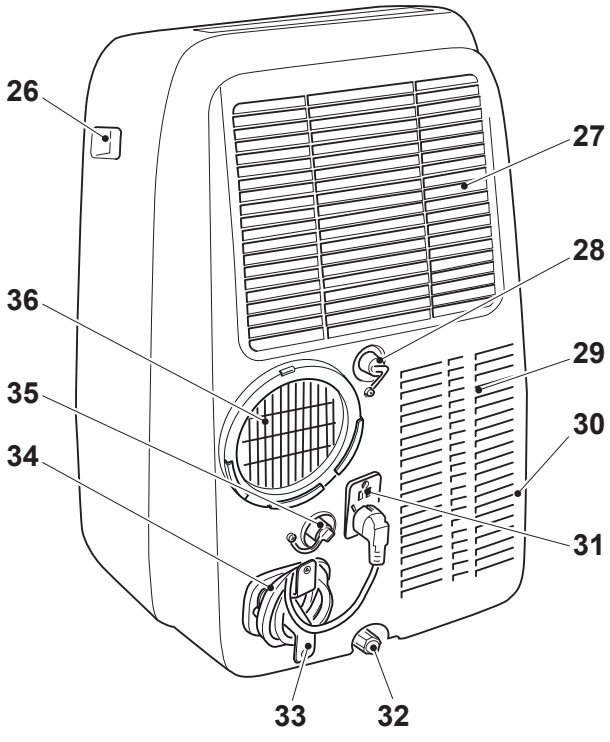

2 - INSTALACJA

2.1 - TRANSPORT URZĄDZENIA

- ***Urządzenie musi być transportowane i przenoszone w pozycji pionowej.***
- ***W przypadku transportu w pozycji poziomej odczekać co najmniej jedną godzinę przed ponownym uruchomieniem.***
- ***Przed przeniesieniem lub transportem urządzenia całkowicie spuścić skropliny, zgodnie z opisem z punktu 4.2.a***

OSTRZEŻENIE
Transport urządzenia na delikatnych podłogach (np. drewnianych):

- ***Całkowicie spuścić skropliny.***
- ***Podczas przenoszenia urządzenia należy zachować szczególną ostrożność, ponieważ kółka mogą uszkodzić podłogę. Mimo, że kółka są one wykonane ze sztywnego materiału i obracają się, mogą ulec uszkodzeniu w wyniku użytkowania lub zabrudzeniu. Powinno się sprawdzić, czy kółka są czyste i mogą się swobodnie poruszać.***

2.2 - OSTRZEŻENIA

Nieprzestrzeganie poniższych wskazówek może doprowadzić do uszkodzenia urządzenia.

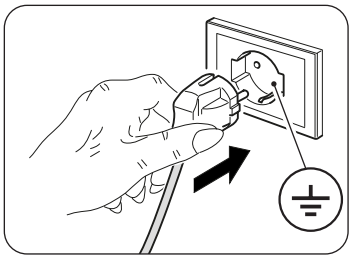

a Zainstalować klimatyzator na płaskiej, stabilnej powierzchni lub na podłodze.
b. Podłączyć klimatyzator wyłącznie do uziemionego gniazdka elektrycznego.
c. Upewnić się, że zasłony lub inne przedmioty nie zasłaniają filtrów wlotu powietrza (Rys.7).
d. Należy pamiętać o zachowaniu minimalnej odległości 30 cm między klimatyzatorem a znajdującymi się w pobliżu przedmiotami (Rys. 1).
e. Zawsze ustawić urządzenie w taki sposób, aby na wlocie i wylocie powietrza nie znajdowały się żadne przeszkody.
f. Klimatyzatora nie wolno używać w pralniach.
g. Instalować klimatyzator wyłącznie w suchych pomieszczeniach.
h. Nie używać klimatyzatora w obecności niebezpiecznych materiałów, oparów lub cieczy.
i. Przynajmniej raz w tygodniu czyścić filtr powietrza.

2.3 - INSTALACJA PRZENOŚNA

Klimatyzator musi być zainstalowany w odpowiednim pomieszczeniu. Zaleca się ograniczenie światła słonecznego, opuszczając żaluzje, rolety i zasuwając zasłony oraz zamykając drzwi i okna.

a. Umieść klimatyzator pod oknem lub przy drzwiach balkonowych.
b. Umieścić końcówkę strony urządzenia (2) na wężu (1), jak wskazano na Rys. 8.
c. Umieścić końcówkę (3) po przeciwnej stronie węża (1) (Rys.8).
d. Włożyć końcówkę strony urządzenia (2) na otwór wylotu powietrza urządzenia (36), jak wskazano na rysunku 9.
e. Ustawić końcówkę (3) w taki sposób, aby powietrze mogło wydostawać się na zewnątrz (Rys.10)
f. W przypadku okna przesuwnego (pionowe lub poziome) lub rolety, można użyć dołączonego „ZESTAWU SUWAKA" (4), który umożliwia bardziej skuteczne zainstalowanie.
W przypadku montażu z użyciem ZESTAWU SUWAKA postępować zgodnie z rysunkami 11 i 12.
g. Nałożyć samoprzylepną uszczelkę (8) (Rys.12)
h. Ustawić „ZESTAW SUWAKA" (4) i dostosować go (Rys.12)
i. Ustawić przewód elastyczny (1) i nałożyć uszczelkę (9) (Rys.12).
l. W razie potrzeby umieścić kątownik (5) (Rys.12)

Wysunąć wąż na tyle, na ile jest to konieczne, aby przewód powietrza pozostał pozostawał zamknięty między skrzydłami okna.

POLSKI

2.4 - INSTALACJA STAŁA

Klimatyzator może być również wyposażony w stałe otwory w szybie lub ścianie. Nie wolno blokować przepływu powietrza za pomocą kratek ochronnych lub innych elementów. Całkowity przekrój przepływu powietrza każdej osłony nie może być mniejszy niż 140 cm^2.

a. Umieścić końcówkę strony urządzenia (2) na elastycznym przewodzie (1), jak pokazano na Rys.8.
b. Wywiercić otwór w szkle lub ścianie o średnicy 127 mm na wysokości od podłogi 300 do 1200 mm (Rys.13).
c. Umieścić końcówkę (7) w otworze w ścianie i zaznaczyć punkty wiercenia (Rys. 14-a, 14-b).
d. Wymontować zacisk (7) i wywiercić otwory 6 mm (Rys. 14-c, 14-d).
e. Włożyć dostarczone kołki ustalające (10) do otworów (Rys. 14-e).
f. Umieścić końcówkę (7) w otworze w ścianie i zamocować ją śrubami (10) na wyposażaniu (Rys. 14-f, 14-g).
g. Włożyć końcówkę strony urządzenia (2) na otwór wylotu powietrza urządzenia (36), jak wskazano na rysunku 9.
h. Podłączyć drugi koniec przewodu elastycznego (1) do zacisku (7) (Rys.14-i).
i. Gdy urządzenie nie pracuje, założyć korek (7a) (Rys.14-h).

2.5 - PODŁĄCZENIE ELEKTRYCZNE

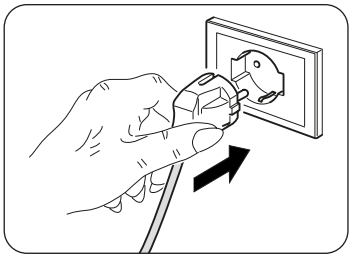

Urządzenie jest wyposażone w kabel zasilający z wtyczką.
Przed podłączeniem klimatyzatora upewnić się, że:

- Wartości napięcia i częstotliwości zasilania są zgodne z danymi wskazanymi na tabliczce znamionowej urządzenia.
- Kabel zasilający posiada skuteczne uziemienie i odpowiednie wymiary do maksymalnego poboru mocy przez klimatyzator.
- Zgodnie z krajowymi przepisami instalacyjnymi na zasilaniu urządzenia musi być zainstalowane odpowiednie wielobiegunowe urządzenie odłączające.
- Urządzenie powinno być zasilane wyłącznie z gniazdka kompatybilnego z dostarczoną wtyczką.

OSTRZEŻENIE
Kabel zasilający może być wymieniony wyłącznie przez serwis pomocy technicznej firmy Olimpia Splendid lub przez personel o podobnych kwalifikacjach.

POLSKI

2.6 - DRENAŻ

W zależności od sposobu użytkowania urządzenia, należy podłączyć rurę odprowadzającą skropliny.

2.6.a - Użytkowanie jako osuszacz

Aby prawidłowo korzystać z urządzenia, należy wykonać następujące czynności (rysunki 29 i 32):
a. Wyciągnąć korek (28).
b. Włożyć elastyczny przewód (12) na złącze.

Upewnić się, że końcówka węża spustowego (12) znajduje się nad studzienką ściekową lub w zbiorniku. Upewnić się, że wąż (12) nie jest zatkany.

c. Jeżeli konieczne, założyć końcówkę (13) na wąż do odprowadzania skroplin (12).

2.6.b - Zastosowanie jako pompa ciepła (tylko w odpowiednio przystosowanym modelu)

Aby prawidłowo korzystać z urządzenia, należy wykonać następujące czynności (rysunki 30 i 33):
a. Wyciągnąć korek (35).
b. Włożyć elastyczny przewód (12) na złącze.

Upewnić się, że końcówka węża spustowego (12) znajduje się nad studzienką ściekową lub w zbiorniku. Upewnić się, że wąż (12) nie jest zatkany.

c. Jeżeli konieczne, założyć końcówkę (13) na wąż do odprowadzania skroplin (12).

3 - UŻYTKOWANIE URZĄDZENIA

Tryby pracy klimatyzatora można wybrać za pomocą pilota zdalnego sterowania lub bezpośrednio na panelu sterowania. Odbiór wybranej funkcji jest potwierdzany sygnałem dźwiękowym „beep”.

3.1 - SYMBOLE I PRZYCISKI NA PANELU STEROWANIA (Rys.B)

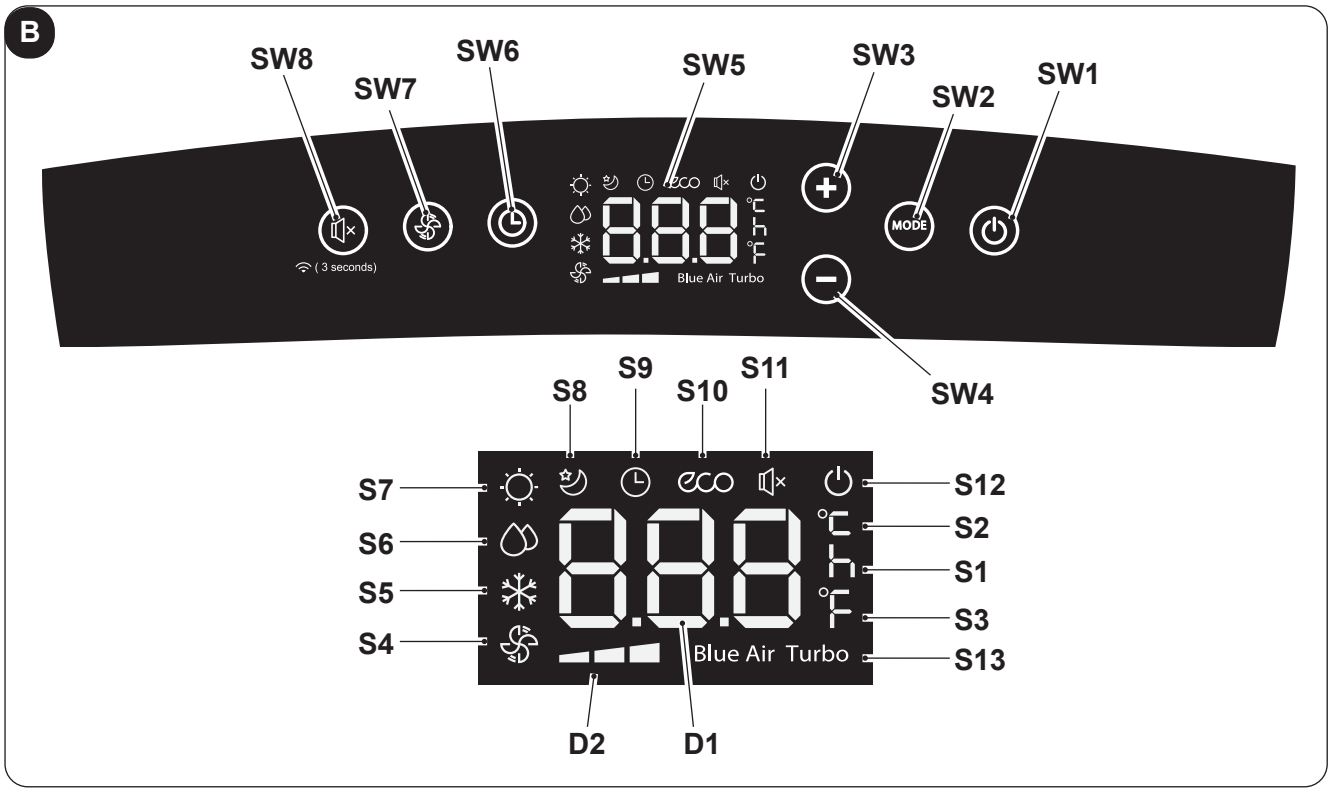

- **SW1**: ON/Stand-by;
- **SW2**: Wybór trybu pracy
  ECO - Blue air (auto) =>
  => tylko wentylator =>
  => osuszanie =>
  => ogrzewanie
  (aktywne tylko w wersji z pompą ciepła) => chłodzenie =>
  => chłodzenie turbo => ...
- **SW3**: Zwiększenie temperatury/opóźnienia
- **SW4**: Obniżenie temperatury/opóźnienia
- **SW5**: Wyświetlacz
- **SW6**: Potwierdzenie/anulowanie opóźnienia włączenia/wyłączenia jednostki
- **SW7**: Wybór prędkości wentylatora
  Prędkość minimalna => => Prędkość średnia => => Prędkość maksymalna => => Blue air (auto)
- **SW8**: Wyboru funkcji „SILENT” (cichy)/Wyszukiwanie Wireless

- **D1**: Temperatura ustawiona/Timer
- **D2**: Wskazanie prędkości wentylatora (patrz „SW7”)

- **S1**: Wskaźnik godziny
- **S2**: Wskaźnik temperatury °C
- **S3**: Wskaźnik temperatury F
- **S4**: Tryb tylko wentylatora
- **S5**: Tryb chłodzenia
- **S6**: Tryb osuszania
- **S7**: Tryb ogrzewania (aktywny tylko w wersji z pompą ciepła)
- **S8**: Tryb sleep
- **S9**: Tryb timer (zaprogramowane włączenie/wyłączenie)
- **S10**: Tryb automatyczny (ECO)
- **S11**: Funkcja „cichy” aktywna
- **S12**: Wskaźnik zasilanego elektrycznie urządzenia
- **S13**: Funkcja Turbo

3.2 - PRZYCISKI NA PILOCIE ZDALNEGO STEROWANIA (Rys.C)

C

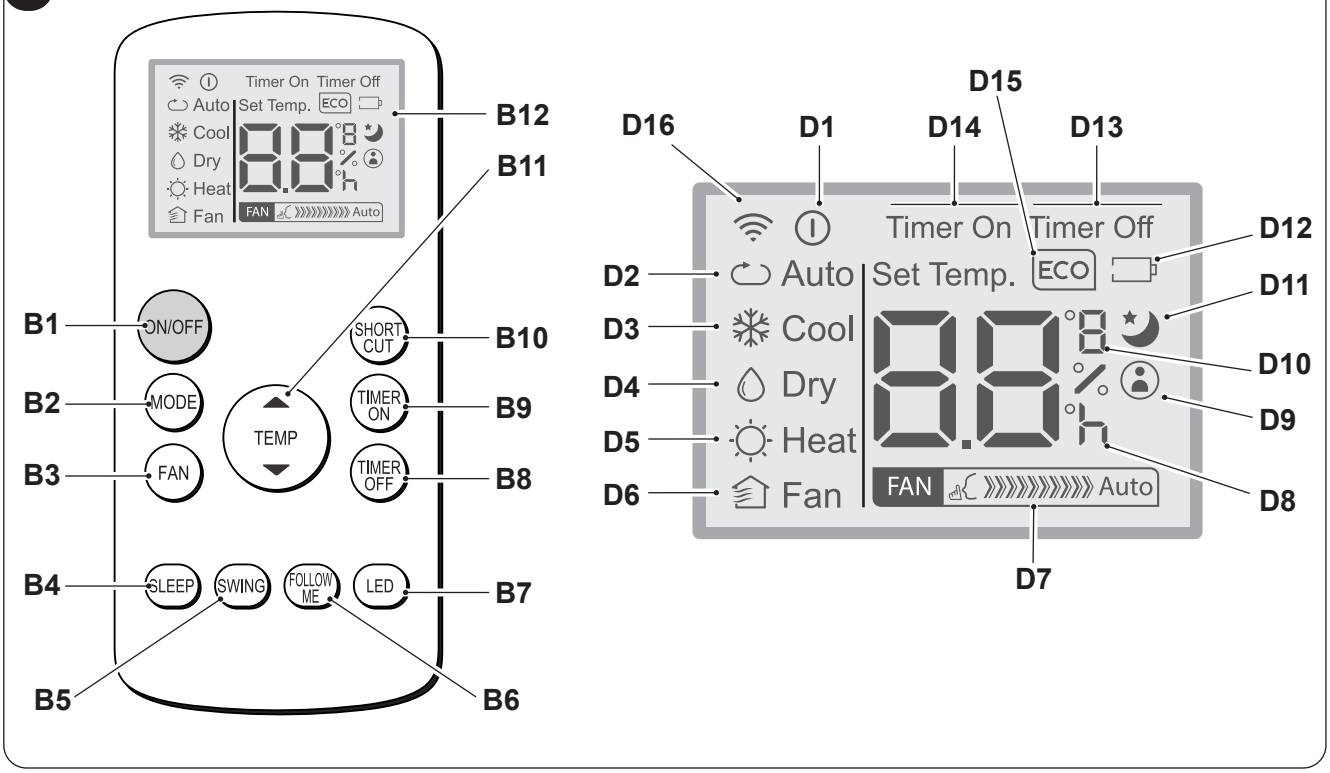

- **B1**: Przycisk on/off: włączanie/wyłączanie urządzenia
  - Symbol (D1) włączony: urządzenie Pracuje
  - Symbol (D1) wyłączony: urządzenie w trybie Stand-by
- **B2**: Wybór trybu pracy
  AUTO (Automatyczny) ECO =>
  => chłodzenie =>
  => osuszanie =>
  => ogrzewania (aktywny tylko w wersji z pompą ciepła) =>
  => tylko wentylator => ...
- **B3**: Wybór prędkości wentylatora
  Prędkość minimalna FAN =>
  => Prędkość średnia FAN =>
  => Prędkość maksymalna
  FAN =>
  => Auto FAN Auto
- **B4**: Aktywacja trybu SLEEP (ON/OFF)
- **B5**: NIEAKTYWNY
- **B6**: Aktywacja/dezaktywacja funkcji FOLLOW ME
- **B7**: Służy do aktywacji i dezaktywacji wyświetlacza na panelu sterowniczym urządzenia
- **B8**: Ustawienie zaprogramowanego wyłączenia jednostki
- **B9**: Ustawienie zaprogramowanego włączenia jednostki
- **B10**: Skrót (SHORT CUT)
- **B11**: Zwiększenie temperatury ▲
  Obniżenie temperatury ▼
- **B12**: Wyświetlacz

- **D1**: Wskaźnik pracującego urządzenia
- **D2**: Tryb automatyczny (ECO)
- **D3**: Tryb chłodzenia (COOL)
- **D4**: Tryb osuszania (DRY)
- **D5**: Tryb ogrzewania (HEAT) (aktywny tylko w wersji z pompą ciepła)
- **D6**: Tryb tylko wentylatora (FAN)
- **D7**: Wskazanie prędkości wentylatora (patrz „B3”)
- **D8**: Wskaźnik „godziny” zaprogramowanego włączenia/wyłączenia
- **D9**: Wskaźnik aktywnej funkcji „FOLLOW ME”
- **D10**: Wskaźnik temperatury °C (F)
- **D11**: Wskaźnik aktywnej funkcji „SLEEP”
- **D12**: Wskaźnik rozładowanej baterii pilota
- **D13**: Wskaźnik aktywnej funkcji „TIME OFF”
- **D14**: Wskaźnik aktywnej funkcji „TIME ON”
- **D15**: Wskaźnik aktywnej funkcji „ECO”
- **D16**: Sygnał transmisji pilota zdalnego sterowania

3.3 - OBSŁUGA PILOTA ZDALNEGO STEROWANIA



Dołączony do klimatyzatora pilot zdalnego sterowania jest narzędziem, które pozwala na wygodne korzystanie z urządzenia. Jest to przyrząd, z którym należy obchodzić się ostrożnie i w sposób szczególny:

- Unikać zamoczenia (nie czyścić wodą ani nie wystawiać na działanie czynników atmosferycznych).
- Nie dopuścić do upadku na podłogę lub mocnych uderzeń.
- Unikać bezpośredniego narażenia na światło słoneczne.

- ***Nie stosować starych i nowych baterii razem lub baterii różnych marek.***
- ***Nie zostawiać baterii w pilocie, jeżeli urządzenie nie będzie stosowane przez dłużej niż 2 miesiące.***

- ***Bezpośrednie światło słoneczne może zakłócać działanie odbiornika podczerwieni.***
- ***Trajektoria między pilotem a urządzeniem musi być wolna.***
- ***Jeżeli sygnał pochodzący z pilota może zakłócać działanie innego urządzenia, przenieść takie urządzenie w inne miejsce lub skontaktować się z serwisem obsługi Klienta.***
- ***Lampy elektroniczne i fluorescencyjne mogą zakłócać transmisję między pilotem a klimatyzatorem.***
- ***Jeżeli pilot nie będzie używany przez dłuższy okres czasu, należy wyjąć z niego baterie.***

3.3.a - Wkładanie baterii

Aby prawidłowo włożyć baterie należy:

a. Wysunąć pokrywkę komory na baterie (Rys.15).

b. Włożyć baterie do komory (Rys.15).

Przestrzegać prawidłowej biegunowości wskazanej na dnie komory.

c. Prawidłowo zamknąć pokrywkę (Rys.18).

POLSKI

3.3.b - Wymiana baterii

Baterie należy wymienić, gdy na wyświetlaczu pojawi się ikona ▭ .

Zawsze używać nowych baterii. Zastosowanie starych baterii lub innego rodzaju może spowodować nieprawidłowe działanie pilota.

- Do pilota zdalnego sterowania są niezbędne dwie suche baterie alkaliczne 1,5V (typu AAA) (Rys.16).

Po rozładowaniu wymienić obydwie baterie i zutylizować je w odpowiednich punktach zbiórki lub zgodnie z wymogami lokalnych przepisów.

- Jeśli pilot nie będzie używany przez kilka tygodni lub dłużej, wyjąć z niego baterie.
  Wyciek z baterii może spowodować uszkodzenie pilota.

Nie ładować ani otwierać baterii. Nie wrzucać baterii do ognia.
Mogą się palić lub spowodować wybuch.

Jeśli płyn z baterii dostanie się na skórę lub ubranie, należy dokładnie umyć czystą wodą. Nie używać pilota z bateriami, które się rozlały.
Substancje chemiczne zawarte w bateriach mogą powodować oparzenia lub inne zagrożenia dla zdrowia.

3.3.c - Pozycja pilota zdalnego sterowania

- Trzymać pilota w pozycji, z której sygnał może dotrzeć do odbiornika (24) urządzenia (maksymalna odległość wynosi ok. 8 metrów - z naładowanymi bateriami) (Rys.28). Obecność przeszkód (meble, zasłony, ściany itp.) pomiędzy pilotem a urządzeniem zmniejsza jego zasięg.

3.4 - UŻYTKOWANIE URZĄDZENIA

W celu użytkowania urządzenia, postępować według poniższych wskazówek.

Aby zapobiec ewentualnemu uszkodzeniu sprężarki, każdy rozruch jest opóźniony o 3 minuty od ostatniego wyłączenia.

3.4.a - Czynności wstępne

- ***Ustawić urządzenie na stabilnej, równej powierzchni, w odległości co najmniej 20/30 cm od ściany lub innego obiektu, aby zapewnić właściwą cyrkulację powietrza (Rys.1). Ustawić na powierzchni odpornej na działanie wody, ponieważ rozlana woda może uszkodzić meble lub podłogę.***
- ***Nie umieszczać urządzenia bezpośrednio na dywanie, ręczniku, kocu lub innych chłonnych powierzchniach.***
- ***Włożyć wtyczkę do gniazdka prądu. Urządzenie wyemituje sygnał dźwiękowy, a na wyświetlaczu pojawi się ikona ⏻ i temperatura w °C.***

Przed elektrycznym podłączeniem urządzenia upewnić się, że dane na tabliczce znamionowej odpowiadają danym sieci elektrycznej.

3.4.b - Włączanie/wyłączanie urządzenia

a. W celu uruchomienia urządzenia wcisnąć przycisk „**ON/OFF**" na pilocie zdalnego sterowania lub przycisk ⏻ na panelu sterowniczym.

b. Sygnał dźwiękowy zasygnalizuje, że urządzenie pracuje i nastąpi podniesienie klapy (23).

c. Na panelu sterowniczym włączy się ikona ⏻.

d. Jeśli urządzenie zostało włączone za pomocą pilota, na jego wyświetlaczu pojawi się ikona ⏻.

e. W przypadku dłuższego wyłączenia urządzenia, należy je wyresetować wyjmując wtyczkę z gniazdka, poczekać 5-10 sekund i ponowne ją włożyć; sygnał dźwiękowy zasygnalizuje, że urządzenie jest gotowe do pracy.

POLSKI

3.5 - TRYB AUTO (Automatyczny)

a. Po ustawieniu tego trybu, urządzenie automatycznie włączy funkcję CHŁODZENIA lub OGRZEWANIA (tylko w modelu z pompą ciepła), lub funkcję WENTYLATORA w zależności od temperatury otoczenia oraz tej ustawionej.
Temperatura otoczenia jest stale kontrolowana w celu osiągnięcia optymalnego komfortu w klimatyzowanym pomieszczeniu.

b. Tryb ten można wybrać poprzez jedno lub kilkakrotne wciśnięcie przycisku „**MODE**" (na pilocie lub panelu sterowniczym), dopóki na wyświetlaczu panelu sterowniczego nie pojawi się odpowiednia ikona **ECO** i **Blue Air** lub ikona **Auto** na wyświetlaczu pilota.

c. W trybie **AUTO** nie ma możliwości wyboru prędkości wentylatora.

3.6 - TRYB CHŁODZENIA (COOL)

a. W tym trybie urządzenie osusza i chłodzi pomieszczenie.
Tryb jest wybierany poprzez jedno lub kilkakrotne wciśnięcie przycisku „**MODE**" (na pilocie lub panelu sterowniczym), dopóki nie pojawi się odpowiednia ikona ❄ na wyświetlaczu.

b. W tym trybie wentylator jest zawsze włączony i można wybrać żądaną prędkość, wciskając przycisk „**FAN**" na pilocie lub przycisk ⊛ na panelu sterowniczym. Prędkość wentylatora jest przedstawiona w sposób pokazany w punkcie „3.1" (punkt SW7) i „3.2" (punkt B3).

c. Wartość zadana temperatury zawiera się w zakresie od 17°C do 30°C (62 F do 86 F) z wahaniami o 1°C i można ją ustawić za pomocą przycisków **+/-** na panelu sterowniczym lub przycisków ▲ ▼ na pilocie.

d. Po upływie określonego okresu czasu (maksymalnie trzech minut) od włączenia trybu pracy, sprężarka uruchomi się i urządzenie zaczynie chłodzić.

3.7 - TRYB CHŁODZENIA TURBO

- **Ta funkcja może być aktywowana tylko na panelu sterowniczym urządzenia.**

a. Można wybrać ten tryb poprzez jedno lub kilkakrotne wciśnięcie przycisku „**MODE**" na panelu sterowniczym, dopóki na wyświetlaczu nie pojawią się ikony ❄ i „**Turbo**".

b. Funkcja bezpośrednio ustawia urządzenie w trybie chłodzenia z temperaturą 17°C i maksymalną prędkością wentylatora w celu szybszego osiągnięcia ustawionej temperatury.

b. W tym trybie nie ma możliwości wyboru prędkości wentylatora ani regulacji temperatury.

d Aby wyłączyć funkcję, wcisnąć przycisk „**MODE**" na panelu sterowniczym lub wyłączyć urządzenie.

3.8 - TRYB OSUSZANIA (DRY)

a. Po ustawieniu tego trybu, urządzenie osusza pomieszczenie.
Tryb jest wybierany poprzez jedno lub kilkakrotne wciśnięcie przycisku „**MODE**" (na pilocie lub panelu sterowniczym), dopóki nie pojawi się odpowiednia ikona:
- ◌ na panelu sterowniczym - ◌ na wyświetlaczu pilota.

b. W trybie **DRY** nie ma możliwości wyboru prędkości wentylatora ani regulacji temperatury.
Silnik wentylatora pracuje na niskich obrotach.

c. W celu uzyskania jak najlepszego efektu osuszania, drzwi i okna powinny być zamknięte.
Nie umieszczać węża wylotu powietrza przy oknie.

d. Podłączyć wąż do odprowadzania skroplin (punkt 2.6.)

3.9 - TRYB WENTYLACJI (FAN)

a. Ustawienie urządzenia w takim trybie w żaden sposób nie wpływa na temperaturę ani na wilgotność powietrza w pomieszczeniu, utrzymuje je wyłącznie w obiegu.

b. Tryb jest wybierany poprzez jedno lub kilkakrotne wciśnięcie przycisku „**MODE**" (na pilocie lub panelu sterowniczym), dopóki na wyświetlaczu panelu lub pilota nie pojawi się odpowiednia ikona.
- ◌ ikona na panelu sterowniczym - ◌ ikona na wyświetlaczu pilota

c. W tym trybie wentylator jest zawsze włączony i można wybrać żądaną prędkość, wciskając przycisk „**FAN**" na pilocie lub przycisk ◌ na panelu sterowniczym.

d. Prędkość wentylatora jest przedstawiona na wyświetlaczu w sposób pokazany w punkcie „3.1" (punkt SW7) i „3.2" (punkt D7).

3.10 -TRYB OGRZEWANIA (HEAT)

(tylko w modelach z pompą ciepła)

a. Po ustawieniu tego trybu, urządzenie ogrzewa pomieszczenie.

b. Tryb jest wybierany poprzez jedno lub kilkakrotne wciśnięcie przycisku „**MODE**" (na pilocie lub panelu sterowniczym), dopóki nie pojawi się odpowiednia ikona ☼ na wyświetlaczu.

c. W tym trybie wentylator jest zawsze włączony i można wybrać żądaną prędkość, wciskając przycisk „**FAN**" na pilocie lub przycisk ◌ na panelu sterowniczym.
Prędkość wentylatora jest przedstawiona w sposób pokazany w punkcie „3.1" (punkt SW7) i „3.2" (punkt D7).

d. Wartość zadana temperatury zawiera się w zakresie od 17°C do 30°C (62 F do 86 F) z wahaniami o 1°C i można ją ustawić za pomocą przycisków **+/-** na panelu sterowniczym lub przycisków ▲ ▼ na pilocie.

e. Po upływie określonego okresu czasu (maksymalnie trzech minut) od włączenia trybu pracy, uruchomi się pompa ciepła i urządzenie zaczynie ogrzewać.

f. Podłączyć wąż do odprowadzania skroplin (punkt 2.6.)

3.11 -TRYB TIMER

a. Ten tryb umożliwia zaprogramowanie włączenia lub wyłączenia urządzenia.

b. Czas opóźnienia może być ustawiony, aktywowany i anulowany zarówno za pomocą pilota zdalnego sterowania jak i panelu sterowniczego.

3.11.a - Zaprogramowane włączanie

a. Gdy urządzenie znajduje się w trybie stand-by:

- Na panelu sterowniczym: - wcisnąć przycisk ⏲ i ustawić czas opóźnienia włączenia za pomocą przycisków +/-.
  - Aby uaktywnić funkcję, wcisnąć przycisk ⏲ lub poczekać ok. 5 sekund, dopóki ustawiony na wyświetlaczu czas nie przestanie migać (wyświetlacz powróci do wyświetlania temperatury otoczenia).

    Włączy się ikona 🕒 .
- Na pilocie zdalnego sterowania: - wcisnąć przycisk „**TIMERON**", aby wejść do funkcji, następnie jeden lub kilka razy wcisnąć przycisk „**TIMER ON**", do momentu ustawienia czasu opóźnienia włączenia.
  - Skierować pilota na urządzenie; sygnał dźwiękowy potwierdzi aktywację funkcji.
  - Na panelu sterowniczym włączy się ikona 🕒 a na wyświetlaczu pilota symbol „**Timer On**".

b. Po upływie ustawionego czasu urządzenie uruchomi się z ustawieniami (tryb, temperatura i prędkość wentylacji), które były aktywne przed wyłączeniem.

c. Czas można ustawić w odstępach 30-minutowych do 10 godzin i w odstępach 60-minutowych od 10 do 24 godzin.

d. Aktywacja urządzenia lub ustawienie timera na „**0.0h**" anuluje funkcję zaprogramowanego włączenia.

3.11.b - Zaprogramowane wyłączanie

a. Ustawić czas opóźnionego wyłączenia, gdy urządzenie pracuje.

- Na panelu sterowniczym: - wcisnąć przycisk ⏲ i ustawić czas opóźnienia wyłączenia pomocą przycisków +/-.
  - Aby uaktywnić funkcję, wcisnąć przycisk ⏲ lub poczekać ok. 5 sekund, dopóki ustawiony na wyświetlaczu czas nie przestanie migać (wyświetlacz powróci do wyświetlania temperatury otoczenia).

    Włączy się ikona 🕒 .
- Na pilocie zdalnego sterowania: - wcisnąć przycisk „**TIMER Off**", aby wejść do funkcji, następnie jeden lub kilka razy wcisnąć przycisk „**TIMER Off**", do momentu ustawienia czasu opóźnienia wyłączenia.
  - Skierować pilota na urządzenie; sygnał dźwiękowy potwierdzi aktywację funkcji.
  - Na panelu sterowniczym włączy się ikona 🕒 a na wyświetlaczu pilota symbol „**Timer Off**".

b. Po upływie ustawionego czasu urządzenie wyłączy się.

c. Czas można ustawić w odstępach 30-minutowych do 10 godzin i w odstępach 60-minutowych od 10 do 24 godzin.

d. Wyłączenie urządzenia lub ustawienie timera na „**0.0h**" anuluje funkcję zaprogramowanego wyłączenia.

3.12 -INNE FUNKCJE

3.12.a - Funkcja SILENT (cichy)

- **Ta funkcja może być aktywowana tylko na panelu sterowniczym urządzenia.**

a. Gdy urządzenie pracuje, wcisnąć przycisk SW8 (głośnik); wyświetli się symbol głośnika. Prędkość wentylacji zostanie automatycznie ustawiona na minimum.

b. Ponownie wcisnąć przycisk, aby dezaktywować funkcję.

3.12.b- Funkcja SLEEP

- **Ta funkcja jest aktywowana wyłącznie za pomocą pilota zdalnego sterowania.**
- **Funkcja nie jest dostępna w trybach Osuszania (DRY) i Tylko Wentylatora (FAN).**

a. Gdy urządzenie pracuje, wcisnąć przycisk „**SLEEP**" na pilocie zdalnego sterowania.

Na panelu sterowniczym i wyświetlaczu pilota pojawia się ikona 🌙 .

POLSKI

Urządzenie zmniejszy (w trybie chłodzenia) lub zwiększy (w trybie ogrzewania) ustawioną temperaturę o 1°C (1 lub 2 F) przez 30 minut.

b. Następnie urządzenie zmniejszy (w trybie chłodzenia) lub zwiększy (w trybie ogrzewania) ustawioną temperaturę o 1°C (1 lub 2 F) na kolejnych 30 minut.

c. Temperatura będzie utrzymywana przez 7 godzin zanim powróci do pierwotnie wybranej wartości. Po upływie takiego czasu urządzenie wznowi pracę zgodnie z pierwotnym programem.

d. Aby przerwać działanie funkcji, wcisnąć przycisk „**SLEEP**" na pilocie; ikona na panelu sterowniczym i wyświetlaczu pilota wyłączy się.

3.12.c - Funkcja FOLLOW ME

- **Ta funkcja jest aktywowana wyłącznie za pomocą pilota zdalnego sterowania.**
- **Funkcja nie jest dostępna w trybach Osuszania (DRY) i Tylko Wentylatora (FAN).**

W tej funkcji pilot zdalnego sterowania działa jak termostat.

a. Gdy urządzenie pracuje, wcisnąć przycisk „**FOLLOW ME**" na pilocie zdalnego sterowania.

b. Przejść wraz z pilotem w inny obszar pomieszczenia niż ten, w którym znajduje się urządzenie (maksymalna odległość 7-8 metrów), kierując go w stronę urządzenia i upewniając się, że nie ma między nimi żadnych przeszkód.

c. Ustawić żądaną temperaturę na pilocie; urządzenie będzie działać do momentu uzyskania w strefie, w której znajduje się pilot ustawionej na nim temperatury.

d. Pilot wysyła sygnał do urządzenia i jeśli w ciągu maksymalnie 7 minut nie nastąpi odpowiedź, funkcja zostanie wyłączona.

e. Aby wyłączyć funkcję, wcisnąć przycisk „**FOLLOW ME**" na pilocie zdalnego sterowania lub wyłączyć urządzenie.

3.12.d - Ustawienie jednostki miary temperatury

Można ustawić jednostkę miary temperatury otoczenia oraz temperatury ustawionej, wybierając **°C** (Celsjusz) lub **F** (Fahrenheit). Wykonać następujące czynności:

- Jednocześnie wcisnąć **na panelu sterowniczym** przyciski **+** i **-** na około trzy sekundy. Na wyświetlaczu panelu sterowniczego pojawia się żądana jednostka miary.
- **Na pilocie zdalnego** przytrzymać wciśnięty środkowy przycisk **TEMP** przez około trzy sekundy. Na wyświetlaczu pilota zdalnego sterowania pojawi się żądana jednostka miary.

Jednostkę miary należy zmienić zarówno na panelu sterowniczym jak i na pilocie zdalnego sterowania.

3.12.e - Kierunek przepływu powietrza

- **Ta funkcja jest aktywowana wyłącznie za pomocą pilota zdalnego sterowania.**

a. Podczas uruchamiania urządzenia klapa (23) otwiera się całkowicie.

b. Po wciśnięciu przycisku „**SWING**" na pilocie zdalnego sterowania klapa zaczyna się automatycznie oscylować.

c. Aby zatrzymać klapę w określonej pozycji, wcisnąć przycisk „**SWING**". Ponownie go wcisnąć, aby ponownie uruchomić wahanie kalpy.

3.12.f - Funkcja Short Cut

- **Ta funkcja jest aktywowana wyłącznie za pomocą pilota zdalnego sterowania.**

a. Gdy urządzenie pracuje w jakimkolwiek trybie, wciśnięcie przycisku „**SHORT CUT**" na pilocie przełącza je bezpośrednio do trybu „**AUTO**" z temperaturą ustawioną na 26°C (80 F).

3.12.g - Auto-Restart

a. Jeśli urządzenie wyłączy się z powodu awarii zasilania, po jego przywróceniu nastąpi ponowne automatyczne uruchomienie z poprzednimi ustawieniami.

3.12.h - Wireless

a. Po wciśnięciu SW8 na około 3 sekundy, uaktywnia się funkcja „Wireless", na wyświetlaczu pojawia się „**AP**" w oczekiwaniu na połączenie z urządzeniem.

W celu połączenia z siecią Wireless i skorzystania z Aplikacji, skonsultować załączoną instrukcje Wireless.

4 - KONSERWACJA I CZYSZCZENIE

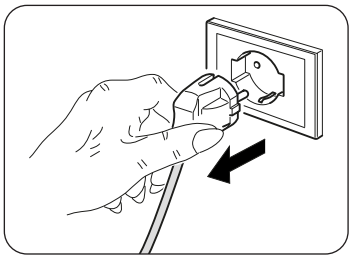

Przed przystąpieniem do czynności konserwacyjnych lub czyszczenia należy się upewnić, że wtyczka została wyjęta z gniazda.

Nie dotykać metalowych części urządzenia podczas wyjmowania filtra. Istnieje ryzyko zranienia ostrymi metalowymi krawędziami.

Nie używać wody do czyszczenia wewnętrznych części klimatyzatora. Woda może zniszczyć izolację co powoduje ryzyko porażenie prądem.

4.1 - CZYSZCZENIE

4.1.a - Czyszczenie urządzenia i pilota zdalnego sterowania

a. Do czyszczenia urządzenia i pilota zdalnego sterowania używać suchej szmatki.
b. Jeśli urządzenie jest bardzo zabrudzone można je wyczyścić szmatką zwilżoną w zimnej wodzie.

Nie używać szmatek nasączonych środkami chemicznymi lub antystatycznych do czyszczenia urządzenia.

Nie używać benzyny, rozpuszczalników, pasty polerskiej lub podobnych środków. Takie produkty mogą powodować pękanie lub deformację plastikowej powierzchni.

POLSKI

4.1.b - Konserwacja filtrów powietrza

System filtrujący składa się z filtra siatkowego (rys. 34 el. 27a) i szeregu dodatkowych filtrów, które można użyć według własnego uznania (rys. 34 el. 15).
Aby zagwarantować skuteczną filtrację powietrza w pomieszczeniach i prawidłowe działanie klimatyzatora, konieczne jest okresowe czyszczenie filtrów powietrza.

Należy wymieniać filtry dodatkowe po około 500 godzinach działania. W celu zagwarantowania prawidłowego działania systemu filtrującego zaleca się stosowanie wyłącznie oryginalnych części zamiennych.

4.1.c - Czyszczenie filtra powietrza

Zanieczyszczony filtr powietrza zmniejsza wydajność chłodzenia.
Dlatego należy go czyścić co dwa tygodnie.

a. Odczepić kratkę (27) wraz z filtrem (27a) i podnieść ją do góry, aby zdjąć z urządzenia (Rys.19).
b. Zdjąć filtr (27a) z kratki (27) (Rys.20).
c. Wyczyść filtr (27a) za pomocą odkurzacza lub umyć go wodą, a następnie wysuszyć w chłodnym miejscu.

Jeśli filtr (27a) jest uszkodzony, należy go wymienić.

d. Upewnić się, że filtr (27a) jest całkowicie suchy.
e. Umieścić filtr (27a) na kratce (27), pamiętając o jego ustawieniu w prawidłowej pozycji (Rys.22).
f. Odkurzyć ewentualne kłaczki z płytek (Rys. 21)
g. Umieścić kratkę (27) wraz z filtrem (27a) na korpusie urządzenia, upewniając się, że jest ona prawidłowo zaczepiona (Rys.23).

Nie używać urządzenia bez filtra (27a).

4.1.d - Czyszczenie filtr zasysania

Zanieczyszczony filtr zasysania zmniejsza wydajność urządzenia.
Dlatego należy go czyścić co dwa tygodnie.

a. Wyciągnąć filtr (30) bokiem (Rys.24).
b. Wyczyścić filtr (30) za pomocą odkurzacza lub umyć go wodą, a następnie wysuszyć w chłodnym miejscu.

Jeśli filtr (30) jest uszkodzony, należy go wymienić.

c. Upewnić się, że filtr (30) jest całkowicie suchy.
d. Prawidłowo umieścić filtr (30) w obudowie (Rys. 25).
e. Odkurzyć ewentualne kłaczki z kratki (Rys. 25).

Nie używać urządzenia bez filtra (30).

4.1.e - Porady na temat oszczędności energii

Oto kilka prostych wskazówek, jak ograniczyć zużycie energii:

- Zawsze utrzymywać filtry w czystości (patrz rozdział na temat konserwacji i czyszczenia).
- Drzwi i okna w klimatyzowanych pomieszczeniach powinny być zamknięte.
- Unikać przenikania promieni słonecznych do pomieszczenia (zaleca się stosowanie żaluzji lub rolet).
- Nie zasłaniać drogi przepływu powietrza (wlotu i wylotu) na urządzeniu; powoduje to nie tylko słabszą wydajność, ale również wpływa na prawidłowe działanie urządzenia i możliwość jego nieodwracalnego uszkodzenia.

4.2 - KONSERWACJA

Jeśli nie planuje się stosowania urządzenia przez dłuższy okres czasu, należy wykonać następujące czynności:

a. Uruchomić tryb tylko wentylatora na kilka godzin (około 1-2 godziny), aby wysuszyć wnętrze urządzenia.
b. Wyłączyć klimatyzator i odłączyć zasilanie.
c. Wyczyścić filtry powietrza.
d. Całkowicie spuścić skropliny.
e. Nawinąć kabel zasilający (34) w schowku kablowym (33) i włożyć wtyczkę do odpowiedniej wnęki (31) (Rys.31).
f. Wyjąć baterie z pilota zdalnego sterowania.

Przed ponownym uruchomieniem klimatyzatora sprawdzić:

a. Po dłuższym okresie bezczynności klimatyzatora należy wyczyścić filtry.
b. Sprawdzić, czy wylot lub wlot powietrza nie jest zatkany (zwłaszcza po długim okresie bezczynności klimatyzatora).

4.2.a - Odprowadzanie skroplin

Gdy skroplona woda znajdująca się na dolnej tacce osiągnie określony poziom, urządzenie wyemituje 8 razy sygnał dźwiękowy „beep"; na panelu sterowniczym wyświetla się „**P1**" i urządzenie przestaje działać (silnik wentylatora nadal pracuje). W takim przypadku:

a. Wyjąć wtyczkę z gniazdka zasilającego.
b. Ostrożnie przenieść urządzenie w odpowiednie miejsce, aby spuścić wodę.
c. Wyjąć korek spustowy (32) i korek gumowy (32a) (Rys.26).

Upewnić się, że korek spustowy (32) jest prawidłowo dokręcony, aby uniknąć wycieków wody.

d. Poczekać na spłynięcie całej wody.
e. Założyć gumowy korek (32a) i dokręcić korek spustowy (32) (Rys.27).
g. Włożyć wtyczkę do gniazdka zasilającego i uruchomić urządzenie, dopóki nie wyłączy się symbol „**P1**".

Jeśli błąd będzie się powtarzał, skontaktować się z Centrum Serwisowym.

4.2.b Kody błędów

Podczas pracy urządzenia mogą pojawić się usterki, które zatrzymują jego działanie. W takich przypadkach na panelu sterowniczym wyświetlane są kody błędów.

• **P1** Dolna tacka ociekowa jest pełna.
  • Opróżnić ją, postępując zgodnie z procedurą wskazaną w punkcie 4.2.a

---

• **F1** Czyszczenie filtrów.
  • Co 250 godzin pracy silnika wentylatora pojawia się komunikat **F1**.
  Przystąpić do czyszczenia filtrów (punkty 4.1.b - 4.1.c - 4.1.d) i wyzerować licznik godzin, przytrzymując przez 5 sekund przycisk „**ON/OFF**" na panelu sterowniczym urządzenia.

• **E1** Błąd czujnika temperatury otoczenia.
• **E2** Błąd czujnika temperatury parownika.
• **E3** Błąd czujnika temperatury skraplacza
• **E4** Błąd komunikacji panelem wyświetlacza.

W tych przypadkach:
a. odłączyć urządzenie elektrycznie
b. odczekać kilka minut
c. włożyć wtyczkę do gniazdka zasilającego
d. ponownie uruchomić urządzenie.

Jeżeli usterka nadal występuje, a kod usterki nie gaśnie, odłączyć przyrząd elektryczny i skontaktować się z Centrum Serwisowym.

5 - DANE TECHNICZNE

Dane techniczne znajdują się na tabliczce znamionowej dołączonej do produktu (Rys.2).

• Wymiary (szer. X wys. X głęb.)	490 x 765 x 425 mm
• Limit temperatury roboczej podczas Chłodzenia	17°C-35°C (62 F - 95 F)
• Limit temperatury roboczej podczas Osuszania	13°C-35°C (55 F - 95 F)
• Limit temperatury roboczej podczas Ogrzewania (pompa ciepła)	5°C-30°C (41 F - 86 F)
• Czynnik chłodniczy	R290

6 - SCHEMAT ELEKTRYCZNY

Schemat elektryczny wskazano na rysunku 35.

OPTIONAL ***Ten symbol oznacza, że element jest elementem dodatkowym.***

7 - NIEPRAWIDŁOWOŚCI I MOŻLIWE ROZWIĄZANIA

NIEPRAWIDŁOWOŚĆ	PRZYCZYNA	CO NALEŻY ZROBIĆ?
Urządzenie nie działa	Brak prądu Wtyczka jest wyjęta	Poczekać Włożyć wtyczkę do gniazdka zasilającego
Urządzenie nie włącza się	P1 Error Code --- W trybie CHŁODZENIA: temperatura w pomieszczeniu jest niższa od ustawionej	Tacka ociekowa na wodę jest pełna. Wyłączyć urządzenie, spuścić wodę z tacki ociekowej i ponownie uruchomić urządzenie --- Wyresetować temperaturę
Urządzenie działa tylko przez krótki okres czasu	Ustawiona temperatura jest zbyt zbliżona do temperatury otoczenia --- Na zewnętrznym wlocie powietrza znajdują się przeszkody	Obniżyć ustawioną temperaturę --- Usunąć przeszkody Skontaktować się z Centrum serwisowym
Urządzenie nie chłodzi prawidłowo	Filtry powietrza są zatkane kurzem, kłaczkami lub sierścią --- Wąż spustowy nie jest podłączony lub jest zatkany --- Niski poziom czynnika chłodniczego w urządzeniu --- Ustawiona temperatura jest zbyt wysoka --- Okna i drzwi w pokoju są otwarte --- Powierzchnia lokalu jest zbyt duża --- Wewnątrz pomieszczenia znajdują się źródła ciepła	Wyłączyć urządzenie i wyczyścić filtry zgodnie z instrukcją --- Wyłączyć urządzenie, odłączyć wąż, usunąć wszelkie przeszkody i ponownie podłączyć wąż --- Skontaktować się z centrum serwisowym w celu sprawdzenia urządzenia i uzupełnienia czynnika --- Obniżyć ustawioną temperaturę --- Upewnić się, że wszystkie okna i drzwi są zamknięte --- Ponownie sprawdzić obszar chłodzenia --- Jeśli to możliwe, usunąć źródła ciepła
Urządzenie jest głośne i nadmiernie wibruje	Powierzchnia, na której stoi urządzenie nie jest równa --- Filtry powietrza są zatkane kurzem, kłaczkami lub sierścią	Postawić urządzenie na płaskiej i równej powierzchni --- Wyłączyć urządzenie i wyczyścić filtry zgodnie z instrukcją
Urządzenie emituje nietypowy hałas	Taki hałas jest spowodowany przepływem czynnika chłodniczego wewnątrz urządzenia	Jest to zupełnie normalne
Podczas przenoszenia klimatyzatora wypływa woda	Klimatyzator jest przechylony lub położony	Przed przestawieniem usunąć wodę
W trybie chłodzenia, nocnym lub automatycznym nie można ustawić minimalnej prędkości	Ustawiona temperatura jest zbyt niska	Zachowanie klimatyzatora jest normalne

Unikać samodzielnej naprawy urządzenia.

Jeśli problem nie zostanie rozwiązany, skontaktować się z lokalnym sprzedawcą lub najbliższym centrum serwisowym. Należy podać szczegółowe informacje na temat usterki oraz model urządzenia.

INDEX GENERAL



0 - AVERTIZĂRI....2
0.1 - INFORMAȚII GENERALE....2
0.2 - SIMBOLURI....2
0.2.1 - Pictograme editoriale....2
0.3 - AVERTIZĂRI GENERALE....3
0.4 - FOLOSIRE PREVĂZUTĂ....5
0.5 - ZONE DE RISC....6
0.6 - AVERTIZĂRI PENTRU GAZUL REFRIGERANT R290....6

1 - DESCRIERE APARAT....11
1.1 - LISTA COMPONENTELOR FURNIZATE....11
1.2 - IDENTIFICAREA PĂRȚILOR PRINCIPALE....11

2 - INSTALARE....12
2.1 - TRANSPORTUL APARATULUI....12
2.2 - AVERTIZĂRI....12
2.3 - INSTALARE MOBILĂ....12
2.4 - INSTALARE FIXĂ....13
2.5 - CONECTARE ELECTRICĂ....13
2.6 - DRENAJ....13
2.6.a - Utilizare ca dezumidificator....13
2.6.b - Utilizare ca pompă de căldură (numai pentru modelul pregătit în acest sens)....13

3 - FOLOSIREA APARATULUI....14
3.1 - SIMBOLURI ȘI BUTOANE PANOU DE CONTROL....14
3.2 - BUTOANE TELECOMANDĂ....15
3.3 - FOLOSIREA TELECOMENZII....16
3.3.a - Introducerea bateriilor....16
3.3.b - Înlocuirea bateriilor....16
3.3.c - Poziția telecomenzii....16
3.4 - UTILIZAREA APARATULUI....17
3.4.a - Operațiuni preliminare....17
3.4.b - Pornire/Oprire aparat....17
3.5 - MOD AUTO (Automat)....17
3.6 - MOD RĂCIRE (COOL)....17
3.7 - MOD RĂCIRE TURBO....18
3.8 - MOD DEZUMIDIFICARE (DRY)....18
3.9 - MOD VENTILAȚIE (FAN)....18
3.10 - MOD ÎNCĂLZIRE (HEAT) (numai pentru modelul cu pompă de căldură)....18
3.11 - MOD TIMER....18
3.11.a - Pornire programată....19
3.11.b - Oprire programată....19
3.12 - ALTE FUNCȚII....19
3.12.a - Funcție SILENT (silențios)....19
3.12.b - Funcție SLEEP....19
3.12.c - Funcție FOLLOW ME....20
3.12.d - Setare unitate de măsură a temperaturii....20
3.12.e - Direcționarea fluxului de aer....20
3.12.f - Funcție Short Cut....20
3.12.g - Auto-Restart....20
3.12.h - Wireless....20

4 - ÎNTREȚINERE ȘI CURĂȚARE....21
4.1 - CURĂȚARE....21
4.1.a - Curăţarea aparatului şi a telecomenzii....21
4.1.b - Întreținerea filtrelor de aer....21
4.1.c - Curățarea filtrului de aer....21
4.1.d - Curățarea filtrului de aspirație....22
4.1.e - Sfaturi pentru economisirea energiei....22
4.2 - ÎNTREȚINERE....22
4.2.a - Evacuare apă de condens....22
4.2.b Coduri de eroare....23

5 - DATE TEHNICE....23

6 - SCHEMA ELECTRICĂ....23

7 - PROBLEME ȘI SOLUȚII POSIBILE....24

ROMÂNĂ

IMAGINI
Ilustrațiile sunt grupate în primele pagini ale manualului



0 - AVERTIZĂRI

0.1 - INFORMAȚII GENERALE

În primul rând, dorim să vă mulțumim că ați decis să alegeți un aparat produs de compania noastră.

0.2 - SIMBOLOGIE

Pictogramele prezentate în capitolul următor permit furnizarea rapidă și clară a informațiilor necesare pentru utilizarea corectă a aparatului în condiții de siguranță.

0.2.1 - Pictograme editoriale

	Indică faptul că documentul de față trebuie citit cu atenție înainte de instalarea și/ sau utilizarea aparatului.
	Indică faptul că documentul de față trebuie citit cu atenție înainte de orice operațiune de întreținere și/sau de curățare.
	Indică faptul că pot exista informații suplimentare în manualele anexate.
	Indică faptul că informațiile sunt disponibile în manualul de utilizare sau în manualul de instalare.
	Indică faptul că personalul responsabil cu asistența trebuie să manipuleze aparatul în conformitate cu manualul de instalare.
	Indică faptul că aparatul utilizează refrigerant inflamabil. Dacă agentul frigorific se scurge și este expus la o sursă externă de aprindere, există riscul de incendiu.
	Semnalează personalului în cauză că operațiunea descrisă prezintă, dacă nu este efectuată cu respectarea normelor de siguranță, riscul de a suferi un șoc electric.
	Semnalează personalului în cauză că operațiunea descrisă prezintă, dacă nu este efectuată cu respectarea normelor de siguranță, riscul de a suferi daune fizice.
	Semnalează personalului în cauză că operațiunea descrisă prezintă, dacă nu este efectuată cu respectarea normelor de siguranță, riscul de a suferi arsuri cauzate de contactul cu componente la temperaturi ridicate.
	Paragrafele precedate de acest simbol conțin informații și prescripții foarte importante, în special în ceea ce privește siguranța. Nerespectarea poate duce la: - pericol pentru securitatea operatorilor - pierderea garanției contractuale - declinarea răspunderii din partea companiei producătoare.
	Marchează acțiuni care nu trebuie făcute sub nicio formă.
	Semnalează personalului în cauză că acoperirea aparatului este interzisă pentru a preveni supraîncălzirea.

ROMÂNĂ

0.3 - AVERTIZĂRI GENERALE

CÂND UTILIZAȚI ECHIPAMENTE ELECTRICE, RESPECTAȚI MEREU PRECAUȚIILE DE SIGURANȚĂ DE BAZĂ PENTRU A REDUCE RISCURILE DE INCENDIU, ȘOCURILE ELECTRICE ȘI VĂTĂMĂRILE PERSOANELOR, INCLUSIV URMĂTOARELE:



Pentru a preveni eventuale daune ale compresorului, fiecare pornire este întârziată cu 3 minute față de ultima oprire.



1. **Document rezervat conform legii cu interzicerea reproducerii sau transmiterii către terți fără autorizarea explicită a companiei OLIMPIA SPLENDID. Aparatele pot suferi actualizări și, prin urmare, pot avea caracteristici diferite de cele prezentate, fără a aduce un prejudiciu textelor cuprinse în acest manual.**



2. **Citiți cu atenție manualul de față înainte de a efectua orice operațiune (instalare, întreținere, utilizare) și respectați cu strictețe ceea ce este descris în respectivele capitole.**



3. **Păstrați această broșură cu grijă pentru orice consultare ulterioară.**
4. **După îndepărtarea ambalajului, asigurați-vă că aparatul este intact; elementele ambalajului nu trebuie lăsate la îndemâna copiilor deoarece reprezintă surse potențiale de pericol.**
5. **COMPANIA PRODUCĂTOARE NU ÎȘI ASUMĂ RESPONSABILITATEA PENTRU DAUNELE CAUZATE PERSOANELOR SAU LUCRURILOR CA URMARE A NERESPECTĂRII NORMELOR CONȚINUTE ÎN MANUALUL DE FAȚĂ.**
6. **Compania producătoare își rezervă dreptul de a aduce modificări în orice moment la modelele sale, fără a schimba caracteristicile esențiale descrise în manualul de față.**



7. **Întreținerea echipamentelor de aer condiționat precum acesta ar putea fi periculoasă deoarece în interiorul acestui aparat există un gaz refrigerant sub presiune și componente electrice sub tensiune.**
   Prin urmare, toate intervențiile de întreținere (cu excepția curățării filtrelor) trebuie efectuate numai de către personal autorizat și calificat.
8. **Instalările efectuate fără respectarea avertismentelor furnizate în manualul de față și utilizarea fără respectarea limitelor de temperatură prescrise vor anula garanția.**
9. **Întreținerea ordinară a filtrelor, curățarea generală externă pot fi efectuate și de către utilizator, deoarece acestea nu implică operațiuni dificile sau periculoase.**
10. **În timpul montării și pentru fiecare operațiune de întreținere, este necesar să se respecte precauțiile menționate în manualul de față și pe etichetele aplicate pe interior sau pe aparat, precum și să se ia toate măsurile de precauție sugerate de bunul simț și de Reglementările de siguranță în vigoare la locul de instalare.**



11. **În cazul în care înlocuiți componentele, utilizați numai piese de schimb originale OLIMPIA SPLENDID.**



12. **Dacă aparatul ramâne nefolosit o perioadă îndelungată sau în camera cu aer conditionat nu se află nimeni, pentru a evita accidentele, este indicat să deconectați sursa de alimentare electrică.**



13. **Nu utilizați detergenți lichizi sau corozivi pentru curățarea aparatului, nu pulverizați apă sau alte lichide pe aparat deoarece acestea ar putea deteriora componentele din plastic sau ar putea chiar provoca șocuri electrice.**



14. **Nu udați aparatul și telecomanda.**
    Se pot cauza scurtcircuite sau incendii.



15. **În cazul unor anomalii de funcționare (de exemplu: zgomot anormal, miros neplăcut, fum, creștere anormală a temperaturii, scurgeri electrice, etc.) opriți imediat aparatul și deconectați ștecherul de la priză.**

În caz de reparații, contactați numai centrele de asistență tehnică autorizate de producător și solicitati utilizarea de piese de schimb originale. Nerespectarea indicațiilor de mai sus poate compromite siguranța aparatului.

16. **Nu lăsați aparatul de aer condiționat în funcțiune pe perioade lungi de timp dacă umiditatea este ridicată și ușile sau ferestrele sunt deschise. Umiditatea ar putea condensa și uda sau deteriora mobilierul.**
17. **Nu deconectați ștecherul în timpul funcționării. Risc de incendiu sau șocuri electrice.**
18. **Nu așezați obiecte grele sau calde pe aparat.**
19. **Înainte de conectarea electrică a aparatului, asigurați-vă că datele plăcuței corespund cu cele ale rețelei de distribuție electrică. Priza de curent trebuie să fie legată la pământ. Plăcuța (20) este amplasată pe părțile laterale ale aparatului (Fig.2).**
20. **Instalați aparatul conform instrucțiunilor producătorului. Instalarea incorectă poate cauza daune persoanelor, animalelor sau lucrurilor față de care producătorul nu poate fi considerat responsabil.**
21. **În caz de incompatibilitate între priză și ștecherul aparatului, solicitați înlocuirea prizei cu alta de tip adecvat de către personal calificat profesional care să se asigure că secțiunea cablurilor prizei este adecvată pentru puterea absorbită de aparat. În general, utilizarea adaptoarelor și/sau prelungitoarelor nu este recomandată; dacă nu se poate evita utilizarea acestora, trebuie să se respecte normele de siguranță în vigoare și intensitatea curentului (A) nu trebuie să fie mai mică decât intensitatea maximă a aparatului.**
22. **Acest aparat nu este conceput pentru a funcționa prin intermediul unui temporizator extern sau cu un sistem separat de telecomandă.**
23. **Utilizați și transportați aparatul întotdeauna numai în poziție verticală.**
24. **Nu blocați în niciun fel grilajele de intrare și evacuare a aerului.**
25. **Nu introduceți obiecte străine în grilajele de intrare și evacuare a aerului, deoarece există riscul de șocuri electrice, incendiu sau deteriorare a aparatului.**
26. **Nu utilizați aparatul:**
    - **cu mâinile ude sau umede;**
    - **cu picioarele goale.**
27. **Nu trageți de cablul de alimentare sau de aparat pentru a scoate ștecherul din priză.**
28. **Nu utilizați aparatul sub lumina directă a soarelui sau lângă surse de căldură, cum ar fi soba, caloriferul sau radiatorul (Fig.3)**
29. **Nu utilizați aparatul în apropierea aparatelor cu gaz (Fig.3)**
30. **Așezați întotdeauna aparatul pe o suprafață stabilă, plană și netedă.**
31. **Lăsați cel puțin 30cm de spațiu liber pe părțile laterale și 20cm în spatele aparatului și lăsați cel puțin 30cm de spațiu liber deasupra aparatului (Fig.1).**
32. **Nu așezați aparatul în apropierea unei prize electrice (Fig.4).**
33. **Accesul la priză trebuie să fie simplu, astfel încât ștecherul să poată fi deconectat cu ușurință în caz de urgență.**
34. **Nu manipulați ștecherul cu mâinile ude.**
35. **Nu îndoiți excesiv, nu răsuciți, nu trageți și nu deteriorați cablul de alimentare.**
36. **Nu întindeți cablul de alimentare sub covoare, pături sau ghidaje. Aranjați cablul în zone fără trafic pentru a evita împiedicarea.**
37. **Deconectați cablul când aparatul nu este utilizat pentru o perioadă lungă de timp și/ sau când nimeni nu este acasă.**
38. **Nu utilizați aparatul în medii deosebit de umede (baie, bucătărie, etc.).**
39. **Nu utilizați aparatul în aer liber sau pe suprafețe umede. Evitați vărsarea de lichide pe aparat. Nu utilizați aparatul lângă chiuvete sau robinete.**
40. **Nu scufundați aparatul în apă sau alte lichide.**
41. **Curățați aparatul cu o cârpă umedă; nu utilizați produse sau materiale abrazive. Pentru curățarea filtrelor, consultați paragraful corespunzător.**
42. **Cea mai frecventă cauză a supraîncălzirii este depunerea de praf sau puf în aparat. Îndepărtați în mod regulat aceste acumulări prin deconectarea aparatului de la priză și aspirarând grilajele.**
43. **Nu utilizați aparatul în medii cu schimbări semnificative de temperatură, deoarece în**

interiorul acestuia se poate forma condens.

44. Instalați aparatul la cel puțin 2 metri distanță față de alte aparate electronice (TV, radio, computer, dvd, etc.) pentru a evita interferențele (Fig.6).
45. Nu utilizați aparatul dacă în încăpere a fost pulverizat recent insecticid pe bază de gaz sau dacă există dispozitive de aromaterapie, vapori chimici sau reziduuri uleioase.
46. Nu utilizați aparatul fără filtrele poziționate corect.
47. Demontarea, repararea sau transformarea de către o persoană neautorizată ar putea cauza daune grave și anula garanția producătorului.
48. Nu utilizați aparatul în caz de defecțiune sau funcționare defectuoasă, în cazul în care cablul sau ștecherul sunt deteriorate sau dacă a fost scăpat sau deteriorat în vreun fel. Opriți aparatul, deconectați ștecherul de la priză și efectuați verificarea din partea unui personal calificat profesional.
49. Nu demontați și nu faceți nicio modificare la aparat.
50. Repararea pe cont propriu a aparatului este extrem de periculoasă.
51. Dacă decideți să nu mai utilizați un aparat de acest tip, vă recomandăm să îl scoateți din uz prin tăierea cablului de alimentare, după ce ați scos ștecherul din priză. De asemenea, se recomandă să se transforme în elemente inofensive acele părți ale aparatului care ar putea constitui un pericol, în special pentru copiii care ar putea folosi aparatul scos din uz pentru a se juca.
52. Pentru procesul de dezghețare și pentru curățarea aparatului, nu folosiți alte instrumente decât cele recomandate de compania producătoare.
53. Aparatul este echipat cu un protector termic care protejează placa electronică în caz de supraîncălzire. În cazul în care intervine această protecție, deconectați ștecherul de la priză și așteptați până când aparatul se răcește complet (cel puțin 20 - 30 de minute), apoi reconectați ștecherul la priză și reporniți aparatul. Dacă aparatul nu repornește, deconectați ștecherul de la priză și contactați un Centru de Asistență.
54. Frecvență de transmisie: 2412-2472 Mhz
    Putere maximă transmisă: <20dBm
55. Acest aparat poate fi conectat numai la o sursă de alimentare cu o impedanță a sistemului de maximum 0,363 Ω. Dacă este necesar, consultați furnizorul de energie electrică pentru informații privind impedanța sistemului.
56. Opriți produsul când nu este utilizat.
57. Pentru informații despre fixarea aparatului pe suport, consultați instrucțiunile de instalare.
58. SIGURANȚĂ: 3.15A/250VAC Siguranță lentă.
59. Conductele conectate la un aparat nu trebuie să conțină o sursă potențială de aprindere.

0.4 - FOLOSIRE PREVĂZUTĂ

- Aparatul de aer condiționat trebuie utilizat exclusiv pentru a produce aer cald * sau aer rece sau pentru a dezumidifica aerul (opțional) cu unicul scop de a face temperatura ambientală confortabilă.
- Acest aparat este destinat numai pentru uz casnic sau de aceeași natură.
- Folosirea necorespunzătoare a aparatului implicând orice daune cauzate persoanelor, lucrurilor sau animalelor exonerează OLIMPIA SPLENDID de orice răspundere.

0.5 - ZONE DE RISC

- **Aparatele de aer condiționat nu trebuie instalate în medii cu prezență de gaze inflamabile, gaze explozive, în medii foarte umede (spălătorii, sere, etc.), sau în încăperi în care există alte utilaje care generează o sursă puternică de căldură, în apropiere de o sursă de apă sărată sau apă sulfuroasă.**
- **NU folosiți gaz, benzină sau alte lichide inflamabile în apropierea aparatului de aer condiționat.**
- **Utilizați numai componentele furnizate prin dotare (a se vedea paragraful 1.1). Utilizarea pieselor non-standard poate cauza scurgeri de apă, șocuri electrice, incendii și răni sau daune materiale.**

Acest produs trebuie utilizat numai în conformitate cu specificațiile indicate în manualul de față. Orice utilizare diferită de cea specificată poate cauza vătămări grave. COMPANIA PRODUCĂTOARE NU ÎȘI ASUMĂ RESPONSABILITATEA PENTRU DAUNELE CAUZATE PERSOANELOR SAU LUCRURILOR CA URMARE A NERESPECTĂRII NORMELOR CONȚINUTE ÎN MANUALUL DE FAȚĂ.

*** Numai pentru versiunea cu pompă de căldură**

0.6 - AVERTIZĂRI PENTRU GAZUL REFRIGERANT R290

1. **APARATUL CONȚINE GAZ R290 (CLASA DE INFLAMABILITATE A3)**
2. **APARATUL TREBUIE DEPOZITAT ÎNTR-O ÎNCĂPERE BINE VENTILATĂ, UNDE DIMENSIUNEA ÎNCĂPERII CORESPUNDE MĂSURILOR SPECIFICATE PENTRU UTILIZAREA APARATULUI.**
3. **APARATUL TREBUIE INSTALAT, UTILIZAT ȘI CONSERVAT ÎNTR-O ÎNCĂPERE CU O SUPRAFAȚĂ MAI MARE DECÂT CEA DIN TABEL.**

Cantitate de gaz R290 în Kg (vezi eticheta de date de pe aparat)	0,180	0,190	0,200	0,210	0,220	0,230	0,240	0,250	0,260
Dimensiunea minimă a încăperii pentru utilizare și depozitare (m^2)	9	10	10	11	11	12	12	12	13

4. **ACEST APARAT CONȚINE O CANTITATE DE GAZ REFRIGERANT R290 EGALĂ CU CEA INDICATĂ PE ETICHETA DATE DE PE APARAT.**
5. **APARATUL TREBUIE DEPOZITAT ÎNTR-O ÎNCĂPERE ÎN CARE SĂ NU EXISTE SURSE DE APRINDERE CARE FUNCȚIONEAZĂ CONTINUU (DE EXEMPLU: FLĂCĂRI DESCHISE, APARATE PE GAZ ÎN FUNCȚIUNE SAU SUPRAFEȚE FIERBINȚI ALE UNOR ÎNCĂLZITOARE ELECTRICE ÎN FUNCȚIUNE).**
6. **Nu perforați și nu ardeți.**
7. **Rețineți că refrigeranții pot fi inodori.**
8. **R290 este un refrigerant care respectă directivele europene de mediu. Nu perforați nicio parte a circuitului refrigerantului.**
9. **Nu utilizați mijloace pentru accelerarea procesului de dezghețare sau pentru curățare, cu excepția celor recomandate de producător.**
10. **Pentru dezghețarea și curățarea aparatului, nu folosiți alte instrumente decât cele recomandate de producător.**
11. **Dacă aparatul este instalat, utilizat sau conservat într-o zonă neaerisită, încăperea trebuie proiectată astfel încât să prevină acumularea de scurgeri de refrigerant din cauza radiatoarelor electrice, a sobelor sau a altor surse de aprindere.**
12. **Respectați normele naționale privind gazul.**
13. **Păstrați orificiile de ventilație neblocate.**
14. **Aparatul trebuie depozitat astfel încât să se evite daunele mecanice.**
15. **Orice persoană care lucrează pe sau în interiorul unui circuit refrigerant trebuie să dețină un**

certificat valabil care să ateste competența acelei persoane de a manipula refrigeranții în siguranță, în conformitate cu o specificație de evaluare recunoscută la nivel de sector.

16. Toate operațiunile de funcționare care afectează dispozitivele de securitate trebuie să fie efectuate de personal specializat. Operațiunile de întreținere și reparație care necesită asistența unui alt personal specializat trebuie efectuate sub supravegherea unei persoane competente în materie de utilizare a refrigeranților inflamabili.

- **Urmați cu atenție instrucțiunile pentru a manipula, instala, curăța și repara aparatul de aer condiționat, pentru a evita deteriorarea sau pericolele. În interiorul aparatului de aer condiționat se utilizează un agent frigorific inflamabil. În timpul întreținerii sau la eliminarea aparatului de aer condiționat, agentul frigorific R290 trebuie să fie recuperat corect și nu trebuie să fie evacuat direct în atmosferă.**
- **Nu trebuie să existe flăcări deschise sau dispozitive precum întrerupătoare care ar putea genera scântei/arcuri electrice în apropierea aparatului de aer condiționat, pentru a preveni aprinderea agentului frigorific inflamabil utilizat.**

17. TRANSPORTUL ECHIPAMENTELOR CARE CONȚIN REFRIGERANȚI INFLAMABILI
Consultaţi reglementările privind transportul.
18. MARCAREA ECHIPAMENTELOR CU SIMBOLURI
Consultați reglementările locale.
19. ELIMINAREA ECHIPAMENTELOR CARE UTILIZEAZĂ REFRIGERANȚI INFLAMABILI
Consultați reglementările naționale.
20. DEPOZITAREA ECHIPAMENTELOR/DISPOZITIVELOR
Depozitarea echipamentului trebuie să respecte instrucțiunile producătorului.
21. DEPOZITAREA ECHIPAMENTULUI AMBALAT (NEVÂNDUT)
Ambalajul trebuie construit astfel încât deteriorarea mecanică a echipamentului din interiorul acestuia să nu provoace o pierdere de refrigerant.
Numărul maxim de părți ale echipamentului care pot fi depozitate împreună este indicat de reglementările locale. Producătorul trebuie să specifice alte surse potențiale de funcționare continuă, despre care se știe că pot cauza aprinderea agentului frigorific utilizat. Aparatul trebuie să fie depozitat astfel încât să se evite deteriorarea mecanică.
22. INFORMAȚII PRIVIND ÎNTREȚINEREA

a) Controale ale zonei
Înainte de a începe să efectuați operațiuni la sistemele care conțin refrigeranți inflamabili, trebuie efectuate controale de siguranță pentru a vă asigura că riscul de aprindere este minim. Respectați următoarele măsuri de precauție pentru a efectua orice operațiuni de reparație la sistemul refrigerant înainte de a-l folosi.

b) Procedura de lucru
Lucrările trebuie efectuate sub control pentru a minimiza riscul prezenței de gaz sau vapori inflamabili în timpul executării acestora.

c) Zona de lucru generală
Tot personalul responsabil de întreținere și ceilalți operatori prezenți în zona de lucru trebuie să fie instruiți cu privire la natura lucrărilor în curs. Evitați să lucrați în spații limitate.

d) Verificarea prezenței refrigerantului
Zona trebuie controlată utilizând un detector de refrigerant adecvat înainte și în timpul lucrărilor pentru a vă asigura că operatorul este conștient de prezența atmosferelor potențial inflamabile. Asigurați-vă că echipamentul pentru detectarea scurgerilor este adecvat pentru folosirea cu refrigeranți inflamabili, respectiv că nu produce scântei, este etanșat corespunzător sau intrinsec sigur.

e) Prezenţa stingătoarelor de incendiu
În cazul în care trebuie efectuată orice lucrare la cald asupra echipamentului de refrigerare sau asupra oricărei părți asociate cu acesta, trebuie să fie disponibil echipamentul adecvat antiincendiu. Păstrați întotdeauna un stingător cu pulbere uscată sau CO2 lângă zona de încărcare.

f) Absenţa surselor inflamabile
Toți operatorii care efectuează lucrări la sistemul de refrigerare care implică expunerea unei țevi care conține sau a conținut refrigerant inflamabil nu trebuie să utilizeze sursele inflamabile astfel încât să cauzeze un incendiu sau o explozie. Toate sursele inflamabile posibile, inclusiv consumul de țigări, trebuie ținute suficient de departe de locul de instalare, reparare, îndepărtare și eliminare când refrigerantul inflamabil ar putea fi eliberat în spațiul înconjurător. Înainte de începerea lucrărilor, zona din jurul echipamentului trebuie examinată pentru a vă asigura că nu există elemente

inflamabile sau riscuri de aprindere. Utilizați semnalizare antifum.

g) Zonă ventilată
Asigurați-vă că zona de instalare este în aer liber sau ventilată adecvat înainte de a porni sistemul sau de a efectua orice lucrare la cald. Gradul de ventilație trebuie să fie prezent pe toată perioada în care se efectuează lucrarea. Ventilația trebuie să poată dispersa în siguranță orice refrigerant eliberat și, de preferință, să-l scoată în exterior în atmosferă.

h) Controale pe echipamentul de refrigerare
Atunci când componentele electrice sunt înlocuite, acestea trebuie să fie adecvate pentru folosire și să respecte specificațiile indicate. Instrucțiunile producătorului privind întreținerea și asistența trebuie întotdeauna respectate. Dacă aveți îndoieli, consultați serviciul tehnic al producătorului pentru asistență. Următoarele controale trebuie efectuate pe instalații care utilizează refrigeranți inflamabili: controlați dacă încărcătura reală de agent frigorific este conformă cu dimensiunile încăperii în care sunt instalate piesele care conțin agent frigorific; dacă sistemul și orificiile de ventilatie funcționează corect și să nu fie blocate; dacă utilizați un circuit refrigerant, verificați prezența refrigerantului în circuitul secundar; dacă marcajul aplicat pe aparat este încă vizibil și lizibil. Marcajele și semnalizările care nu pot fi citite trebuie să fie corectate; dacă furtunele și componentele de refrigerare sunt instalate într-o poziție în care este puțin probabil să fie expuse la orice substanță care ar putea coroda componentele care conțin refrigerant, cu excepția cazului în care aceste componente sunt realizate dintr-un material intrinsec rezistent la coroziune sau dacă sunt protejate corespunzător împotriva acesteia.

i) Controale pe aparatele electrice
Reparația și întreținerea componentelor electrice trebuie să includă controale inițiale de siguranță și proceduri de inspecție a componentelor. În cazul unei defecțiuni care ar putea compromite siguranța, nu alimentați electric circuitul până când defecțiunea nu a fost rezolvată în mod adecvat. Utilizați o soluție temporară adecvată dacă defecțiunea nu poate fi rezolvată imediat și funcționarea trebuie să continue. Această situație trebuie raportată proprietarului echipamentului pentru ca toate părțile să fie informate. Controalele inițiale de siguranță includ: controlul condensatoarelor ca să fie descărcate: acest control trebuie efectuat în regim de siguranță pentru a evita scânteile; controlul componentelor electrice și cablurilor sub tensiune ca să nu fie expuse în timpul încărcării, resetării sau epurării sistemului; verificați continuitatea conexiunii de legare la pământ.

23. REPARARE COMPONENTE SIGILATE

a) În timpul reparării componentelor sigilate, toate sursele de alimentare electrică trebuie deconectate de la echipamentul pe care trebuie să se lucreze înainte de a îndepărta orice capac sigilat, etc. În cazul în care este absolut necesar să existe alimentare electrică pe echipament în timpul reparării, un dispozitiv de detectare a scurgerilor care să funcționeze permanent trebuie poziționat în punctul cel mai critic pentru a alerta operatorul cu privire la o situație potențial periculoasă.

b) Acordați o atenție deosebită următoarelor indicații pentru a vă asigura că nu există o modificare a capacului într-un mod care să afecteze nivelul de siguranță atunci când se lucrează la componentele electrice.
Acestea includ deteriorarea cablurilor, numărul excesiv de conexiuni, terminale neconforme cu specificațiile originale, deteriorarea garniturilor, montarea necorespunzătoare a presetupelor, etc. Asigurați-vă că echipamentul este montat în siguranță. Asigurați-vă că garniturile sau materialele de etanșare nu sunt deteriorate în așa fel încât să nu mai poată împiedica pătrunderea atmosferelor inflamabile. Piesele de schimb trebuie să respecte specificațiile producătorului.

☞ Utilizarea sigilantului siliconic ar putea afecta eficacitatea anumitor tipuri de sisteme de detectare a pierderilor. Componentele intrinsec sigure nu trebuie să fie izolate înainte de a lucra pe acestea.

24. REPARAREA COMPONENTELOR INTRINSEC SIGURE
Nu aplicați nicio sarcină inductivă și capacitativă permanentă pe circuit fără a vă asigura că nu depășește tensiunea și curentul maxim admise pentru echipamentul utilizat. Componentele intrinsec sigure sunt singurele pe care se poate opera sub tensiune în prezența unei atmosfere inflamabile. Sistemul de testare trebuie să fie la amperajul corect. Înlocuiți componentele numai cu piese de schimb indicate de producător. Alte părți decât cele indicate ar putea cauza aprinderea refrigerantului în atmosferă după o scurgere.

25. CABLARE
Controlați uzura, coroziunea, presiunea excesivă, vibrațiile, marginile ascuțite sau orice alte efecte ambientale negative ale cablajului. Pe parcursul controlului, țineți cont și de efectele îmbătrânirii sau ale vibrației constante cauzate de elemente precum compresoarele sau ventilatoarele.
26. DETECTARE REFRIGERANȚI INFLAMABILI
Este complet exclusă utilizarea surselor potențiale de aprindere pentru a detecta scurgerile de refrigerant. Nu utilizați flăcări de sudură (sau orice alt sistem de detectare care utilizează o flacără deschisă).
27. METODE DE DETECTARE PIERDERI
Următoarele metode de detectare a scurgerilor sunt considerate acceptabile pentru sistemele care conțin refrigeranți inflamabili. Utilizați detectoare de scurgeri electronice pentru refrigeranți inflamabili, chiar dacă sensibilitatea poate să nu fie adecvată sau ar putea fi necesar să fie recalibrate. (Echipamentul de detectare trebuie calibrat într-o zonă în care nu există refrigerant.) Asigurați-vă că detectorul nu este o sursă potențială de aprindere și că este potrivit pentru refrigerantul utilizat. Echipamentul de detectare a scurgerilor trebuie setat la un procent de LFL al refrigerantului și trebuie calibrat în funcție de refrigerantul utilizat și procentul corespunzător de gaz (maximum 25%) este confirmat. Fluidele de detectare a scurgerilor pot fi utilizate cu majoritatea refrigeranților, dar trebuie evitată utilizarea detergenților care conțin clor, deoarece clorul ar putea reacționa cu refrigerantul și coroda țevile de cupru.
NOTĂ: exemple de fluide pentru detectarea scurgerilor includ:
- metoda cu bule
- agenți fluorescenți
Dacă se suspectează o scurgere, toate flăcările deschise trebuie îndepărtate/stinse. Dacă se detectează o scurgere de refrigerant care necesită sudare, recuperați tot refrigerantul din sistem sau izolați-l (prin intermediul supapelor de interceptare) într-o parte a sistemului departe de scurgere. Consultați următoarele instrucțiuni pentru îndepărtarea agentului frigorific.
28. ÎNDEPĂRTARE ȘI GOLIRE
Utilizați proceduri convenționale atunci când lucrați pe circuitul refrigerant pentru a efectua reparații sau din orice alt motiv. În ciuda acestui fapt, este important să fie respectate cele mai bune practici deoarece trebuie luată în considerare inflamabilitatea. Respectați următoarea procedură:
- Îndepărtați refrigerantul;
- Epurați circuitul cu gaz inert (opțional pentru A2L);
- Goliți (opțional pentru A2L);
- Epurați din nou cu gaz inert (opțional pentru A2L);
- Deschideți circuitul prin tăiere sau sudare.

Încărcarea cu refrigerant trebuie restabilită în cilindrii de recuperare corespunzători. Sistemul trebuie purjat cu OFN (azot fără oxigen) pentru a face aparatul sigur pentru agentul frigorific inflamabil. Poate fi necesar să repetați această procedură de mai multe ori. Nu folosiți aer comprimat sau oxigen pentru această operațiune. Purjarea trebuie să fie efectuată prin umplerea vidului din sistem cu OFN și prin continuarea umplerii acestuia până când se atinge presiunea de lucru, apoi prin eliminarea OFN în atmosferă și, în final, prin readucerea sistemului la starea de vid. Repetați procesul până când nu mai rămâne refrigerant în interiorul sistemului. Când se utilizează ultima încărcare OFN, sistemul trebuie adus la presiunea atmosferică pentru a putea fi utilizat. Această operațiune este absolut vitală dacă este necesar să se efectueze operațiuni de sudare pe țevi. Asigurați-vă că ieșirea pompei de vid nu se află în apropierea unor surse potențiale de aprindere și că există ventilație.
29. PROCEDURI DE ÎNCĂRCARE
În plus față de procedurile convenționale de încărcare, respectați următoarele cerințe. Asigurați-vă că nu are loc contaminarea diferiților refrigeranți la încărcarea echipamentului. Țevile trebuie să fie cât mai scurte posibil pentru a reduce la minim cantitatea de refrigerant din interiorul acestora. Cilindrii trebuie să fie în poziție verticală, într-o poziție adecvată, conform instrucțiunilor. Asigurați-vă că sistemul de refrigerare este împământat înainte de a-l încărca cu refrigerant. Etichetați sistemul odată încărcat (dacă nu a fost deja făcut). Acordați o atenție maximă pentru a nu supraîncărca sistemul de refrigerare. Testați presiunea cu OFN înainte de a reîncărca sistemul. Efectuați testul de scurgere al sistemului la sfârșitul sarcinii, dar înainte de punerea în funcțiune. Trebuie efectuat un alt test de scurgere înainte de a părăsi locul de instalare.
30. SCOATEREA DIN FUNCȚIUNE
Înainte de a efectua această procedură, este esențial ca tehnicianul să fie familiarizat cu echipamentul și cu toate componentele acestuia. Se consideră bună practică recuperarea în condiții de siguranță a tuturor refrigeranților. Înainte de a efectua această operațiune, prelevați o probă de ulei și de refrigerant

în caz că este necesară o analiză înainte de a utiliza din nou refrigerantul recuperat. Este esențial ca energia electrică să fie disponibilă înainte de a începe această procedură.

a) Familiarizarea cu echipamentul și cu funcționarea acestuia.
b) Izolarea electrică a sistemului.
c) Înainte de a efectua această procedură, asigurați-vă că:
   - Echipamentul mecanic de manipulare este disponibil, dacă este necesar, pentru manipularea cilindrilor de refrigerant;
   - Toate dispozitivele de protecție sunt disponibile și utilizate corect;
   - Procesul de recuperare este întotdeauna controlat de către o persoană competentă;
   - Echipamentul de recuperare și cilindrii respectă standardele corespunzătoare.
d) Goliți sistemul de refrigerare, dacă este posibil.
e) Dacă nu se poate obține o condiție de vid, utilizați un colector astfel încât refrigerantul să poată fi îndepărtat din diferitele părți ale sistemului.
f) Asigurați-vă că cilindrul este poziționat pe cântare înainte de a efectua recuperarea.
g) Porniți mașina de recuperare și procedați conform instrucțiunilor producătorului.
h) Nu supraîncărcați cilindrii. (Nu mai mult de 80% din volumul de încărcare al lichidului).
i) Nu depășiți presiunea maximă de lucru a cilindrului, nici măcar temporar.
j) Când cilindrii au fost umpluți corect și procesul a fost finalizat, asigurați-vă că cilindrii și echipamentul sunt îndepărtate imediat de la locul de instalare și că toate supapele de izolare ale acestuia sunt închise.
k) Refrigerantul recuperat nu trebuie încărcat într-un alt sistem de refrigerare decât dacă a fost curățat și controlat.

31. ETICHETARE

Echipamentul trebuie să fie etichetat indicând faptul că a fost scos din funcțiune și golit de refrigerant. Datați și semnați eticheta. Asigurați-vă că pe echipament există etichete care indică faptul că acesta conține refrigerant inflamabil.

32. RECUPERARE

Când scoateți refrigerantul dintr-un sistem, fie pentru întreținere, fie pentru scoaterea din funcțiune, eliminarea tuturor refrigeranților în siguranță este considerată o bună practică. Când transferați refrigerantul în cilindri, asigurați-vă că sunt utilizați numai cilindri adecvați pentru recuperarea refrigerantului. Asigurați-vă că este disponibil un număr corect de cilindri pentru a stoca încărcătura totală a sistemului. Toți cilindrii care urmează să fie utilizați sunt proiectați pentru refrigerantul recuperat și etichetați pentru acesta (respectiv cilindri speciali pentru recuperarea refrigerantului). Cilindrii trebuie echipați cu o supapă de evacuare a presiunii si supape de interceptare aferente în perfectă stare de funcționare. Cilindrii de recuperare goi trebuie puși în vid și, dacă este posibil, răciți înainte de recuperare. Echipamentul de recuperare trebuie să fie perfect funcțional și să includă un set de instrucțiuni la îndemână și adecvate pentru recuperarea refrigeranților inflamabili. În caz că aveți nelămuriri, consultați producătorul. În plus, trebuie să fie disponibil și perfect funcțional un grup de cântare calibrate. Țevile trebuie sa fie echipate cu racorduri ermetice cu deconectare în perfectă stare. Înainte de a utiliza mașina de recuperare, verificați dacă este într-o stare de funcționare satisfăcătoare, dacă a fost întreținută corespunzător și dacă toate componentele electrice asociate sunt sigilate pentru a preveni aprinderea în cazul în care se eliberează refrigerant. Consultați producătorul dacă aveți dubii. Refrigerantul recuperat trebuie returnat la furnizor în cilindrul de recuperare corect și cu Nota de Transfer Deșeuri corespunzătoare. Nu amestecați refrigeranți în unitățile de recuperare și în special în cilindri. În cazul în care compresoarele sau uleiurile compresoarelor trebuie îndepărtate, asigurați-vă că au fost golite la un nivel acceptabil pentru a vă asigura că refrigerantul inflamabil nu rămâne în interiorul lubrifiantului. Procesul de golire trebuie efectuat înainte de returnarea compresorului la furnizori. Utilizați numai sisteme de încălzire electrice pe corpul compresorului pentru a accelera acest proces. Îndepărtați în siguranță uleiul dintr-un sistem.

33. CALIFICĂRILE LUCRĂTORILOR

Toate procedurile de lucru care afectează siguranța trebuie să fie efectuate numai de către persoane competente care sunt familiarizate cu procedurile de lucru precum:
– întreruperea circuitului de refrigerare;
– deschiderea componentelor sigilate;
– deschiderea incintelor ventilate.

1 - DESCRIERE APARAT

1.1 - LISTA COMPONENTELOR FURNIZATE (Fig.5)

Aparatul este împachetat individual în ambalaje de carton.
Ambalajul poate fi transportat manual de către doi angajați sau încărcat pe un cărucior de transport.

Depozitați ambalajul individual; nu stivuiți.

1. Furtun flexibil pentru expulsia aerului (mod răcire și automat)
2. Terminal pentru furtun flexibil latură mașină
3. Terminal pentru furtun flexibil pentru instalare fixă / slider
4. GLISOR pentru instalare cu fereastră glisantă / rulou
5. Colțar + șuruburi pentru blocare fereastră
6. Terminal pentru glisor / fereastră
7. Flanșă pentru instalare fixă
8. Izolator pentru instalare GLISOR
9. Izolator pentru instalare GLISOR
10. Dibluri pentru flanșă instalare fixă
11. Telecomandă
12. Furtun evacuare condens (mod doar dezumidificare)
13. Terminal adaptor pentru tub evacuare condens
14. Manual
15. Filtre suplimentare

1.2 - IDENTIFICAREA PĂRȚILOR PRINCIPALE (Fig.A)

21. Panou de control
22. Grilaj evacuare aer
23. Flap
24. Receptor IR telecomandă
25. Roți
26. Mâner
27. Grilaj filtru aer
27a. Filtru aer
28. Dop evacuare apă de condens (pentru utilizare ca dezumidificator)
29. Grilaj intrare aer
30. Filtru aer extractibil
31. Orificiu pentru carcasa prizei
32. Dop pentru evacuare apă de condens (în caz de transport, întreținere sau acumulare excesivă de apă)
33. Bobină de cablu
34. Cablu de alimentare electrică
35. Dop evacuare apă de condens (numai pentru modelul cu pompă de căldură)
36. Grilaj evacuare aer

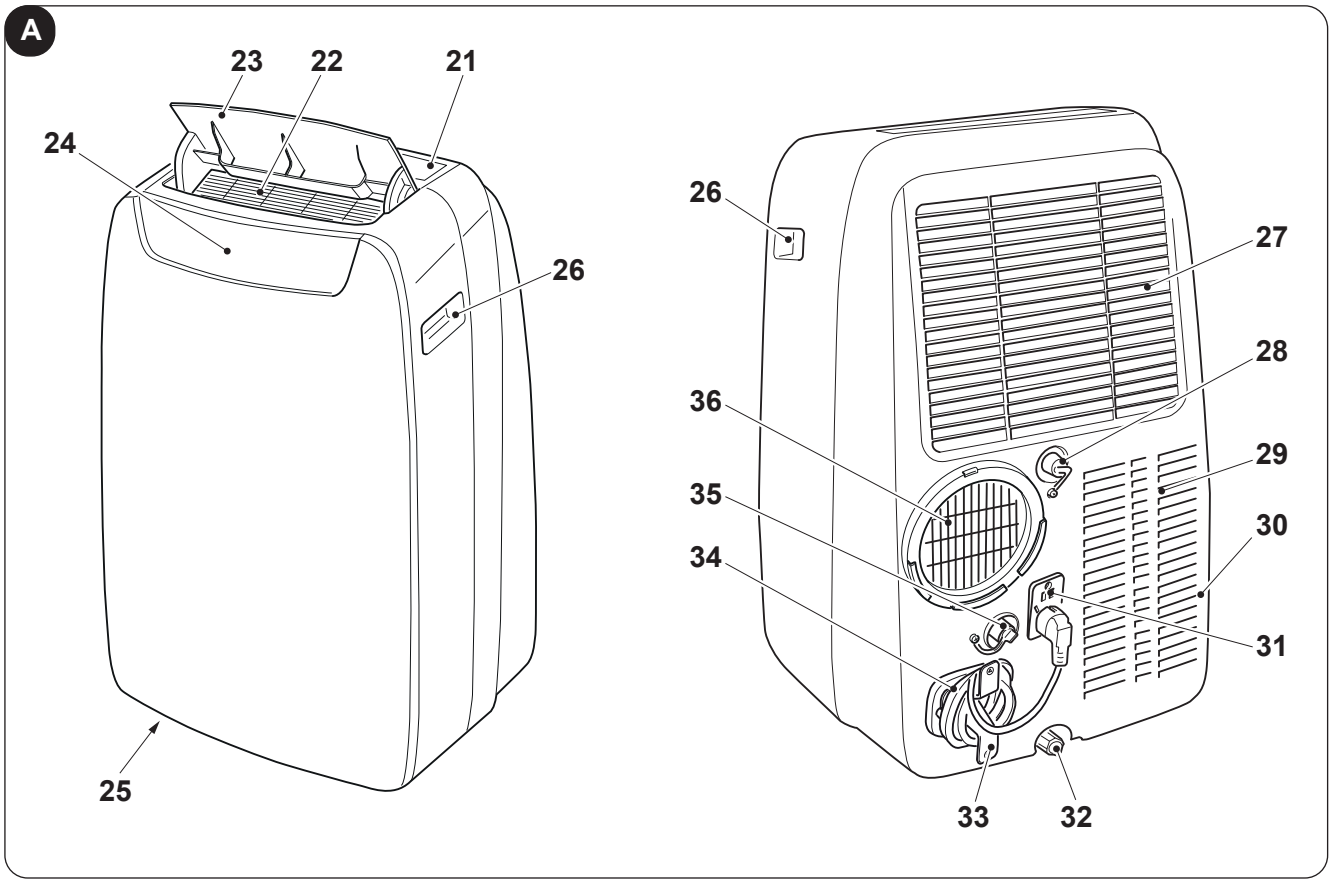

2 - INSTALARE

2.1 - TRANSPORTAREA APARATULUI

- ***Transportul și manipularea aparatului trebuie să aibă loc în poziție verticală.***
- ***În cazul transportării în poziție orizontală, așteptați cel puțin o oră înainte de a reporni aparatul.***
- ***Înainte de a muta sau transporta aparatul, evacuați complet apa de condens, efectuând operațiunile conform descrierii din paragraful 4.2.a***

AVERTISMENT
Transportul aparatului pe podele delicate (de ex. podele din lemn):

- ***Evacuați complet apa de condens.***
- ***Acordați o atenție deosebită atunci când mutați aparatul, deoarece roțile ar putea lăsa semne pe podea. Deși roțile sunt fabricate din material rigid și sunt pivotante, pot fi deteriorate din cauza folosirii sau pot fi murdare. Se recomandă să verificați dacă roțile sunt curate și neblocate când se mișcă.***

2.2 - AVERTIZĂRI

Nerespectarea celor de mai jos poate cauza daune aparatului.

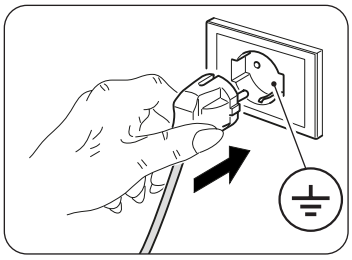

a. Instalați aparatul de aer condiționat pe suprafețe plane, stabile și pe podea.
b. Conectați aparatul de aer condiționat numai la prize cu împământare.
c. Asigurați-vă că perdelele sau alte obiecte nu blochează filtrele de aspirare aer (Fig.7).
d. Asigurați-vă că între aparatul de aer condiționat și figurile adiacente există o distanță minimă de 30 de cm (Fig.1).
e. Aparatul trebuie pus mereu în funcțiune asigurându-vă că nu există obstacole pentru aspirarea și evacuarea aerului.
f. Aparatul de aer condiționat nu trebuie utilizat în zone care funcționează ca spălătorii.
g. Instalați aparatul de aer condiționat numai în încăperi uscate.
h. Aparatul de aer condiționat nu trebuie pus în funcțiune în prezența materialelor, vaporilor sau lichidelor periculoase.
i. Curățați filtrele de aer cel puțin o dată pe săptămână.

ROMÂNĂ

2.3 - INSTALARE MOBILĂ

Aparatul de aer condiționat trebuie instalat într-o încăpere adecvată. Se recomandă să se reducă radiația solară folosind rulouri, perdele, jaluzele venetiene și să se țină ușile și ferestrele închise.

a. Așezați aparatul de aer condiționat în fața unei ferestre sau a unei uși tip fereastră.
b. Așezați terminalul latură mașină (2) pe furtunul flexibil (1), ca în Fig.8.
c. Așezați terminalul (3) pe partea opusă a furtunului flexibil (1) (Fig.8).
d. Introduceți terminalul latură mașină (2) pe orificiul de evacuare aer al aparatului (36), ca în figura 9.
e. Așezați terminalul (3) astfel încât să permită ca aerul să iasă în exterior (Fig.10)
f. În cazul în care aveți o fereastră glisantă (verticală sau orizontală) sau rulou, puteți folosi „SLIDER KIT” (4) furnizat care permite o instalare mai eficientă.
Pentru instalarea cu KIT SLIDER procedați după cum este ilustrat în figurile 11 și 12.
g. Aplicați garnitura adezivă (8) (Fig.12)
h. Poziționați „KIT-ul SLIDER” (4) și adaptați-l (Fig.12)
i. Poziționați furtunul flexibil (1) și aplicați garnitura (9) (Fig.12).
l. Dacă se dorește poziționați colțarul (5) (Fig.12)

Extindeți furtunul doar cât este necesar, astfel încât banda transportoare de aer să rămână închisă între ușile tâmplăriei.

2.4 - INSTALARE FIXĂ

Aparatul de aer condiționat poate fi instalat și în orificii fixe în geam sau pe zid. Fluxul de aer nu trebuie să fie obstrucționat de grilaje de protecție sau alte obiecte. Eventualele protecții trebuie să aibă o secțiune totală de trecere a aerului de cel puțin 140 cm^2.

a. Poziționați terminalul latură mașină (2) pe furtunul flexibil (1) ca în Fig.8.
b. Faceți în geam sau în perete un orificiu cu diametrul de 127 mm la o înălțime de la podea cuprinsă între 300 și 1200 mm (Fig.13).
c. Poziționați terminalul (7) în orificiul din perete și marcați punctele de perforare. (Fig. 14-a, 14-b).
d. Îndepărtați terminalul (7) și dați găuri de 6 mm (Fig. 14-c, 14-d).
e. Introduceți în găuri diblurile (10) din dotare (Fig. 14-e).
f. Poziționați terminalul (7) în gaura din perete și fixați-l cu șuruburile. (Fig. 14-f, 14-g).
g. Introduceți terminalul latură mașină (2) în gura de evacuare aer a aparatului (36) conform ilustrației din figura 9.
h. Cuplați celălalt capăt al furtunului flexibil (1) la terminal (7) (Fig.14-i).
i. Închideți dopul (7a) când aparatul nu este în funcțiune (Fig.14-h).

2.5 - CONECTARE ELECTRICĂ

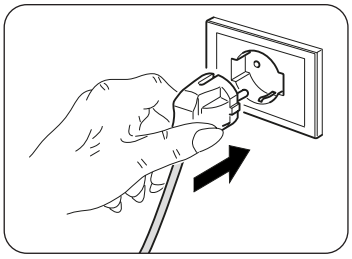

Aparatul este echipat cu un cablu de alimentare cu priză.
Înainte de a conecta aparatul de aer condiționat, asigurați-vă că:

- Valorile tensiunii și frecvenței de alimentare sunt conforme cu specificațiile de pe plăcuța aparatului.
- Linia de alimentare este echipată cu o legătură eficace la pământ și este dimensionată corect pentru absorbția maximă a aparatului de aer condiționat.
- În rețeaua de alimentare a aparatului trebuie prevăzut un dispozitiv de deconectare omnipolar adecvat, în conformitate cu regulile naționale de instalare.
- Echipamentul este alimentat exclusiv prin intermediul unei prize compatibile cu ștecherul furnizat.

AVERTISMENT
O eventuală înlocuire a cablului de alimentare trebuie efectuată exclusiv de serviciul de asistență tehnică Olimpia Splendid sau de către personal cu calificare similară.

2.6 - DRENAJ

În funcție de modul în care este utilizat aparatul, trebuie conectat furtunul de evacuare a condensului.

2.6.a - Utilizare ca dezumidificator

Pentru o utilizare corectă a aparatului procedați după cum urmează (figurile 29 și 32):
a. Scoateți dopul (28).
b. Introduceți furtunul din dotare (12) pe fiting.

Asigurați-vă că partea finală a furtunului de evacuare (12) este așezată pe un bazin de evacuare sau într-un recipient. Asigurați-vă că tubul (12) nu este blocat.

c. Dacă este necesar, cuplați terminalul (13) la tubul de evacuare condens (12).

2.6.b - Utilizare ca pompă de căldură (numai pentru modelul pregătit în acest sens)

Pentru o utilizare corectă a aparatului procedați după cum urmează (figurile 30 și 33):
a. Scoateți dopul (35).
b. Introduceți furtunul din dotare (12) pe fiting.

Asigurați-vă că partea finală a furtunului de evacuare (12) este așezată pe un bazin de evacuare sau într-un recipient. Asigurați-vă că tubul (12) nu este blocat.

c. Dacă este necesar, cuplați terminalul (13) la tubul de evacuare condens (12).

3 - FOLOSIREA APARATULUI

Modurile de funcționare ale aparatului de aer condiționat pot fi selectate atât prin intermediul telecomenzii, cât și din panoul de control al aparatului de aer condiționat. Recepția funcției selectate este confirmată de emiterea unui „bip” sonor.

3.1 - SIMBOLURI ȘI BUTOANE PANOU DE CONTROL (Fig.B)

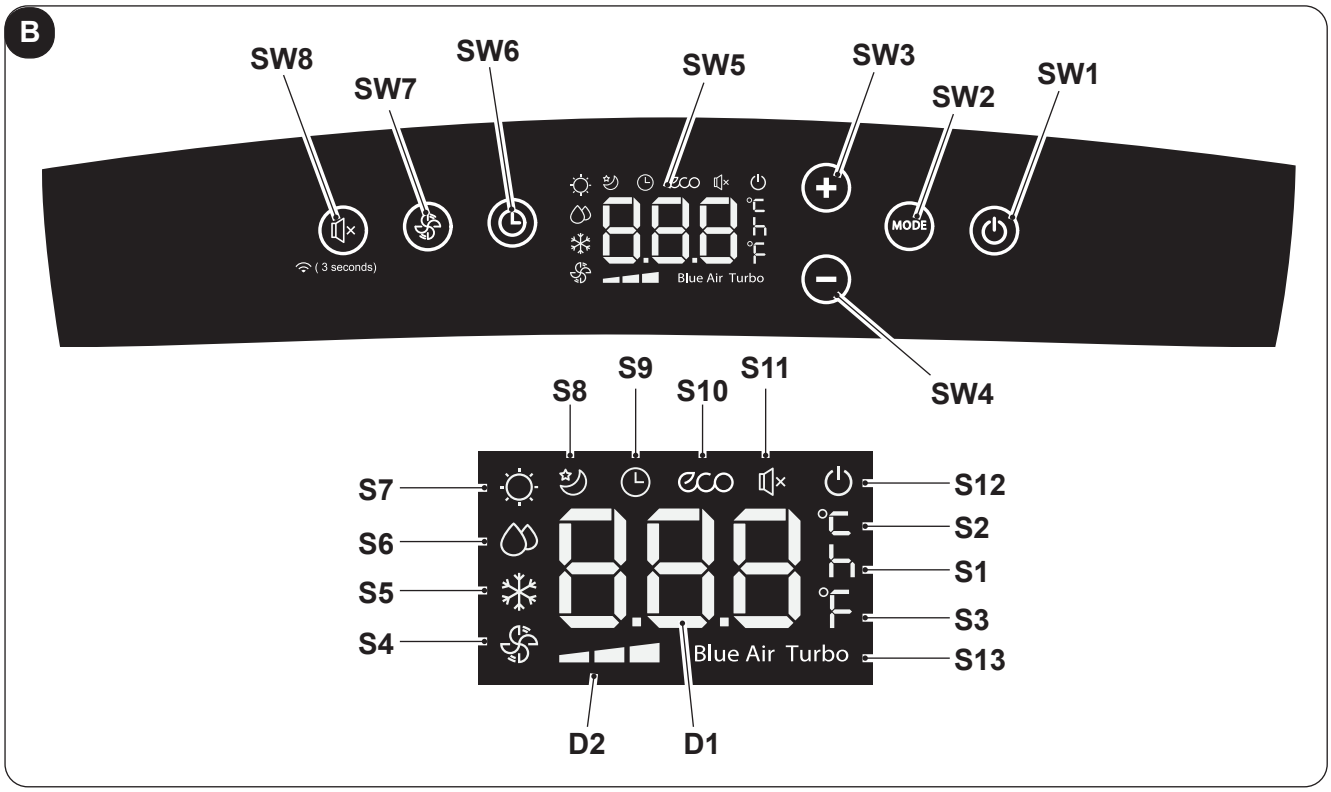

- **SW1**: ON/Stand-by;
- **SW2**: Selectare mod operare
  ECO - Blue air (auto) =>
  => numai ventilator =>
  => dezumidificare =>
  => încălzire
  (activ doar în versiunea cu pompă de căldură)
  => răcire =>
  => răcire turbo => ...
- **SW3**: Creștere temperatură/întârziere
- **SW4**: Scădere temperatură/întârziere
- **SW5**: Display
- **SW6**: Confirmare/anulare întârziere pornire/oprire unitate
- **SW7**: Selectare viteză ventilator
  Viteză minimă => => Viteză medie => => Viteză maximă => => Blue air (auto)
- **SW8**: Selectare funcție „SILENT” (silențios)/ Căutare Wireless
- **D1**: Temperatura setată/Timer
- **D2**: Indicare viteză ventilator (vezi „SW7”)
- **S1**: Indicator oră
- **S2**: Indicator temperatură °C
- **S3**: Indicator temperatură F
- **S4**: Mod doar ventilator
- **S5**: Mod răcire
- **S6**: Mod dezumidificare
- **S7**: Mod încălzire (activ numai în versiunea cu pompă de căldură)
- **S8**: Mod sleep
- **S9**: Mod timer (pornire/oprire programată)
- **S10**: Mod automat (ECO)
- **S11**: Funcție „silențios” activă
- **S12**: Indicator aparat alimentat cu energie electrică
- **S13**: Funcție Turbo

3.2 - BUTOANE TELECOMANDĂ (Fig.C)

C

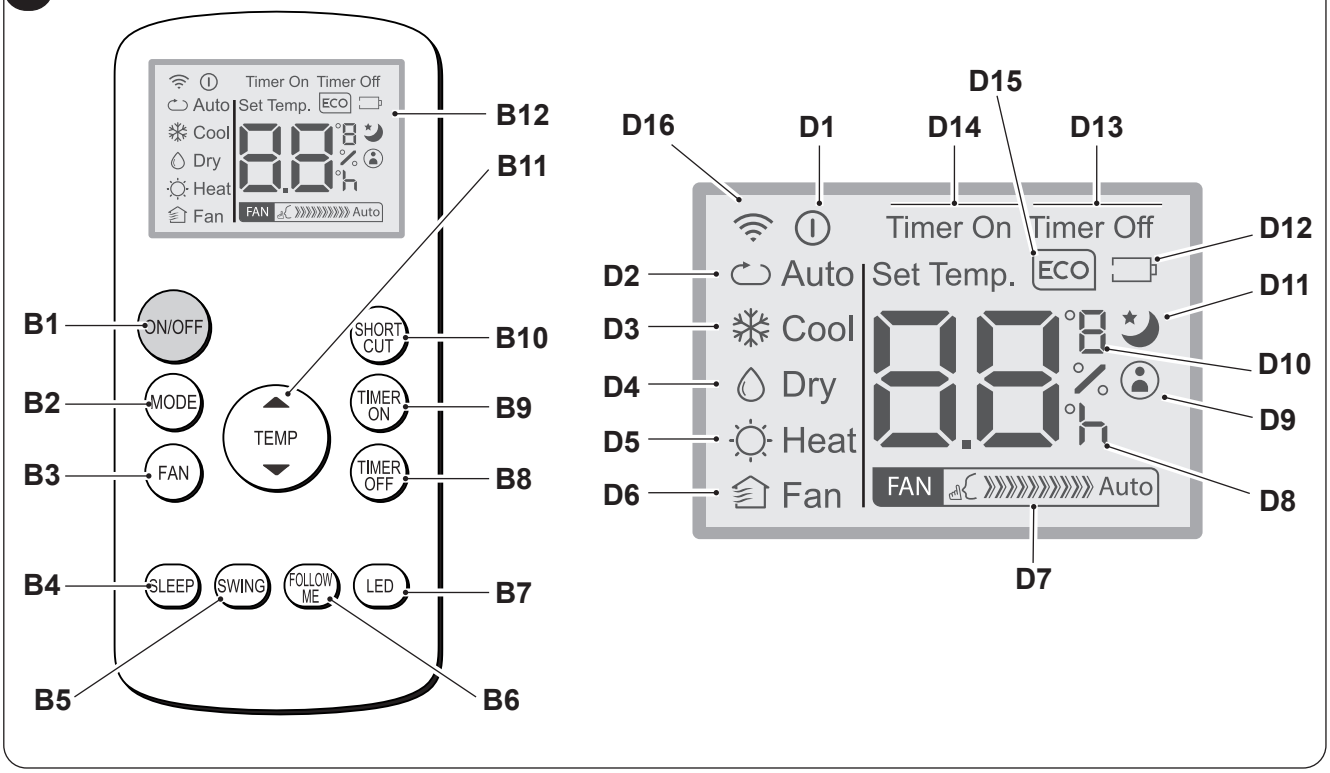

- **B1**: Buton on/off: pornire/oprire aparat
  - Simbol (D1) aprins: aparat în funcțiune
  - Simbol (D1) stins: aparat în stand-by
- **B2**: Selectare mod operare
  AUTO (Automatico) ECO =>
  => răcire =>
  => dezumidificare =>
  => încălzire (activ numai în versiunea cu pompă de căldură) =>
  => doar ventilator => ...
- **B3**: Selectare viteză ventilator
  Viteză minimă FAN => => Viteză medie FAN => => Viteză maximă FAN => => Auto FAN Auto
- **B4**: Activare mod SLEEP (ON/OFF)
- **B5**: DEZACTIVAT
- **B6**: Activare/dezactivare funcție FOLLOW ME
- **B7**: Activare/dezactivare pe panoul de comenzi al mașinii
- **B8**: Setare oprire programată unitate
- **B9**: setare pornire programată unitate
- **B10**: Scurtătură (SHORT CUT)
- **B11**: Creștere temperatură ▲
  Scădere temperatură ▼
- **B12**: Display

- **D1**: Indicator aparat în funcțiune
- **D2**: Mod automat (ECO)
- **D3**: Mod răcire (COOL)
- **D4**: Mod dezumidificare (DRY)
- **D5**: Mod încălzire (HEAT) (activ numai în versiunea cu pompă de căldură)
- **D6**: Mod doar ventilator (FAN)
- **D7**: Indicare viteză ventilator (vezi „B3”)
- **D8**: Indicator „oră” pornire/oprire programată
- **D9**: Indicator funcție „FOLLOW ME” activă
- **D10**: Indicator temperatură °C (F)
- **D11**: Indicator funcție „SLEEP” activă
- **D12**: Indicator baterie telecomandă descărcată
- **D13**: Indicator funcție „TIME OFF” activă
- **D14**: Indicator funcție „TIME ON” activă
- **D15**: Indicator funcție „ECO” activă
- **D16**: Semnal transmisie telecomandă

3.3 - FOLOSIREA TELECOMENZII



Telecomanda livrată cu aparatul de aer condiționat este instrumentul care vă permite să utilizați aparatul în modul cel mai confortabil.
Este un instrument care trebuie manevrat cu grijă și în special:

- Evitați să îl udați (nu trebuie curățat cu apă sau expus la intemperii).
- Evitați căderea sau impactul violent.
- Evitați expunerea directă la razele soarelui.

- ***Nu utilizați împreună baterii vechi şi noi sau baterii de mărci diferite.***
- ***Nu lăsați bateriile în telecomandă dacă nu intenționați să utilizați dispozitivul pentru mai mult de 2 luni.***

- ***Lumina directă a soarelui poate afecta funcționarea receptorului de semnal infraroşu.***
- ***Calea dintre telecomandă şi aparat trebuie să fie liberă.***
- ***Dacă semnalul de la telecomandă pare să interfereze cu un alt dispozitiv, mutați dispozitivul respectiv într-un alt loc sau contactați serviciul clienți.***
- ***Lămpile electronice şi fluorescente pot interfera cu transmisiile dintre telecomandă şi aparatul de aer condiționat.***
- ***Scoateți bateriile de alimentare dacă telecomanda nu este utilizată o perioadă lungă de timp.***

3.3.a - Introducerea bateriilor

Pentru a introduce corect bateriile:

a. Scoateți capacul din spațiul unde se află bateriile (Fig.15).
b. Introduceți bateriile în spațiul corespunzător (Fig.15).

Respectați cu strictețe polaritățile indicate în partea de jos a spațiului unde se află bateriile.

c. Închideți capacul corect (Fig.18).

3.3.b - Înlocuirea bateriilor

Bateriile trebuie să fie înlocuite atunci când se afișează pe display icoana .

Folosiți întotdeauna baterii noi. Utilizarea de baterii vechi sau de tipuri diferite poate cauza defectarea telecomenzii.

- Telecomanda folosește două baterii alcaline uscate de 1,5V (tip AAA) (Fig.15).

Odată descărcate, ambele baterii trebuie înlocuite şi eliminate în centrele de colectare adecvate sau conform reglementărilor locale.

- Dacă nu utilizaţi telecomanda timp de câteva săptămâni sau chiar mai mult, scoateţi bateriile. **Eventualele scurgeri ale bateriilor ar putea deteriora telecomanda.**

Nu reîncărcați şi nu demontați bateriile. Nu aruncați bateriile în foc. Pot arde sau exploda.

Dacă lichidul din baterii intră în contact cu pielea sau hainele, spălați-le cu atenție cu apă curată. Nu utilizați telecomanda cu baterii care au avut scurgeri. Substanțele chimice conținute în baterii pot provoca arsuri sau alte pericole pentru sănătate.

3.3.c - Poziția telecomenzii

- Țineți telecomanda într-o poziție din care semnalul să poată ajunge la receptorul (24) aparatului (distanță maximă circa 8 metri - cu bateriile încărcate) (Fig.28). Prezența obstacolelor (mobilier, perdele, pereți, etc.) între telecomandă și aparat reduce raza de acțiune a telecomenzii.

ROMÂNĂ

3.4 - UTILIZAREA APARATULUI

Pentru a utiliza aparatul, procedați după cum urmează.

Pentru a preveni eventuale daune ale compresorului, fiecare pornire este întârziată cu 3 minute față de ultima oprire.

3.4.a - Operațiuni preliminare

- ***Așezați aparatul pe o suprafață stabilă, neînclinată, la o distanță de cel puțin 20/30 de cm. de perete sau de orice alt obiect pentru a asigura o circulație corectă a aerului (Fig.1). Așezați-l pe o suprafață rezistentă la apă, deoarece orice eventuală scurgere de apă ar putea deteriora mobilierul sau podeaua.***
- ***Nu așezați aparatul direct pe covoare, prosoape, pături sau alte suprafețe absorbante.***
- ***Introduceți ștecherul în priză. Aparatul emite un „beep" iar pe display se afișează icoana ⏻ și temperatura mediului ambiant în °C.***

Înainte de conectarea electrică a aparatului, asigurați-vă că datele plăcuței corespund cu cele ale rețelei de distribuție electrică.

3.4.b - Pornire/oprire aparat

a. Pentru a porni aparatul apăsați pe butonul "**ON/OFF**" pe telecomandă sau butonul ⏻ pe panoul de control.

b. Un beep semnalează că aparatul e în funcțiune iar deflectorul (23) se ridică.

c. Pe panoul de control se aprinde icoana ⏻.

d. Dacă pornirea a fost efectuată din telecomandă, pe displayul acesteia se afișează icoana ⏻.

e. În cazul opririi prelungite a aparatului, acesta trebuie să fie resetat prin scoaterea ștecherului din priză, așteptați 5-10 secunde și apoi reintroduceți-l; un bip indică faptul că aparatul este gata de utilizare.

3.5 - MOD AUTO (Automat)

a. Folosind acest mod, aparatul activează automat funcția RĂCIRE sau ÎNCĂLZIRE (numai pentru modelul cu pompă de căldură) sau funcția VENTILATOR, în funcție de temperatura mediului ambiant și de cea setată.
Temperatura mediului ambiant este controlată permanent astfel încât să se obțină în încăpere un confort optim.

b. Acest mod poate fi selectat apăsând o dată sau de mai multe ori pe butonul „**MODE**" (pe telecomandă sau pe panoul de control) până când icoana corespunzătoare **ECO** și **Blue Air** se afișează pe displayul panoului de contro și/sau icoana **Auto** se afișează pe displayul telecomenzii.

c. În modul **AUTO** nu se poate selecta viteza ventilatorului.

3.6 - MOD RĂCIRE (COOL)

a. Folosind acest mod, aparatul dezumidifică și răcește încăperea.
Acest mod poate fi selectat apăsând o dată sau de două ori pe butonul „**MODE**" (pe telecomandă sau pe panoul de control) până când icoana corespunzătoare ❄ se afișează pe display.

b. În acest mod, ventilatorul este în permanență pornit și se poate selecta viteza dorită apăsând pe butonul „**FAN**" pe telecomandă sau butonul ⊛ pe panoul de control.
Viteza ventilatorului este redată conform descrierii din paragraful „3.1" (punctul SW7) și „3.2" (punctul B3).

c. Temperatura poate fi setată într-un interval cuprins între 17°C și 30°C (de la 62 F la 86 F) cu variații de 1°C și se setează cu butoanele **+/-** de pe panoul de control sau cu butoanele ▲ ▼ pe telecomandă.

d. După un anumit timp (maxim trei minute) de la activarea acestui mod de funcționare, compresorul pornește și aparatul începe să elibereze aer rece.

3.7 - MOD RĂCIRE TURBO

- **Această funcție poate fi activată doar din panoul de control al aparatului.**

a. Acest mod poate fi selectat apăsând o dată sau de mai multe ori pe butonul „**MODE**” pe panoul de control până când se afișează pe display icoanele ❄ și “**Turbo**”.

b. Funcția setează aparatul direct pe modul răcire cu temperatura setată la 17°C și viteza maximă a ventilatorului pentru a obține temperatura setată cât mai repede.

c. În acest mod de funcționare nu se poate selecta nici viteza ventilatorului, nici temperatura.

d. Pentru a opri funcția apăsați pe butonul „**MODE**” pe panoul de control sau opriți aparatul.

3.8 - MOD DEZUMIDIFICARE (DRY)

a. Folosind acest mod, aparatul dezumidifică încăperea.
Acest mod poate fi selectat apăsând o dată sau de două ori pe butonul „**MODE**” (pe telecomandă sau pe panoul de control) până când icoana corespunzătoare se afișează:

- pe panoul de control - pe displayul telecomenzii.

b. În modul **DRY**, nu se poate selecta viteza ventilatorului sau regla temperatura.
Motorul ventilatorului funcționează la viteză mică.

c. Țineți ușile și ferestrele închise pentru a obține cel mai bun efect de dezumidificare.
Nu așezați furtunul de evacuare aer la fereastră.

d. Cuplați furtunul de evacuare a condensului (paragraful 2.6.a).

3.9 - MOD VENTILAȚIE (FAN)

a. Folosind acest mod, aparatul nu exercită nicio acțiune asupra temperaturii sau a umidității aerului din încăpere, ci doar o menține în circulație.

b. Acest mod poate fi selectat apăsând o dată sau de două ori pe butonul „**MODE**” (pe telecomandă sau pe panoul de control) până când icoana corespunzătoare se afișează pe displayul panoului de control și/sau al telecomenzii.

- icoana pe panoul de control - icoana pe displayul telecomenzii

c. În acest mod, ventilatorul este în permanență pornit și se poate selecta viteza dorită apăsând pe butonul „**FAN**” pe telecomandă sau butonul pe panoul de control.

d. Viteza ventilatorului este redată pe display conform descrierii din paragraful „3.1” (punctul SW7) și „3.2” (punctul D7).

ROMÂNĂ

3.10 -MOD ÎNCĂLZIRE (HEAT)

(numai pentru modelul cu pompă de căldură)

a. Folosind acest mod, aparatul încălzește mediul.

b. Acest mod poate fi selectat apăsând o dată sau de două ori pe butonul „**MODE**” (pe telecomandă sau pe panoul de control) până când icoana corespunzătoare ☼ se afișează pe display.

c. În acest mod, ventilatorul este în permanență pornit și se poate selecta viteza dorită apăsând pe butonul „**FAN**” pe telecomandă sau butonul pe panoul de control.
Viteza ventilatorului este redată conform descrierii din paragraful „3.1” (punctul SW7) și „3.2” (punctul D7).

d. Temperatura poate fi setată într-un interval cuprins între 17°C și 30°C (de la 62 F la 86 F) cu variații de 1°C și se setează cu butoanele **+/-** de pe panoul de control sau cu butoanele ▲ ▼ pe telecomandă.

e. După un anumit timp (maxim trei minute) de la activarea acestui mod de funcționare, pompa de căldură pornește iar aparatul începe să elibereze aer cald.

f. Cuplați tubul de evacuare a condensului (paragraful 2.6.b)

3.11 -MOD TIMER

a. Acest mod permite programarea pornirii sau opririi aparatului.

b. Timpul de întârziere poate fi setat, activat și anulat atât din telecomandă, cât și din panoul de control.

3.11.a - Pornire programată

a. Când aparatul este în stand-by:

- Pe panoul de control:
  - apăsați butonul ⏲ și setați timpul de întârziere pentru pornire cu butoanele +/-.
  - Pentru a activa funcția apăsați pe butonul ⏲ sau așteptați circa 5 secunde pentru ca timpul setat pe display să nu mai fie iluminat intermitent (displayul revine la afișarea temperaturii mediului ambiant).

    Icoana 🕒 se aprinde.
- Pe telecomandă:
  - apăsați butonul "**TIMER ON**" pentru a intra în funcție și apoi apăsați o dată sau de mai multe ori pe butonul "**TIMER ON**" pentru a seta timpul de întârziere pentru pornire.
  - Orientați telecomanda către aparat. Un beep confirmă activarea funcției.
  - Icoana 🕒 pe panoul de control și indicația "**Timer On**" pe displayul telecomenzii se aprind.

b. După scurgerea timpului setat aparatul pornește cu aceleași setări (mod, temperatură și viteză de ventilație) pe care le avea înainte de a fi oprit.

c. Timpul poate fi setat în pași de 30 de minute până la 10 ore și cu pași de 60 de minuti de la 10 la 24 de ore.

d. Pornind aparatul sau reglând setarea timer-ului la „**0.0h**" se anulează funcția de pornire programată.

3.11.b - Oprire programată

a. Când aparatul este în funcțiune, setați timpul de oprire întârziată.

- Pe panoul de control:
  - apăsați butonul ⏲ și setați timpul de întârziere pentru oprire cu butoanele +/-.
  - Pentru a activa funcția apăsați pe butonul ⏲ sau așteptați circa 5 secunde pentru ca timpul setat pe display să nu mai fie iluminat intermitent (displayul revine la afișarea temperaturii mediului ambiant).

    Icoana 🕒 se aprinde.
- Pe telecomandă:
  - apăsați butonul "**TIMER Off**" pentru a intra în funcție și apoi apăsați o dată sau de mai multe ori pe butonul "**TIMER Off**" pentru a seta timpul de întârziere pentru oprire.
  - Orientați telecomanda către aparat. Un beep confirmă activarea funcției.
  - Icoana 🕒 pe panoul de control și indicația "**Timer Off**" pe displayul telecomenzii se aprind.

b. După scurgerea timpului setat aparatul se oprește.

c. Timpul poate fi setat în pași de 30 de minute până la 10 ore și cu pași de 60 de minuti de la 10 la 24 de ore.

d. Oprind aparatul sau reglând setarea timer-ului la „**0.0h**" se anulează funcția de oprire programată.

3.12 -ALTE FUNCȚII

3.12.a - Funcție SILENT (silențios)

- **Această funcție poate fi activată doar din panoul de control al aparatului.**

a. Cu aparatul în funcțiune, apăsați pe butonul SW8 (difuzor); Este afișat simbolul difuzor. Viteza de ventilație se setează automat la minim.

b. Apăsați butonul din nou pentru a dezactiva funcția.

3.12.b- Funcție SLEEP

- **Această funcţie poate fi activată numai cu telecomanda.**
- **Această funcţie nu este disponibilă în modurile Dezumidificare (DRY) şi Numai Ventilaţie (FAN).**

a. Cu aparatul în funcțiune, apăsați pe butonul "**SLEEP**" pe telecomandă.

Pe panoul de control și pe displayul telecomenzii se afișează icoana 🌙.

ROMÂNĂ

Aparatul va scădea (la răcire) sau va crește (la încălzire) temperatura setată cu 1°C (1 sau 2 F) timp de 30 de minute.

b. Ulterior aparatul va reduce (la răcire) sau va crește (la încălzire) temperatura setată cu 1°C (1 sau 2 F) timp de încă 30 de minute.

c. Această temperatură va fi menținută timp de 7 ore înainte de a se reveni la temperatura selectată inițial. După acest timp, aparatul va relua funcționarea așa cum a fost programat inițial.

d. Pentru a întrerupe funcția apăsați pe butonul „**SLEEP**" de pe telecomandă; se stinge icoana de pe panoul de control și de pe displayul telecomenzii.

3.12.c - Funcție FOLLOW ME

- **Această funcţie poate fi activată numai cu telecomanda.**
- **Această funcţie nu este disponibilă în modurile Dezumidificare (DRY) şi Numai Ventilaţie (FAN).**

În această funcție telecomanda are rol de termostat.

a. Cu aparatul în funcțiune apăsați pe butonul "**FOLLOW ME**" de pe telecomandă.

b. Mutați-vă cu telecomanda într-o zonă a încăperii diferită ce cea în care este poziționat aparatul (distanță maximă 7-8 metri) orientând-o către acesta și asigurându-vă că între telecomandă și apart nu există obstacole.

c. Setați temperatura dorită pe telecomandă; aparatul funcționează până la aducerea temperaturii în zona în care se află telecomanda la valoarea setată pe aceasta.

d. Telecomanda trimite un semnal aparatului și dacă nu primește răspuns într-un timp maxim de 7 minute funcția se dezactivează.

e. Pentru a opri funcția apăsați pe butonul „**FOLLOW ME**" pe telecomandă sau opriți aparatul.

3.12.d - Setare unitate de măsură a temperaturii

Se poate seta unitatea de măsură a temperaturii mediului ambiant și a celei setate optând pentru °**C** (Celsius) și **F** (Fahrenheit).

Procedați după cum urmează:

- **Pe panoul de control** apăsați simultan pe butoanele **+** și **-** timp de circa trei secunde. Pe displayul panoului de control se afișează unitatea de măsură dorită.
- **Pe telecomandă** țineți apăsat butonul central **TEMP** timp de circa trei secunde. Pe displayul telecomenzii se afișează unitatea de măsură dorită.

Schimbarea unității de măsură trebuie să fie efectuată atât pe panoul de control, cât și pe telecomandă.

3.12.e - Direcționarea fluxului de aer

- **Această funcţie poate fi activată numai cu telecomanda.**

a. Când aparatul pornește, clapeta (23) se deschide complet.

b. Apăsând butonul „**SWING**" de pe telecomandă, clapeta începe să se balanseze automat.

c. Pentru a opri clapeta într-o anumită poziție, apăsați butonul „**SWING**". Apăsați-l din nou pentru a reporni balansul.

3.12.f - Funcție Short Cut (Scurtătură)

- **Această funcţie poate fi activată numai cu telecomanda.**

a. Când aparatul este în funcțiune, indiferent în ce mod, apăsând pe butonul „**SHORT CUT**" pe telecomandă, aparatul se setează direct în modul „**AUTO**" cu temperatura setată la 26°C (80 F).

3.12.g - Auto-Restart

a. Dacă aparatul se oprește din cauza întreruperii energiei electrice, la reluarea alimentării acesta va reporni automat cu setările precedente.

3.12.h - Wireless

a. Apăsând pe SW8 timp de circa 3 secunde se activează funcția „Wireless", pe display apare „**AP**" în așteptarea conexiunii cu dispozitivul.

Pentru conexiunea cu rețeaua Wireless și utilizarea aplicației consultați manualul Wireless anexat.

4 - ÎNTREȚINERE ȘI CURĂȚARE

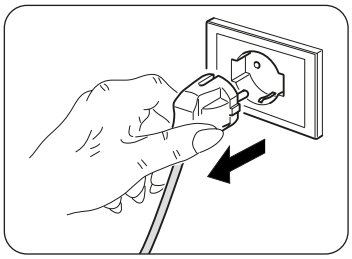

Înainte de a efectua orice operațiune de întreținere și curățare, asigurați-vă întotdeauna că ați scos ștecherul aparatului din priză.

Nu atingeți părțile metalice ale aparatului atunci când scoateți filtrul. Risc de vătămare din cauza marginilor metalice ascuțite.

Nu utilizați apă pentru a curăța componentele interne ale aparatului de aer condiționat. Expunerea la apă poate deteriora izolația, cu riscul de a provoca șocuri electrice.

4.1 - CURĂȚARE

4.1.a - Curăţarea aparatului şi a telecomenzii

a. Utilizați o cârpă uscată pentru a curăța aparatul și telecomanda.
b. Se poate folosi o cârpă umezită cu apă rece pentru a curăța aparatul dacă acesta este foarte murdar.

Nu folosiți cârpe tratate chimic sau antistatic pentru curățarea aparatului.

Nu utilizați benzină, solvent, pastă de lustruit sau alți solvenți similari. Aceste produse pot cauza stricarea sau deformarea suprafeței de plastic.

4.1.b - Întreținerea filtrelor de aer

Sistemul de filtrare este alcătuit dintr-un filtru cu plasă (fig. 34 rif. 27a) și o serie de filtre suplimentare pe care le puteți utiliza la propria alegere (fig. 34 rif. 15).
Pentru a garanta o filtrare internă eficientă a aerului și o bună funcționare a aparatului dumneavoastră de aer condiționat, este esențial să curățați periodic filtrele de aer.

Filtrele suplimentare trebuie să fie înlocuite după circa 500 de ore de funcționare. Pentru o funcționare corectă a sistemului de filtrare se recomandă să utilizați numai piese de schimb originale.

4.1.c - Curățarea filtrului de aer

Dacă este murdar, filtrul de aer reduce capacitatea de răcire a aparatului.
Prin urmare, curățați-l la fiecare două săptămâni.
a. Desprindeți grilajul (27) împreună cu filtrul (27a) și ridicați-l pentru a-l îndepărta din aparat (Fig.19).
b. Îndepărtați filtrul (27a) de pe grilaj (27) (Fig.20).
c. Curățați filtrul (27a) folosind un aspirator sau spălați-l cu apă, apoi puneți-l la uscat într-un loc răcoros.

Dacă filtrul (27a) este deteriorat, trebuie înlocuit.

d. Asigurați-vă că filtrul (27a) este complet uscat.
e. Așezați filtrul la loc (27a) în grilaj (27) acordând atenție poziționării corecte a acestuia (Fig.22).
f. Dacă este cazul, aspirați puful de pe lamele (Fig.21).
g. Așezați grilajul (27) împreună cu filtrul (27a) pe corpul aparatului, asigurându-vă că este prins corect (Fig.23).

Nu utilizați aparatul fără filtru (27a).

4.1.d - Curățarea filtrului de aspirație

Filtrul de aspirație murdar reduce performanța aparatului.
Prin urmare, curățați-l la fiecare două săptămâni.

a. Scoateți filtrul (30) în lateral (Fig.24).
b. Curățați filtrul (30) folosind un aspirator sau spălați-l cu apă, apoi puneți-l la uscat într-un loc răcoros.

Dacă filtrul (30) este deteriorat, trebuie să fie înlocuit.

c. Asigurați-vă că filtrul (30) este complet uscat.
d. Repoziționați în mod corect filtrul (30) în locașul corespunzător (Fig. 25).
e. Dacă este cazul, aspirați puful de pe lamele (Fig. 25).

Nu utilizați aparatul fără filtru (30).

4.1.e - Sfaturi pentru economisirea energiei

Iată câteva sfaturi simple pentru a reduce consumul:

- Păstrați mereu și constant filtrele curate (a se vedea capitolul întreținere și curățare).
- Țineți ușile și ferestrele încăperilor care urmează să fie climatizate închise.
- Evitați ca razele solare să pătrundă liber în încăpere (recomandăm folosirea draperiilor sau rulourilor sau închiderea obloanelor).
- Nu blocați direcția fluxului de aer (când intră și iese) din aparat; acest lucru, pe lângă faptul că se obține un randament neoptimal, afectează și funcționarea corectă a acestuia și există posibilitatea unor defecțiuni ireparabile.

4.2 - ÎNTREȚINERE

Dacă intenționați să nu utilizați aparatul pentru o perioadă lungă de timp, efectuați următoarele operațiuni:

a. Operați modul numai ventilator timp de câteva ore (circa 1-2 ore) pentru a usca interiorul aparatului.
b. Opriți aparatul de aer condiționat și deconectați sursa de alimentare.
c. Curățați filtrele de aer.
d. Evacuați complet apa de condens.
e. Înfășurați cablul de alimentare electrică (34) pe bobina de cablu (33) și introduceți ștecherul în carcasa corespunzătoare (31) (Fig.31).
f. Scoateți bateriile din telecomandă.

Controale înainte de repornirea aparatului de aer condiționat:

a. După o perioadă lungă de lipsă de activitate a aparatului de aer condiționat, curățați filtrele.
b. Controlați ca orificiul de evacuare sau admisie a aerului să nu fie blocat (mai ales după o perioadă lungă de lipsă de activitate a aparatului de aer condiționat).

4.2.a - Evacuare apă de condens

Atunci când apa de condens din tava inferioară ajunge la nivelul predefinit, aparatul emite un beep sonor de 8 ori; pe panoul de comandă se afișează „**P1**” iar aparatul se oprește (motorul ventilatorului continuă să funcționeze). În acest caz:

a. Scoateți ștecherul din priză.
b. Mutați cu grijă aparatul într-o poziție adecvată pentru a evacua apa.
c. Îndepărtați dopul de evacuare (32) și dopul de cauciuc (32a) (Fig.26).

Asigurați-vă că ați înșurubat corect dopul de evacuare (32) pentru a evita pierderi de apă.

d. Evacuați toată apa.
e. Așezați la loc dopul de cauciuc (32a) și înșurubați dopul de evacuare (32) (Fig.27).
f. Introduceți ștecherul în priza de curent și reporniți aparatul până la stingerea mesajului „**P1**”.

Dacă eroarea se repetă, contactați un Centru de asistență.

4.2.b Coduri de eroare

În timpul funcționării aparatului este posibil să apară anomalii care să oprească funcționarea acestuia. În asemenea cazuri, pe panoul de control se afișează coduri de eroare.

• **P1** Tava inferioară plină.
  • Goliți-o procedând conform descrierii din paragraful 4.2.a

---

• **F1** Curățare filtre.
  • La fiecare 250 de ore de funcționare a motorului ventilatorului se afișează mesajul **F1**. Curățați filtrele (paragrafele 4.1.b - 4.1.c - 4.1.d) și resetați contorul de ore ținând apăsat timp de 5 secunde butonul "**ON/OFF**" pe panoul de control al aparatului.

• **E1** Eroare senzor temperatură mediu ambiant.
• **E2** Eroare senzor temperatură evaporator.
• **E3** Eroare senzor temperatură condensator
• **E4** Eroare de comunicare panou display.

În aceste cazuri:
a. deconectați electric aparatul
b. așteptați câteva minute
c. introduceți ștecherul în priza de curent
d. reporniți aparatul.

Dacă problema persista și codul de eroare nu dispare, deconectați electric aparatul și adresați-vă unui Centru de Asistență.

5 - DATE TEHNICE

Pentru datele tehnice, consultați plăcuța date de pe produs (Fig.2).

• Dimensiuni (L x Î x A)	490 x 765 x 425 mm
• Limite temperaturi de funcționare în mod răcire	17°C-35°C (62 F - 95 F)
• Limite temperaturi de funcționare în mod dezumidificare	13°C-35°C (55 F - 95 F)
• Limite temperaturi de funcționare în mod încălzire (pompă de căldură)	5°C-30°C (41 F - 86 F)
• Gaz refrigerant	R290.

6 - SCHEMA ELECTRICĂ

Schema electrică este redată în imaginea 35.

OPTIONAL ***Acest simbol arată că elementul este opțional.***

7 - PROBLEME ȘI SOLUȚII POSIBILE

DEFECȚIUNE	CAUZĂ	CE TREBUIE SĂ FACEȚI?
Aparatul nu funcționează	Nu este curent Ștecherul este deconectat	Așteptați Introduceți ștecherul în priză
Aparatul nu pornește	P1 Error Code --- În mod RĂCIRE: temperatura ambientală este mai mică decât temperatura setată	Tava de colectare a apei este plină. Opriți aparatul, evacuați apa din tava de colectare și apoi reporniți aparatul --- Resetați temperatura
Aparatul funcționează doar pentru scurt timp	Temperatura setată este prea apropiată de cea a mediului ambiant --- Admisia aerului exterior este blocată	Scădeți temperatura setată --- Îndepărtați obstacolele Sunați la Centrul de asistență
Aparatul nu răcește bine	Filtrele de aer sunt obturate de praf, puf sau păr de animale --- Tubul de evacuare nu este conectat sau este blocat --- Aparatul are un nivel scăzut de refrigerant --- Setarea temperaturii este prea ridicată --- Ferestrele și ușile din încăpere sunt deschise --- Suprafața încăperii este prea mare --- Există surse de căldură în interiorul încăperii	Opriți aparatul și curățați filtrele urmând instrucțiunile --- Opriți aparatul, deconectați furtunul, îndepărtați orice blocaj și reconectați tubul de evacuare --- Contactați un centru de asistență pentru inspectarea aparatului și completarea refrigerantului --- Reduceți temperatura setată --- Asigurați-vă că toate ferestrele și ușile sunt închise --- Verificați din nou zona de răcire --- Dacă este posibil, îndepărtați sursele de căldură
Aparatul face zgomot și vibrează excesiv	Suprafața de susținere a aparatului nu este plană --- Filtrele de aer sunt obturate de praf, puf sau păr de animale	Așezați aparatul pe o suprafață plană și netedă --- Opriți aparatul și curățați filtrele urmând instrucțiunile
Aparatul emite un sunet anormal	Acest sunet este cauzat de fluxul de refrigerant în interiorul unității	Este cât se poate de normal
Când aparatul de aer condiționat este mutat, iese apă	Aparatul de aer condiționat este înclinat sau culcat	Înainte de a muta aparatul, evacuați apa
În modul răcire, de noapte sau automat nu se poate selecta viteza minimă	Temperatura mediului ambiant este prea scăzută	Comportamentul aparatului de aer condiționat este normal

Nu încercați să reparați singuri echipamentul.

Dacă problema nu se rezolvă, contactați dealerul local sau cel mai apropiat centru de asistență. Furnizați informații detaliate despre defecțiune și modelul aparaturii.

ALLMÄN INNEHÅLLSFÖRTECKNING



0 - VARNINGAR....2
0.1 - ALLMÄN INFORMATION....2
0.2 - SYMBOLER....2
0.2.1 - Redaktionella piktogram....2
0.3 - ALLMÄNNA VARNINGSTEXTER....3
0.4 - AVSEDD ANVÄNDNING....5
0.5 - RISKZONER....6
0.6 - VARNINGAR FÖR KYLGASEN R290....6

1 - BESKRIVNING AV APPARATEN....11
1.1 - LISTA ÖVER KOMPONENTER SOM LEVERERAS MED ENHETEN....11
1.2 - IDENTIFIERING AV HUVUDDELAR....11

2 - INSTALLATION....12
2.1 - TRANSPORT AV UTRUSTNINGEN....12
2.2 - VARNINGAR....12
2.3 - MOBIL INSTALLATION....12
2.4 - FAST INSTALLATION....13
2.5 - ELEKTRISK ANSLUTNING....13
2.6 - DRÄNERING....13
2.6.a - Användning som avfuktare....13
2.6.b - Användning som värmepump (endast på förinställda modeller)....13

3 - ANVÄNDNING AV APPARATEN....14
3.1 - SYMBOLER OCH KNAPPAR PÅ MANÖVERPANELEN....14
3.2 - KNAPPAR PÅ FJÄRRKONTROLLEN....15
3.3 - ANVÄNDNING AV FJÄRRKONTROLLEN....16
3.3.a - Isättning av batterier....16
3.3.b - Byte av batterier....16
3.3.c - Fjärrkontrollens läge....16
3.4 - ANVÄNDNING AV APPARATEN....17
3.4.a - Förberedande moment....17
3.4.b - Påslagning/avstängning av apparaten....17
3.5 - AUTO-LÄGE (Automatiskt)....17
3.6 - KYLLÄGE (COOL)....17
3.7 - TURBO-KYLLÄGE....18
3.8 - AVFUKTNINGSLÄGE (DRY)....18
3.9 - VENTILATIONSLÄGE (FAN)....18
3.10 - UPPVÄRMNINGSLÄGE (HEAT) (endast för modell med värmepump)....18
3.11 - TIMER-LÄGE....18
3.11.a - Programmerad påslagning....19
3.11.b -Programmerad avstängning....19
3.12 - ANDRA FUNKTIONER....19
3.12.a - SILENT-funktion (tystgående)....19
3.12.b - SLEEP-funktion....19
3.12.c - FOLLOW ME-funktion....20
3.12.d - Inställning av måttenhet för temperaturen....20
3.12.e - Luftflödets riktning....20
3.12.f - Short Cut-funktion....20
3.12.g - Auto-Restart....20
3.12.h - Wireless....20

4 - UNDERHÅLL OCH RENGÖRING....21
4.1 - RENGÖRING....21
4.1.a - Rengöring av apparaten och fjärrkontrollen....21
4.1.b - Underhåll av luftfiltret....21
4.1.c - Rengöring av luftfiltret....21
4.1.d - Rengöring av sugfiltret....22
4.1.e - Råd för energibesparing....22
4.2 - UNDERHÅLL....22
4.2.a - Avledning av kondensvatten....22
4.2.b - Felkoder....23

5 - TEKNISKA DATA....23

6 - ELSCHEMA....23

7 - PROBLEM OCH MÖJLIGA ÅTGÄRDER....24

ILLUSTRATIONER
Illustrationerna är samlade på de första sidorna i handboken.



0 - VARNINGSTEXTER

0.1 - ALLMÄN INFORMATION

Vi vill framför allt tacka dig för att ha valt en av våra produkter.

0.2 - SYMBOLER

De piktogram som beskrivs i följande kapitel gör det möjligt att snabbt och på ett enhetligt sätt tillhandahålla nödvändig information för en korrekt användning av maskinen under säkra förhållanden.

0.2.1 - Redaktionella piktogram

	Indikerar att detta dokument måste läsas igenom noggrant innan apparaten installeras och/eller används.
	Indikerar att detta dokument måste läsas igenom noggrant innan något underhålls- och/eller rengöringsarbete utförs.
	Indikerar att det kan finnas ytterligare information i bifogade handböcker.
	Indikerar att det finns information tillgänglig i användarhandboken eller i installationshandboken.
	Indikerar att servicepersonalen måste hantera apparaten i enlighet med installationshandboken.
	Indikerar att apparaten använder lättantändligt kylmedel. Om kylmedlet läcker ut och exponeras för en yttre antändningskälla finns det risk för brand.
	Signalerar till den berörda personalen att den beskrivna manövern medför en risk för elstöt om den inte utförs i enlighet med säkerhetsföreskrifterna.
	Signalerar till den berörda personalen att den beskrivna manövern medför en risk för fysisk skada om den inte utförs i enlighet med säkerhetsföreskrifterna.
	Signalerar till den berörda personalen att den beskrivna manövern medför en risk för brännskador till följd av kontakt med mycket varma komponenter, om den inte utförs i enlighet med säkerhetsföreskrifterna.
	Avsnitten som föregås av denna symbol innehåller mycket viktig information och föreskrifter, särskilt vad gäller säkerheten. Försummelse att respektera detta kan medföra följande: - fara för operatörernas säkerhet - upphörande av den avtalsenliga garantin - avböjande av ansvar från tillverkarens sida.
	Signalerar åtgärder som absolut inte får utföras.
	Signalerar till den berörda personalen att det är förbjudet att täcka över apparaten för att undvika överhettning.

SVENSKA

0.3 - ALLMÄNNA VARNINGSTEXTER

NÄR ELEKTRISK UTRUSTNING ANVÄNDS MÅSTE ALLTID DE GRUNDLÄGGANDE SÄKERHETSBESTÄMMELSERNA FÖLJAS FÖR ATT MINSKA RISKERNA FÖR BRAND, ELSTÖTAR OCH PERSONOLYCKOR, INKLUSIVE FÖLJANDE:



För att förhindra eventuella skador på kompressorn fördröjs varje start med 3 minuter i förhållande till den senaste avstängningen.



1. **Reserverat dokument i enlighet med tillämplig lag med förbud för reproduktion eller överföring till tredje part utan ett uttryckligt godkännande från företaget OLIMPIA SPLENDID. Maskinerna kan undergå uppdateringar och därmed ha andra detaljer än de som framställs, utan att det därför äventyrar betydelsen av texterna i denna handbok.**



2. **Läs noga igenom denna handbok innan ni gpr vidare med någon typ av manöver (installation, underhåll, användning) och följ noggrant det som beskrivs i varje enskilt kapitel.**



3. **Förvara denna handbok och håll den i gott skick för all framtida konsultation.**
4. **Efter att ha avlägsnat emballaget ska ni försäkra er om att apparaten är i fullgott skick. Förpackninfsmaterialet får inte lämnas inom räckhåll för barn eftersom de kan utgöra en fara för dem.**
5. **TILLVERKAREN ÅTAR SIG INGET ANSVAR FÖR PERSONSKADOR ELLER SKADA PÅ FÖREMÅL TILL FÖLJD AV EN FÖRSUMMELSE ATT IAKTTA BESTÄMMELSERNA I DENNA HANDBOK.**
6. **Tillverkaren förbehåller sig rätten att när som helst göra ändringar på modellerna, oaktat de väsentliga egenskaper som beskrivs i denna handbok.**



7. **Underhållet av luftkonditioneringsutrustning som den här kan vara farligt eftersom det finns köldmediegas under tryck och strömförande elektriska komponenter inuti denna apparat.**
   Därför får alla underhållsingrepp (med undantag för rengöring av filtren) endast utföras av auktoriserad, kvalificerad personal.
8. **Installationer som inte utförs i linje med de varningar som anges i denna handbok och användning utanför de föreskrivna temperaturgränserna gör att garantin ogiltigförklaras.**
9. **Löpande underhåll av filter och allmän utvändig rengöring kan även utföras av användaren eftersom det inte innebär några svåra eller farliga moment.**
10. **Under montering och vid varje underhållsingrepp måste de säkerhetsförebyggande åtgärder som anges i denna handbok, och på de dekaler som anbringats inuti eller på maskinen, iakttas. Dessutom måste alla de skyddsåtgärder som ges av sunt förnuft och de säkerhetsbestämmelser som gäller på installationsplatsen följas.**



11. **Vid utbyte av komponenter får endast originalreservdelar från OLIMPIA SPLENDID användas.**



12. **Om apparaten förblir oanvänd under en längre tid, eller ingen vistas i det luftkonditionerade rummet, för att undvika olyckor, är det lämpligt att koppla bort strömförsörjningen.**



13. **Använd inte flytande eller frätande rengöringsmedel för att rengöra apparaten, spreja inte vatten eller andra vätskor på apparaten eftersom de kan skada plastkomponenterna eller till och med orsaka elektriska stötar.**



14. **Blöt inte ner enheten och fjärrkontrollen.**
    Det kan leda till kortslutning eller brand.



15. **Vid felfunktion (till exempel: onormalt ljud, dålig lukt, rök, onormal temperaturökning, elektrisk dispersion osv.) ska apparaten omedelbart stängas av och kontakten ska dras ut ur nätuttaget.**
    För eventuell reparation ska ni endast vända er till tekniska servicecentrum som är godkända av tillverkaren och begära att de använder originalreservdelar. Försummelse att iaktta det som indikerats ovan kan äventyra apparatens säkerhet.
16. **Lämna inte luftkonditioneraren igång under längre perioder om luftfuktigheten är hög och om dörrar och fönster är öppna.**
    Fuktigheten kan kondenseras och blöta ner eller skada inredningen.



17. **Dra inte ur strömkontakten medan enheten är i funktion. Det finns risk för brand eller elstötar.**
18. **Ställ inte tunga eller varma objekt ovanpå apparaten.**
19. **Innan apparaten elansluts ska ni försäkra er om att uppgifterna på märkskylten motsvarar de som gäller för nätförsörjningen. Nätuttaget måste vara jordat Skylten (20) är placerad på sidan av apparaten (bild 2).**
20. **Installera apparaten enligt tillverkarens instruktioner. En felaktig installation kan orsaka skador på personer, djur eller föremål men tillverkaren kan inte hållas ansvarig för dessa.**
21. **Om uttaget och apparatens kontakt inte är kompatibla ska uttaget bytas ut mot ett annat lämpligt uttag av kvalificerad fackpersonal, som ska säkerställa att kablarnas tvärsnitt för uttaget är lämpliga för apparatens absorberade effekt. I allmänhet avråder vi från att använda adaptrar och/eller förlängningssladdar. Om det skulle vara oundvikligt att använda dem ska de uppfylla säkerhetskraven och deras strömbelastningsförmåga (A) får inte vara lägre än apparatens maximala kapacitet.**
22. **Denna apparat är inte avsedd att användas med hjälp av en extern timer eller med ett separat fjärrkontrollsystem.**
23. **Använd och transportera apparaten alltid i upprätt läge.**
24. **Täpp inte till- och frånluftsgallren på något sätt.**
25. **För in inte främmande objekt i till- och frånluftsgallren eftersom det finns risk elstötar, brand eller skada på apparaten.**
26. **Använd inte apparaten:**
    - **med våta eller fuktiga händer,**
    - **barfota.**
27. **Dra inte i själva nätkabeln eller apparaten för att dra ut kontakten ur nätuttaget.**
28. **Använd inte apparaten under direkt solljus eller mycket nära en värmekälla som en kamin, värmeledning eller värmeelement (bild 3)**
29. **Använd inte enheten i närheten av gasapparater (bild 3)**
30. **Placera alltid apparaten på ett stabilt, plant och jämnt underlag.**
31. **Lämna ett fritt utrymme på minst 30 cm runt apparatens sidor och 20 cm på baksidan och minst 30 cm ovanför apparaten (bild 1).**
32. **Placera inte enheten i närheten av ett eluttag (bild 4)**
33. **Nätuttaget ska vara lättåtkomligt för att enkelt kunna dra ut kontakten i ett nödläge.**
34. **Rör inte vid stickkontakten med våta händer.**
35. **Böj inte och trassla inte in, dra i eller skada nätkabeln.**
36. **Dra inte nätkabeln under mattor, täcken eller gångmattor. Placera ut kabeln i områden där ingen passerar för att undvika att personer kan snubba över den.**
37. **Dra ut kabeln när enheten inte används under en längre tidsperiod och/eller när ingen är hemma.**
38. **Använd inte apparaten i särskilt fuktiga miljöer (badrum, kök osv.).**
39. **Använd inte apparaten utomhus eller på blöta underlag. Undvik att hälla ut vätskor över apparaten. Använd inte apparaten i närheten av tvättställ eller kranar.**
40. **Sänk inte ner apparaten i vatten eller andra vätskor.**
41. **Rengör apparaten med en fuktig trasa. Använd inte polermedel eller slipande material. För rengöring av filtren, se det särskilda avsnittet.**

42. Den vanligaste orsaken till överhettning är beläggningar av damm eller ludd i apparaten. Avlägsna denna typ av ansamlingar regelbundet genom att koppla från enheten och dra ut kontakten och därefter dammsuga gallren.
43. Använd inte apparaten i miljöer med betydande temperaturändringar eftersom det kan bildas kondens inuti apparaten.
44. Installera apparaten minst 2 meter från andra elektroniska apparater (tv, radio, dator, dvd-enhet osv.) för att undvika störningar (Bild 6).
45. Använd inte apparaten om det nyligen har sprutats insektsbekämpningmedel i lokalen eller om det finns rökelse som är tänd, kemiska ångor eller oljerester.
46. Använd inte apparaten utan korrekt insatta filter.
47. Nedmontering, reparation eller rekonstruktion av en icke behörig person kan leda till allvarliga skador och ogiltigförklara tillverkarens garanti.
48. Använd inte apparaten vid feller vid dåligt funktion, om kabeln eller kontakten är skadade eller om den fallit ned eller skadats på något sätt. Stäng av apparaten, dra ut kontakten ur eluttaget och se till att den kontrolleras av kvalificerade fackmän.
49. Montera inte ned och utför inte heller ändringar på apparaten.
50. Det är oerhört farligt att reparera apparaten på egen hand.
51. Om ni bestämmer er för att inte längre använda denna typ av apparat, råder vi er att ta den ur drift och klippa sönder nätkabeln efter att ha dragit ut kontakten ur nätuttaget. Vi råder er dessutom att oskadliggöra de delar av apparaten som skulle kunna utgöra en risk, särskilt för barn som kan tänkas leka med apparaten ur bruk.
52. För avfrostningsprocessen och för rengöring av apparaten får inga andra verktyg än de som rekommenderats av tillverkaren användas.
53. Apparaten är utrustad med ett värmeskydd som skyddar det elektroniska kortet vid övertemperatur. Om det här skyddet utlöses ska kontakten dras ut ur eluttaget och sedan ska ni vänta till dess att apparaten har svalnat helt och hållet (minst 20-30 minuter). Därefter kan ni sätta in kontakten i eluttaget igen och starta om apparaten. Om apparaten inte startar om ska ni dra ut kontakten ur eluttaget och kontakta ett servicecentrum.
54. Transmissionsfrekvens: 2412-2472 Mhz
    Maximal effekt som överförs: <20 dBm
55. Denna apparat kan endast anslutas till ett elnät med en systemimpedans på högst 0,363 Ω. Om det behövs, kontakta din elleverantör för information om systemimpedansen.
56. Stäng av produkten när den inte används.
57. Information om hur du fäster apparaten på hållaren finns i installationsanvisningarna.
58. SÄKRING: 3,15A/250VAC långsam säkring.
59. Kanaler som är anslutna till en apparat får inte innehålla någon potentiell antändningskälla.

0.4 - FÖRUTSEDD ANVÄNDNING

- Klimatanläggningen ska endast användas för produktion av varm* eller kall luft eller för avfuktning (efter val) med det enda syftet att få en bekväm temperatur i omgivningen.
- Denna apparat är endast avsedd för hushållsbruk eller liknande.
- En felaktig användning av anläggningen med eventuella skador som förorsakas på personer, föremål eller djur fritar OLIMPIA SPLENDID från allt ansvar.

0.5 - RISKZONER

- Klimataggregaten får inte installeras i miljöer där det finns lättantändlig gas, explosiv gas, i mycket fuktiga omgivningar (kemtvättar, växthus osv.), eller i lokaler där det finns andra maskiner som genererar en stark källa till värme, i närheten av en källa med saltvatten eller svavelhaltigt vatten.

- **Använd INTE gas, bensin eller andra lättantändliga vätskor i närheten av klimatanläggningen.**
- **Använd endast de komponenter som levererats med apparaten (se avsnitt 1.1). Användning av icke standarddelar kan leda till vattenläckage, elstötar, brand och skador på föremål.**

Denna produkt ska endast användas i enlighet med de specifikationer som indikeras i denna handbok. En annan användning än den som specificerats kan leda till allvarliga olyckor.
TILLVERKAREN ÅTAR SIG INGET ANSVAR FÖR PERSONSKADOR ELLER SKADA PÅ FÖREMÅL TILL FÖLJD AV EN FÖRSUMMELSE ATT IAKTTA BESTÄMMELSERNA I DENNA HANDBOK.

*** Endast för versionen med värmepump**

0.6 - VARNINGAR FÖR KYLGASEN R290

1. **APPARATEN INNEHÅLLER R290-GAS (BRÄNNBARHETSKLASS A3)**
2. **APPARATEN SKA LAGRAS I EN VÄL VENTILERAD LOKAL VARS MÅTT MOTSVARAR MÅTTEN SOM SPECIFICERAS FÖR APPARATENS ANVÄNDNING.**
3. **APPARATEN MÅSTE INSTALLERAS, ANVÄNDAS OCH FÖRVARAS I ETT RUM MED STÖRRE GOLVYTA ÄN SE TABELLEN.**

Gasmängd R290 i kg (se apparatens dataetikett)	0,180	0,190	0,200	0,210	0,220	0,230	0,240	0,250	0,260
Minsta storlek på rummet för användning och magasinering (m^2)	9	10	10	11	11	12	12	12	13

4. **DENNA APPARAT INNEHÅLLER EN MÄNGD R290 KÖLDMEDIEGAS SOM ÄR LIKA MED DEN SOM ANGES PÅ APPARATENS DATAETIKETT.**
5. **APPARATEN MÅSTE FÖRVARAS I ETT RUM UTAN FÖREKOMST AV KONTINUERLIGT FUNGERANDE ANTÄNDNINGSKÄLLOR (EXEMPEL: ÖPPNA LÅGOR, EN GASAPPARAT I DRIFT ELLER EN ELEKTRISK VÄRMARE I DRIFT, HETA YTOR).**
6. **Ta inte hål i eller bränn enheten.**
7. **Tänk på att köldmedier kan vara luktfria.**
8. **R290 är en köldmediegas som uppfyller europeiska miljödirektiv. Borra inte i någon del av köldmediekretsen.**
9. **Använd inga medel för att påskynda avfrostningsprocessen eller för rengöring, förutom de som rekommenderas av tillverkaren.**
10. **Vid avfrostning och rengöring av apparaten, ska man inte använda andra verktyg än de som rekommenderas av tillverkaren.**
11. **Om apparaten installeras, används eller förvaras i ett oventilerat utrymme, måste rummet utformas för att förhindra ansamling av köldmedieläckor på grund av elektriska värmeelement, spisar eller andra antändningskällor.**
12. **Följ nationella gasföreskrifter.**
13. **Håll ventilationsöppningarna fria från hinder.**
14. **Enheten måste förvaras på ett sådant sätt att mekanisk skada undviks.**

15. Varje person som arbetar på eller inom en köldmediekrets måste ha ett giltigt certifikat som styrker den personens kompetens att hantera köldmedier på ett säkert sätt, i enlighet med en bedömningsspecifikation som erkänns av branschen.



16. Alla funktionsåtgärder som påverkar säkerhetsanordningarna ska utföras av specialutbildad personal. Underhåll och reparationer som kräver hjälp av annan specialiserad personal måste utföras under överinseende av en person som är kompetent i användningen av brandfarliga köldmedier.

- **Följ noggrant instruktionerna för hantering, installation, rengöring och reparation av luftkonditioneringsaggegatet för att undvika skador eller faror. Inuti luftkonditioneringsaggegatet används ett brandfarligt köldmedium. Vid underhåll eller bortskaffande av luftkonditioneringsaggegatet måste köldmediet R290 återvinnas på korrekt sätt och får inte släppas ut direkt i luften.**
- **Det får inte finnas några öppna lågor eller anordningar som brytare som kan generera gnistor/ljusbågar i närheten av luftkonditioneringsaggegatet, för att undvika antändning av det brandfarliga köldmediet som används.**

- **Följ noggrant instruktionerna för hantering, installation, rengöring och reparation av luftkonditioneringsaggegatet för att undvika skador eller faror. Inuti luftkonditioneringsaggegatet används ett brandfarligt köldmedium. Vid underhåll eller bortskaffande av luftkonditioneringsaggegatet måste köldmediet R290 återvinnas på korrekt sätt och får inte släppas ut direkt i luften.**
- **Det får inte finnas några öppna lågor eller anordningar som brytare som kan generera gnistor/ljusbågar i närheten av luftkonditioneringsaggegatet, för att undvika antändning av det brandfarliga köldmediet som används.**

17. TRANSPORT AV UTRUSTNING SOM INNEHÅLLER BRANDFARLIGA KÖLDMEDIER
Se transportbestämmelserna.

18. MÄRKNING AV UTRUSTNINGEN MED SYMBOLER
Se lokala föreskrifter.

19. AVFALLSHANTERING AV UTRUSTNING SOM ANVÄNDER BRANDFARLIGA KÖLDMEDIER
Se nationella bestämmelser.

20. LAGRING AV UTRUSTNING/ENHETER
Förvaringen av utrustningen måste följa tillverkarens anvisningar.

21. FÖRVARING AV FÖRPACKAD (EJ SÅLD) UTRUSTNING
Förpackningen ska vara konstruerad så att mekanisk skada på utrustningen inuti den inte orsakar förlust av köldmediet. Det maximala antalet delar av utrustningen som kan lagras tillsammans beror på lokala bestämmelser. Tillverkaren måste ange andra potentiella källor till kontinuerlig drift som är kända för att orsaka antändning av det använda köldmediet. Apparaten måste förvaras så att mekaniska skador undviks. Tillverkaren måste ange andra potentiella källor till kontinuerlig drift som är kända för att orsaka antändning av det använda köldmediet. Apparaten måste förvaras så att mekaniska skador undviks.



22. UNDERHÅLLSINFORMATION

a) Områdeskontroller
Innan man börjar arbeta på system som innehåller brandfarliga köldmedier ska säkerhetskontroller utföras för att säkerställa att risken för antändning är minimal. Iaktta följande försiktighetsåtgärder för att utföra eventuella reparationer av köldmediesystemet innan du använder det.

b) Arbetets utförande
Arbetet ska utföras under kontroll för att minimera risken för närvaro av brandfarlig gas eller ånga under dess utförande.

c) Allmänt arbetsområde
All underhållspersonal och andra operatörer som finns i arbetsområdet ska instrueras i den typ av arbete som utförs. Undvik att arbeta i trånga utrymmen.

d) Kontrollera om det finns köldmedium
Området måste kontrolleras med en lämplig köldmediedetektor före och under arbetet för att säkerställa att operatören är medveten om närvaron av potentiellt brandfarlig atmosfär. Se till att läcksökningsutrustningen är lämplig för användning med brandfarliga köldmedier, det vill säga att den är gnistfri, ordentligt förseglad eller egensäker.

e) Förekomst av brandsläckare
I händelse av att något hett arbete måste utföras på kylutrustningen eller på någon del som hör till den, ska lämplig brandsläckningsutrustning finnas till hands. Förvara alltid en brandsläckare med torrt pulver eller CO2 nära laddningsområdet.

f) Frånvaro av brandfarliga källor
Ingen verksamhetsutövare som utför arbeten på kylsystemet som innebär exponering av rörledningar som innehåller eller har innehållit brandfarligt köldmedium får använda någon brandfarlig källa på ett sådant sätt att det kan orsaka brand eller explosion. Alla möjliga brandfarliga källor, inklusive cigarettrökning, måste hållas tillräckligt långt borta från installations-, reparations-, borttagnings- och kasseringsplatsen, under vilken brandfarligt köldmedium kan släppas ut i det omgivande utrymmet. Innan arbetet påbörjas ska området kring utrustningen undersökas för att säkerställa att det inte finns några brandfarliga element eller risker för antändning. Använd signalering mot rök.

g) Ventilerat område
Se till att installationsområdet är utomhus eller tillräckligt ventilerat innan du startar systemet eller utför något hett arbete. Ventilationsgraden ska finnas under hela den period som bearbetningen pågår. Ventilationen måste på ett säkert sätt kunna dispergera eventuellt utsläppt köldmedium och helst föra ut det externt i atmosfären.

h) Kontroller på kylutrustningen
När elektriska komponenter byts ut måste de vara lämpliga för användning och överensstämma med de angivna specifikationerna. Tillverkarens riktlinjer för underhåll och assistans ska alltid respekteras. Om du är osäker, kontakta tillverkarens tekniska service för hjälp. Följande kontroller ska utföras på installationer som använder brandfarliga köldmedier: Den faktiska köldmediefyllningen är i enlighet med storleken på det rum där de köldmediehaltiga delarna är installerade; att systemet och ventilationsöppningarna fungerar korrekt och att de inte är blockerade; om du använder en köldmediekrets, kontrollera om det finns köldmedium i den sekundära kretsen; att märkningen på maskinen fortsätter att vara synlig och läsbar. Oläsbara markeringar och skyltar måste vara korrekta; att kylrör och -komponenter är installerade på en plats där det är osannolikt att de utsätts för något ämne som kan fräta på komponenter som innehåller köldmedium, såvida inte sådana komponenter är gjorda av i sig korrosionsbeständigt material eller är ordentligt skyddade mot korrosion.

i) Kontroller av elektriska apparater
Reparation och underhåll av elektriska komponenter måste innefatta initiala säkerhetskontroller och komponentinspektioner. I händelse av ett fel som kan äventyra säkerheten, ska du inte strömsätta kretsen förrän den har åtgärdats på ett adekvat sätt. Använd en tillfällig passande lösning om felet inte kan lösas omedelbart men funktionen måste fortsätta. Denna situation måste rapporteras till ägaren av utrustningen så att alla parter är informerade. Inledande säkerhetskontroller inkluderar: kontroll av att kondensatorerna är urladdade - denna kontroll måste utföras i säkert läge för att undvika gnistor-; kontroll av att spänningsförande elektriska komponenter och ledningar inte exponeras vid laddning, återställning eller tömning av systemet; kontroll av jordanslutningens kontinuitet.

23. REPARATION AV FÖRSEGLADE KOMPONENTER

a) Under reparationen av förseglade komponenter måste all strömförsörjning kopplas bort från utrustningen som du måste arbeta med innan du tar bort eventuella förseglade kåpor etc. Om det är absolut nödvändigt att låta elströmmen vara på i utrustningen under reparationer, måste en permanent fungerande läcksökningsanordning placeras i den mest kritiska punkten för att varna operatören om en potentiellt farlig situation.

b) Var särskilt uppmärksam på följande för att säkerställa att kåpan inte ändras på ett sätt som påverkar säkerhetsnivån vid arbete på elektriska komponenter.
Detta inkluderar skador på kablar, för stort antal anslutningar, uttagsplintar som inte överensstämmer med originalspecifikationerna, skador på packningar, felaktig montering av kabelförskruvningar, etc. Se till att utrustningen är säkert monterad. Se till att packningarna eller tätningsmaterialen inte har försämrats på ett sådant sätt att de inte längre kan förhindra att brandfarlig atmosfär tränger in. Reservdelarna måste överensstämma med tillverkarens specifikationer.

☞ Användning av silikontätningsmedel kan hämma effektiviteten hos vissa typer av läckagedetekteringssystem. Egensäkra komponenter behöver inte isoleras innan man arbetar på dem.

24. REPARATION AV EGENSÄKRA KOMPONENTER
Applicera inte någon induktiv belastning och permanent kapacitet på kretsen utan att se till att den inte överskrider den maximala spänning och ström som tillåts för den använda utrustningen. De egensäkra komponenterna är de enda som kan drivas under spänning i närvaro av en brandfarlig atmosfär. Testsystemet måste ha rätt strömstyrka. Byt endast ut komponenterna med de reservdelar som specificeras av tillverkaren. Andra delar än de som anges kan orsaka att köldmediet antänds i atmosfären efter en läcka.
25. KABLAGE
Kontrollera ledningarna med avseende på slitage, korrosion, övertryck, vibrationer, vassa kanter eller andra negativa miljöeffekter. När du kontrollerar, tänk också på effekterna av åldrande eller konstanta vibrationer som orsakas av element som kompressorer eller fläktar.
26. DETEKTERING AV BRANDFARLIGA KÖLDMEDIER
Använd under inga omständigheter potentiella antändningskällor för att detektera köldmedieläckor. Använd inte hydroxylflammor (eller något annat detektionssystem som använder öppen låga).
27. METODER FÖR DETEKTERING AV LÄCKAGE
Följande läckagedetekteringsmetoder anses vara acceptabla för system som innehåller brandfarliga köldmedier. Använd elektroniska läckagedetektorer för brandfarliga köldmedier, även om känsligheten kanske inte är tillräcklig eller om de kan behöva omkalibreras. (Detekteringsutrustningen måste kalibreras i ett område utan köldmedium.) Säkerställ att detektorn inte är en potentiell källa till förbränning och att den är lämplig för den kylvätska som används. Läckagedetektionsutrustningen måste ställas in på en procentandel av LFL av köldmediet och måste kalibreras med avseende på det använda köldmediet och lämplig procentandel gas (maximalt 25 %) bekräftas. Läcksökningsvätskor kan användas med de flesta köldmedier, men användningen av rengöringsmedel som innehåller klor måste undvikas eftersom klor kan reagera med köldmediet och göra så att kopparrören korroderas. OBS: Exempel på vätskor för läckagedetektering är:
- bubbelmetod
- fluorescerande medel
Vid misstanke om läckage ska alla öppna lågor avlägsnas/släckas. Om ett köldmedieläckage som kräver svetsning upptäcks, återvinn allt köldmedium från systemet eller isolera det (genom avstängningsventiler) i en del av systemet på avstånd från läckan. Se följande instruktioner för borttagning av köldmediet.
28. BORTTAGNING OCH TÖMNING
Använd konventionella procedurer när du arbetar på köldmediekretsen för reparationer eller av någon annan anledning. Trots detta är det viktigt att bästa praxis respekteras eftersom brandfarlighet måste beaktas. Observera följande procedur:
- Avlägsna kylvätskan
- Avlufta kretsen med inert gas (valfritt för A2L),
- Töm (valfritt för A2L),
- Avlufta åter med inert gas (valfritt för A2L),
- Öppna kretsen genom att snitta eller via hårdlödning.

Köldmedieladdningen måste återställas i lämpliga återvinningscylindrar. Systemet ska spolas med OFN (syrefri kväve) för att göra apparaten säker för brandfarliga köldmedier. Det kan vara nödvändigt att upprepa det här förfarandet flera gånger. Använd inte tryckluft eller syre för denna åtgärd.
Avluftningen måste slutföras genom att fylla tomrummet i systemet med OFN och fortsätta fylla tills arbetstrycket uppnås, sedan släppa ut OFN i atmosfären och slutligen återföra systemet till ett vakuumtillstånd. När den sista OFN-laddningen används måste systemet bringas till atmosfärstryck för att kunna användas. Denna åtgärd är absolut nödvändig om svetsoperationer ska utföras på rören.
Upewnij się, że wylot pompy próżniowej nie znajduje się w pobliżu potencjalnych źródeł zapłonu i że zapewniona jest wentylacja.
29. LASTNINGSFÖRFARANDEN
Utöver konventionella lastningsprocedurer, följ följande krav.
Se till att kontaminering av olika köldmedier inte uppstår när utrustningen laddas. Rören bör vara så korta som möjligt för att minimera mängden köldmedium inuti dem. Cylindrarna ska placeras upprätt i en lämplig position enligt anvisningarna. Se till att kylsystemet är jordat innan du fyller på med köldmedium. Märk systemet när det har laddats (om det inte har gjorts ännu). Var mycket noga med att inte överbelasta kylsystemet. Testa trycket med OFN innan du laddar om systemet. Utför läckagetestet på systemet vid slutet av lastningen men före driftsättning. Det är nödvändigt att utföra ett ytterligare läckagetest innan man lämnar installationsplatsen.

30. DRIFTURTAGANDE

Innan denna procedur utförs är det viktigt att teknikern är bekant med utrustningen och alla dess komponenter. Det anses vara god praxis att återvinna alla köldmedier på ett säkert sätt. Innan du utför denna åtgärd, ta ett prov på oljan och kylmedlet om en analys är nödvändig innan det uppsamlade kylmedlet återanvänds. Det är viktigt att elektricitet finns tillgänglig innan denna procedur påbörjas.

a) Bekanta dig med utrustningen och dess funktion.
b) Isolera systemet elektriskt.
c) Innan du utför denna procedur, se till att:
   - Den mekaniska hanteringsutrustningen finns tillgänglig vid behov för att hantera köldmediecylindrarna.
   - All personlig skyddsutrustning är tillgänglig och används på rätt sätt.
   - Uppsamlingsförfarandet alltid övervakas av en behörig person
   - Återvinningsutrustningen och cylindrarna uppfyller tillämpliga standarder.
d) Töm kylsystemet om möjligt.
e) Om vakuumtillstånd inte kan uppnås, använd ett grenrör så att köldmediet kan avlägsnas från de olika systemdelarna.
f) Se till att cylindern är placerad på vågen innan återställningen utförs.
g) Starta återställningsmaskinen och kör i enlighet med tillverkarens instruktioner.
h) Överbelasta inte cylindrarna. (Högst 80 % av vätskeladdningsvolymen).
i) Överskrid inte cylinderns maximala arbetstryck, inte ens tillfälligt.
j) När cylindrarna har fyllts på rätt sätt och processen har slutförts, se till att cylindrarna och utrustningen omedelbart avlägsnas från installationsplatsen och att alla avstängningsventiler är stängda.
k) det uppsamlade kylmedlet får inte fyllas på i ett annat kylsystem såvida den inte rengjorts och kontrollerats.

31. ETIKETTERING

Utrustningen måste vara märkt för att indikera att den har tagits ur drift och tömts på köldmediet. Datummärk och signera etiketten. Se till att det finns etiketter på utrustningen som visar att den innehåller brandfarligt köldmedium.

32. ÅTERSTÄLLNING

När man tar bort köldmedium från ett system, oavsett om det är för underhåll eller avveckling, anses det vara god praxis att avlägsna alla köldmedier på ett säkert sätt. När köldmediet överförs till cylindrarna, se till att endast cylindrar som är lämpliga för återvinning av köldmedium används. Se till att rätt antal cylindrar finns tillgängliga för att lagra den totala systemladdningen. Alla cylindrar som ska användas är konstruerade för återvunnet köldmedium och märkta för det (d.v.s. specialcylindrar för återvinning av köldmedium). Cylindrarna måste vara utrustade med en övertrycksventil och de tillhörande avstängningsventilerna måste vara i perfekt skick. Tomma återvinningscylindrar bör sättas under vakuum och, om möjligt, kylas före återvinning. Återvinningsutrustningen måste vara fullt fungerande och innehålla en uppsättning instruktioner angående densamma och lämplig för återvinning av brandfarliga köldmedier. Vid tvivel, kontakta tillverkaren. Dessutom måste en uppsättning kalibrerade vågar vara tillgängliga och fullt fungerande. Rören ska vara försedda med hermetiska anslutningar med frånkoppling i perfekt skick. Innan du använder återvinningsmaskinen, kontrollera att den är i tillfredsställande funktionsskick, att den har underhållits på rätt sätt och att alla tillhörande elektriska komponenter är förseglade för att förhindra antändning om köldmediet släpps ut. Rådfråga tillverkaren om du är osäker. Det återvunna köldmediet måste returneras till sin leverantör i rätt återvinningscylinder och med relevant avfallsöverföringsanmärkning. Blanda inte köldmedier i återvinningsenheter och särskilt inte i cylindrar. Om kompressorerna eller kompressoroljorna behöver tas bort, se till att de har tömts till en acceptabel nivå för att säkerställa att det inte finns kvar brandfarligt köldmedium i smörjmedlet. Tömningsprocessen måste utföras innan kompressorn återlämnas till leverantörer. Använd endast elektriska kylsystem på kompressorstommen för att påskynda den här processen. Ta bort olja ur ett system på ett säkert sätt.

33. ARBETARNAS KOMPETENS

Alla arbetsprocedurer som påverkar säkerheten får endast utföras av kompetenta personer som väl känner till arbetsprocedurer såsom:
– avbrott av kylkretsen;
– öppning av förseglade komponenter;
– öppning av ventilerade höljen.

1 - BESKRIVNING AV APPARATEN

1.1 - LISTA ÖVER KOMPONENTER SOM LEVERERAS MED ENHETEN (Bild 5)

Apparaten förpackas enskilt i kartongemballage.
Emballaget kan transporteras för hand av två personer eller lastas på en transportvagn.

Magasinera emballaget enskilt, stapla det inte.

1. Flexibel slang för luftutdrivning (kylning och automatiskt läge)
2. Terminal för flexibel slang på maskinsidan
3. Terminal för flexibel slang för fast installation/ slider
4. SKJUTREGLAGE för montering av skjutfönster/jalusier
5. Fäste + skruvar för fastlåsning av fönster
6. Terminal för skjutreglage / fönster
7. Fläns för fast installation
8. Isolering för SLIDER-installationen
9. Isolering för SLIDER-installationen
10. Kilar för fast installationsfläns
11. Fjärrkontroll
12. Kondensavloppsrör (endast avfuktningsläge)
13. Terminaladapter för kondensavloppsrör
14. Manuell
15. Extra filter

1.2 - IDENTIFIERING AV HUVUDDELAR (Bild A)

21. Manöverpanel
22. Frånluftsgaller
23. Klaff
24. IR-mottagare fjärrkontroll
25. Hjul
26. Handtag
27. Luftfiltergaller
27a. Luftfilter
28. Avtappningsplugg för kondensvatten (för användning som luftavfuktare)
29. Luftintagsgaller
30. Utdragbart luftfilter
31. Borrning för pluggkåpa
32. Lock för tömning av kondensvatten (vid transport, underhåll eller överdriven ansamling av vatten)
33. Kabelvinda
34. Nätsladd
35. Avtappningslock för kondensvatten (endast för modell med värmepump)
36. Luftutloppsgaller

A

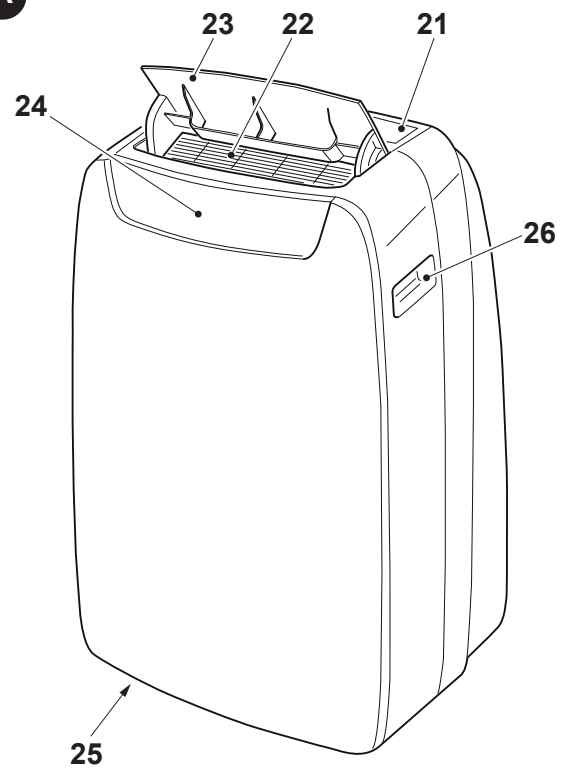

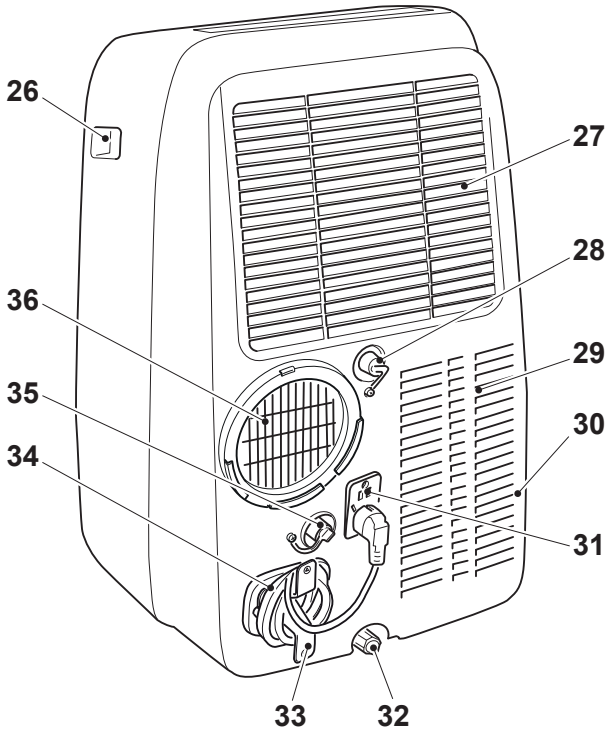

SVENSKA

2 - INSTALLATION

2.1 - TRANSPORT AV UTRUSTNINGEN

- ***Transport och förflyttning av apparaten ska ske i upprätt läge.***
- ***Vid transport i liggande läge ska ni vänta minst en timme innan den startas om.***
- ***Innan du flyttar eller transporterar apparaten ska du tömma kondensvattnet helt enligt beskrivningen i avsnitt 4.2.a***

VARNINGAR

Transport av apparaten på ömtåliga golv (t.ex. trägolv):

- ***Töm ut allt kondensvatten helt.***
- ***Var särskilt uppmärksam när du flyttar apparaten eftersom hjulen kan göra märken på golvet. Även om hjulen är i styvt material och rullar, kan de skadas vid användning eller vara smutsiga. Vi rekommenderar att ni kontrollerar att hjulen är rena och löper fritt vid förflyttning.***

2.2 - VARNINGSTEXTER

Försummelse att iaktta det som indikeras nedan kan leda till skada på apparaten.

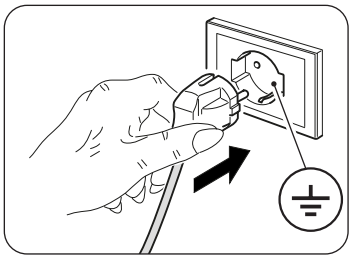

a. Installera klimatanläggningen på plana, stabila underlag och på golvet.
b. Anslut endast klimatanläggningen till jordade eluttag.
c. Se till att gardiner eller andra föremål inte blockerar luftintagsfiltren (Bild 7).
d. Säkerställ att det finns ett minimiavstånd på 30 cm mellan klimatanläggningen och objekten intill (Fig.1).
e. När apparaten sätts igång ska ni alltid vara noga med att se till att det inte finns några hinder för luftintag eller luftutlopp.
f. Klimatanläggingen ska användas i lokaler avsedda för tvättstuga.
g. Installera endast klimatanläggningen i torra lokaler.
h. Klimatanläggningen får inte sättas igång i närvaro av farliga material, ångor eller vätskor.
i. Rengör luftfiltren minst en gång i veckan.

2.3 - MOBIL INSTALLATION

Klimatanläggningen ska installeras i en lämplig omgivning. Vi rekommenderar att reducera solljuset med hjälp av spjäljalusier, gardiner, persienner och att hålla dörrar och fönster stängda.

a. Placera luftkonditioneringen framför ett fönster eller en fransk dörr.
b. Placera terminalen på maskinsidan (2) på den flexibla slangen (1) som visas i Bild 8.
c. Placera terminalen (3) på motsatt sida av det flexibla röret (1) (Bild 8).
d. Sätt i maskinsidans terminal (2) på apparatens luftutlopp (36) som visas i bild 9.
e. Placera terminalen (3) så att luften kommer ut till utsidan (Bild 10)
f. Om du har ett skjutfönster (vertikalt eller horisontellt) eller rulljalusi, kan du använda ”SLIDER KIT” (4) som medföljer som möjliggör en effektivare installation.
För installation med KIT SLIDER fortsätt så som illustreras i bilderna 11 och 12.
g. Applicera den självhäftande packningen (8) (Bild 12)
h. Placera ”SLIDER KIT” (4) och anpassa den (Bild 12)
i. Placera slangen (1) och applicera packningen (9) (Bild 12)
l. Placera ut fästet (5) om så önskas (Bild 12)

Förläng endast röret så långt det behövs, så att lufttransportören förblir stängd mellan ramens dörrar.

2.4 - FAST INSTALLATION

Luftkonditioneringen kan även installeras med fasta hål i glaset eller på väggen. Luftflödet får inte hindras av skyddsgaller eller annat. Alla skydd måste ha en total luftpassagedel på minst 140 cm^2.

a. Placera terminalen på maskinsidan (2) på den flexibla slangen (1) som visas i Bild 8.
b. Borra ett hål med en diameter på 127 mm i glaset eller väggen på en höjd från golvet mellan 300 och 1200 mm (Bild 13).
c. Placera terminalen (7) i hålet i väggen och markera borrpunkterna (bild 14-a, 14-b).
d. Ta bort terminalen (7) och borra 6 mm hål (bild 14-c, 14-d).
e. Sätt i de medföljande pluggarna (10) i hålen (bild 14-e).
f. Placera terminalen (7) i hålet i väggen och fixera den med de medföljande skruvarna (10) (bild 14-f, 14-g).
g. Sätt i maskinsidans terminal (2) på enhetens luftutlopp (36) så som visas i bild 9.
h. Anslut den andra änden av den flexibla slangen (1) till terminalen (7) (Bild 14-i).
i. Stäng locket (7a) när apparaten inte är i drift (Bild 14-h).

2.5 - ELEKTRISK ANSLUTNING

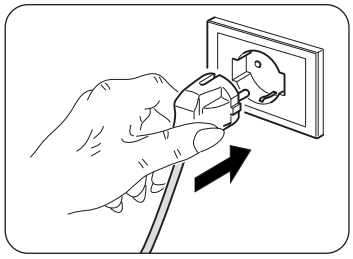

Apparaten är utrustad med en nätkabel med kontakt.
Innan klimatanläggningen ansluts ska ni försäkra er om att:

- Spännings- och frekvensförsörjningsvärdena följer det som specificeras i uppgifterna på märkskylten som finns på apparaten.
- Försörjningsledningen är utrustad med en effektiv jordanslutning och är av korrekt dimension för klimatanläggningens maximala absorption.
- Det ska finnas en lämplig omnipolär brytare kopplad till apparatens nätförsörjning i enlighet med de nationella installationsbestämmelserna.
- Apparaten försörjs endast via ett uttag som är kompatibelt med den medföljande kontakten.

VARNINGAR
Ett eventuellt byte av nätkabeln ska endast utföras av behörig teknisk service från Olimpia Splendid eller av personal med liknande kompetens.

2.6 - DRÄNERING

Beroende på hur apparaten används måste kondensatavloppsslangen anslutas.

2.6.a - Användning som avfuktare

För att använda apparaten korrekt, fortsätt enligt följande (bild 29 och 32):
a. Avlägsna locket (28).
b. Sätt i det medföljande röret (12) på kopplingen.

Se till att utloppsslangens ände (12) placeras över ett avloppsgaller eller i en behållare. Säkerställ att slangen (12) inte är tilltäppt.

c. Koppla vide behov terminalen (13) till kondensavloppsröret (12).

2.6.b - Användning som värmepump (endast på förinställda modeller)

För att använda apparaten korrekt, fortsätt enligt följande (bild 30 och 33):
a. Avlägsna locket (35).
b. Sätt i det medföljande röret (12) på kopplingen.

Se till att utloppsslangens ände (12) placeras över ett avloppsgaller eller i en behållare. Säkerställ att slangen (12) inte är tilltäppt.

c. Koppla vide behov terminalen (13) till kondensavloppsröret (12).

3 - ANVÄNDNING AV APPARATEN

Klimatanläggningens funktioner kan väljas med både via fjärrkontrollen och manöverpanelen på klimatanläggningen. Mottagandet av den valda funktionen bekräftas genom att summern avger ett ”bip”-ljud.

3.1 - SYMBOLER OCH KNAPPAR PÅ MANÖVERPANELEN (Fig.B)

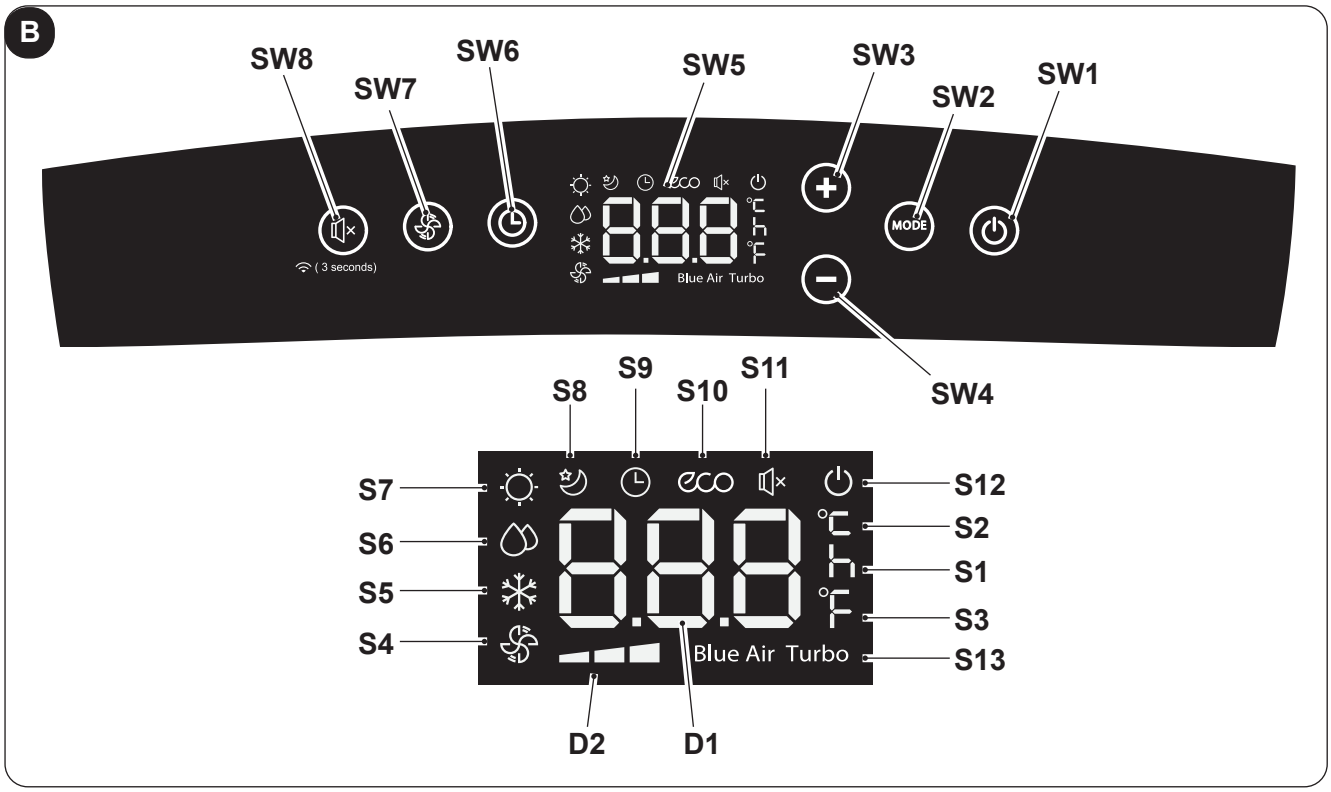

- **SW1**: ON/Standby.
- **SW2**: Val av driftsläge
  ECO - Blue air (auto) =>
  => endast fläkt =>
  => avfuktning =>
  => uppvärmning
  (endast aktivt i versionen med värmepump) =>
  kylning =>
  => turbo-kylning => ...
- **SW3**: Temperaturökning/fördröjning
- **SW4**: Temperaturminskning/fördröjning
- **SW5**: Display
- **SW6**: Bekräftelse/annullering fördröjning av påslagning/avstängning av enhet
- **SW7**: Val av fläktens hastighet
  Minimihastighet =>
  => Medelhastighet =>
  => Maximal hastighet =>
  => Blå luft (auto)
- **SW8**: Val av “SILENT”-funktionen (tystgående)/ Wireless-sökning

- **D1**: Inställd temperatur/Tidrelä
- **D2**: Fläktens hastighetsindikering (se “SW7”)

- **S1**: Tidsindikator
- **S2**: Temperaturindikator °C
- **S3**: Temperaturindikator F
- **S4**: Funktionsläge endast för fläkt
- **S5**: Kylläge
- **S6**: Avfuktningsläge
- **S7**: Uppvärmningsläge (endast aktivt i versionen med värmepump)
- **S8**: Viloläge
- **S9**: Tidrelä-läge (programmerad påslagning/ avstängning)
- **S10**: Automatiskt läge (ECO)
- **S11**: Tystående funktion aktiv
- **S12**: Indikator om att enheten är elförsörjd
- **S13**: Turbo-funktion

3.2 - FJÄRRKONTROLLENS KNAPPAR (Bild C)

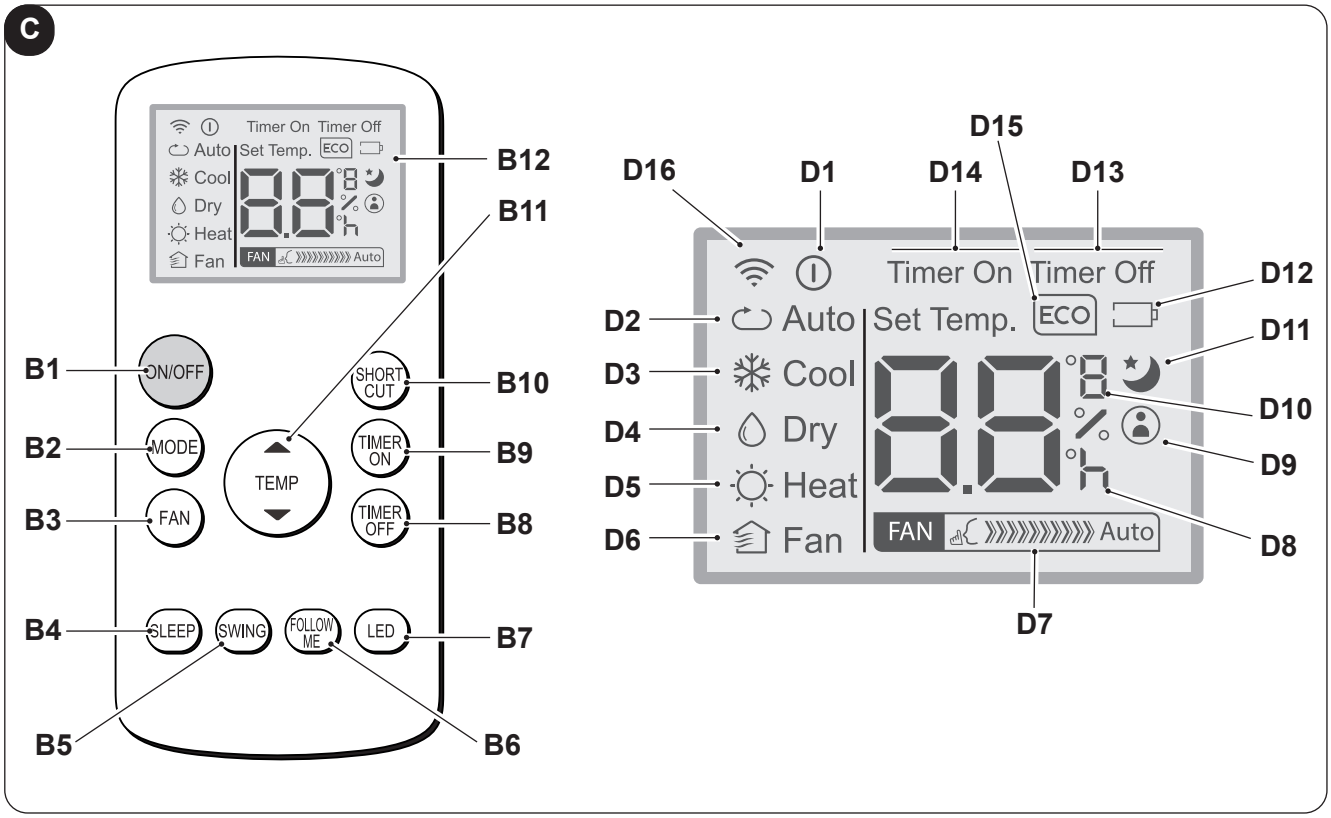

- **B1**: På/av-knapp: påslagning/avstängning av apparaten
  - Symbolen (D1) tänd: apparat i drift
  - Symbolen (D1) släckt: apparat i standby-läge
- **B2**: Val av driftsläge
  AUTO (AutomatiSK) ECO =>
  => kylning =>
  => avfuktning =>
  => uppvärmningsläge (endast aktivt i versionen med värmepump) =>
  => endast fläkt => ...
- **B3**: Val av fläktens hastighet
  Minimihastighet FAN => => Medelhastighet FAN => => Maximal hastighet FAN => => Auto FAN Auto
- **B4**: Aktivering av VILOLÄGE (PÅ/AV)
- **B5**: INAKTIVERAD
- **B6**: Aktivera/inaktivera funktionen FOLLOW ME
- **B7**: Aktivera/inaktivera displayen på maskinens manöverpanel
- **B8**: Inställning av enhetens programmerade avstängning
- **B9**: inställning av enhetens programmerade påslagning
- **B10**: Kortkommando (SHORT CUT)
- **B11**: Temperaturökning ▲
  Temperaturminskning ▼
- **B12**: Display

- **D1**: Indikator för apparat i drift
- **D2**: Automatiskt läge (ECO)
- **D3**: Kylläge (COOL)
- **D4**: Avfuktningsläge (DRY)
- **D5**: Uppvärmningsläge (HEAT) (endast aktivt i versionen med värmepump)
- **D6**: Funktionsläge endast för fläkt (FAN)
- **D7**: Fläktens hastighetsindikering (se “B3”)
- **D8**: “Tid”-indikator för programmerad påslagning/ avstängning
- **D9**: Indikator för funktionen “FOLLOW ME” är aktiv
- **D10**: Temperaturindikator °C (F)
- **D11**: Indikator för funktionen “SLEEP” är aktiv
- **D12**: Indikator för att fjärrkontrollens batteri är urladdat
- **D13**: Indikator för funktionen “TIME OFF” är aktiv
- **D14**: Indikator för funktionen “TIME ON” är aktiv
- **D15**: Indikator för funktionen “ECO” är aktiv
- **D16**: Signal om fjärrkontrollsändning

3.3 - ANVÄNDNING AV FJÄRRKONTROLLEN



Fjärrkontrollen som levereras med klimatanläggningen är det instrument som gör det möjligt att använda enheten på ett bekvämt sätt.

Det är ett instrument som ska hanteras försiktigt och särskilt:

- Undvika att blöta ner den (den får inte rengöras med vatten eller lämnas ute i väder och vind).
- Undvik att låta den falla ner på golvet eller hårda stötar.
- Undvik att utsätta den för direkt solljus.

- ***Använd inte uttjänta och nya batterier av olika märken tillsammans.***
- ***Lämna inte batterierna i fjärrkontrollen om du förutser att inte använda enheten under mer än två månader.***

- ***Direkt solljus kan störa den infraröda signalmottagarens funktion.***
- ***Banan mellan fjärrkontrollen och apparaten måste vara fri.***
- ***Om signalen från fjärrkontrollen verkar störa en annan enhet, flytta denna enhet till en annan position eller kontakta kundtjänst.***
- ***Elektroniska lampor och lysrör kan störa signalerna mellan fjärrkontrollen och klimatanläggningen.***
- ***Ta ut batterierna om fjärrkontrollen inte ska användas under en längre tidsperiod.***

3.3.a - Isättning av batterier

För att sätta in batterierna korrekt:

a. Ta bort batterifackets lucka (Bild 15).

b. Sätt i batterierna i lämpligt fack (ild 15).

Var mycket noga med att respektera polariteterna som indikeras i botten av batterifacket.

c. Stäng locket korrekt (bild 18).

3.3.b - Byte av batterierna

Batterierna måste bytas ut när ikonen visas på displayen.

Använd alltid nya batterier. Användning av gamla batterier eller en annan typ av batterier kan göra att fjärrkontrollen inte fungerar som den ska.

- Fjärrkontrollen använder två 1,5 V alkaliska torrbatterier (typ AAA) (bild 15).

När de väl är urladdade ska båda batterierna bytas ut och kastas bort och lämnas in vid särskilda uppsamlingsställen eller i enlighet med lokala bestämmelser.

- Om ni inte använder fjärrkontrollen under ett par veckor eller längre, ska batterierna tas ut. **Eventuellt läckage från batterierna kan skada fjärrkontrollen.**

Ladda inte och montera inte isär batterierna. Kasta inte batterierna i eld. De kan brinna eller explodera.

Om batterivätskan rinner ut på hud eller kläder ska de tvättas noga med rent vatten. Använd inte fjärrkontrollen med batterierna som läckt. De kemiska produkterna i batterierna kan förorsaka brännskador eller andra hälsorisker.

3.3.c - Fjärrkontrollens läge

- Håll fjärrkontrollen i en position från vilken signalen kan nå enhetens mottagare (24) (maximalt avstånd cirka 8 meter - med laddade batterier) (bild 28). Om det finns hinder (möbler, gardiner, väggar osv.) mellan fjärrkontrollen och apparaten reduceras fjärrkontrollens kapacitet.

3.4 - ANVÄNDNING AV APPARATEN

För att använda apparaten, gör så här.

För att förhindra eventuella skador på kompressorn fördröjs varje start med 3 minuter i förhållande till den senaste avstängningen.

3.4.a - Förberedande moment

- ***Placera apparaten på ett stabilt, inte lutande, plan beläget minst 20-30 cm från väggen eller från något annat objekt för att kunna garantera korrekt luftcirkulation (Fig. 1). Placera den på en vattenavvisande yta eftersom eventuellt vattenläckage kan skada möbler eller golv.***
- ***Placera inte enheten direkt på mattor, handdukar, filtar eller andra absorberande ytor.***
- ***Sätt i kontakten i eluttaget. Enheten avger ett "bip"-ljud och displayen visar ikonen ⏻ och omgivningstemperaturen i °C.***

Innan apparaten elansluts ska ni försäkra er om att uppgifterna på märkskylten motsvarar de som gäller för nätförsörjningen.

3.4.b - Slå på/stänga av apparaten

a. För att starta apparaten trycker du på knappen "**ON/OFF**" på fjärrkontrollen eller på knappen ⏻ på manöverpanelen.

b. Ett bip-ljud signalerar att apparaten är i funktion och ventilen (23) lyfts upp.

c. På manöverpanelen tänds ikonen ⏻.

d. Om påslagningen har gjorts med fjärrkontrollen, visas ikonen ⏻ på dess display.

e. I händelse av en långvarig avstängning av enheten måste den återställas genom att dra ut kontakten ur nätuttaget, vänta 5 till 10 sekunder och sedan sätta in den igen. Ett ett bip-ljud anger att enheten är klar att användas.

3.5 - AUTO-LÄGE (Automatiskt)

a. Genom att ställa in detta läge aktiverar enheten automatiskt funktionen KYLNING eller UPPVÄRMNING (endast för modell med värmepump) elle funktionen FLÄKT beroende på omgivningstemperaturen och den inställda temperaturen.
Omgivningstemperaturen styrs kontinuerligt för att få optimal komfort i det luftkonditionerade rummet.

b. Det här läget kan väljas genom att trycka en eller flera gånger på "**MODE**"-knappen (på fjärrkontrollen eller på manöverpanelen) till dess att **ECO**- och **Blue Air-**ikonen visas på displayen på manöverpanelen:och/ eller ikonen **Auto** visas på fjärrkontrollens display.

c. I funktionsläget **AUTO** går det inte välja fläktens hastighet.

3.6 - KYLLÄGE (COOL)

a. Genom att använda detta funktionsläge avfuktar och kyler enheten ner omgivningen.
Det här läget kan väljas genom att trycka en eller flera gånger på "**MODE**"-knappen (på fjärrkontrollen eller på manöverpanelen) till dess att ikonen ❄ visas på displayen.

b. I detta läge är fläkten alltid på och det går att välja önskad hastighet genom att trycka på "**FAN**"-knappen på fjärrkontrollen eller på knappen ⊛ på manöverpanelen.
Fläktens hastighet skildras i avsnittet "3.1" (punkt SW7) och "3.2" (punkt B3).

c. Temperaturens börvärde är mellan 17°C och 30°C (från 62 F och 86 F) med variationer på 1°C och kan ställas in med knapparna "/-" på manöverlpanelen eller medknapparna ▲ ▼ på fjärrkontrollen.

d. Efter en viss tid (maximalt tre minuter) från aktiveringen av det här funktionsläget startas kompressorn och enheten börjar att sprida kall luft.

3.7 - TURBO-KYLLÄGE

- **Den här funktionen ka endast aktiveras från apparatens manöverpanel.**

a. Detta läge kan väljas genom att trycka en eller flera gånger på "**MODE**"-knappen på manöverpanelen till dess att ikonerna ❄ och "**Turbo**" visas på displayen.

b. Funktionen ställer in enheten direkt i kylläge med en temperatur inställd till 17°C och den maximala fläkthastigheten för att snabbare nå den temperatur som ställts in.

c. I det här funktionsläget går det inte att varken välja fläktens hastighet eller temperatur.

d. För att stänga av funktionen trycker du på "**MODE**"-knappen på manöverpanelen eller stänger av apparaten.

3.8 - AVFUKTNINGSLÄGE (DRY)

a. Genom att använda detta funktionsläge avfuktar enheten omgivningen.
Detta läge kan väljas genom att trycka en eller flera gånger på "**MODE**"-knappen (på fjärrkontrollen eller på manöverpanelen) till dess att den särskilda ikonen visas:

- ◌ på manöverpanelen - ◌ på fjärrkontrollens display.

b. I funktionsläget **DRY** går det inte att välja fläktens hastighet eller justera temperaturen.
Fläktens motor körs på låg hastighet.

c. Håll dörrar och fönster stängda för bästa avfuktningseffekt.
Placera inte luftutloppsslangen i fönstret.

d. Anslut slangen för kodensavledning (avsnitt 2.6.a)

3.9 - VENTILATIONSLÄGE (FAN)

a. Genom att ställa in detta funktionsläge utför inte enheten någon åtgärd varken för temperaturen eller för luftfuktigheten i omgivningen, utan den bibehåller den endast i cirkulation.

b. Detta läge kan väljas genom att trycka en eller flera gånger på "**MODE**"-knappen (på fjärrkontrollen eller på manöverpanelen) till dess att den särskilda ikonen visas på displayen på manöverpanelen och/eller på fjärrkontrollen.

- ◌ -ikonen på manöverpanelen - ◌ -ikonen på fjärrkontrollens display

c. I detta läge är fläkten alltid på och det går att välja önskad hastighet genom att trycka på "**FAN**"-knappen på fjärrkontrollen eller på knappen ◌ på manöverpanelen.

d. Fläktens hastighet visas på displayen som anges i avsnittet "3.1" (punkt SW7) och "3.2" (punkt D7).

3.10 -UPPVÄRMNINGSLÄGE (HEAT)

(endast för modellen med värmepump)

a. Genom att ställa in detta funktionsläge värmer enheten upp omgivningen.

b. Detta läge kan väljas genom att trycka en eller flera gånger på "**MODE**"-knappen (på fjärrkontrollen eller på manöverpanelen) till dess att den särskilda ikonen ◌ visas på displayen.

c. I detta läge är fläkten alltid på och det går att välja önskad hastighet genom att trycka på "**FAN**"-knappen på fjärrkontrollen eller på knappen ◌ på manöverpanelen.
Fläktens hastighet skildras i avsnittet "3.1" (punkt SW7) och "3.2" (punkt D7).

d. Temperaturens börvärde är mellan 17°C och 30°C (från 62 F och 86 F) med variationer på 1°C och kan ställas in med knapparna "/-" på manöverlpanelen eller medknapparna ▲ ▼ på fjärrkontrollen.

e. Efter en viss tid (maximalt tre minuter) från aktiveringen av det här funktionsläget startas värmepumpen och enheten börjar att sprida varm luft.

f. Anslut slangen för kodensavledning (avsnitt 2.6.b)

3.11 -TIMERLÄGE

a. I det här läget går det att programmera påslagning eller avstängning av enheten.

b. Fördröjningstiden kan ställas in, aktiveras och avbrytas både via fjärrkontroll och manöverpanel.

3.11.a - Programmerad påslagning

a. När apparaten är i standby:

- På manöverpanelen:
  - tryck på knappen ⏲ och ställ in fördröjningstiden för påslagning med knapparna +/-.
  - För att aktivera funktionen trycker du på knappen ⏲ eller väntar i ca 5 sekunder till dess att den tid som ställts in på displayen blinkar (displayen återgår till att visa rumstemperaturen).

    Ikonen 🕒 tänds.
- På fjärrkontrollen:
  - tryck på knappen "**TIMER ON**" för att gå in i funktionen och tryck sedan en eller flera gånger på knappen "**TIMER ON**" till dess att fördröjningstiden för påslagning ställs in.
  - Rikta fjärrkontrollen mot apparaten, ett bip-ljud bekräftar aktiveringen av funktionen.
  - Ikonen 🕒 på manöverpanelen och indikationen "**Timer On**" på fjärrkontrollens display tänds.

b. När den inställda tiden löpt ut startar apparaten med samma inställningar (funktionsläge, temperatur och ventilationshastighet) som den hade före avstängningen.

c. Tiden kan ställas in med steg på 30 minuter i upp till 10 timmar och med steg på 60 minuter från 10 till 24 timmar.

d. Genom att starta enheten eller justera timerinställningen till "**0.0h**" avbryts funktionen för programmerad påslagning.

3.11.b - Programmerad avstängning

a. När apparaten är i drift, kan den fördröjda avstängningstiden ställas in.

- På manöverpanelen:
  - tryck på knappen ⏲ och ställ in fördröjningstiden för avstängning med knapparna +/-.
  - För att aktivera funktionen trycker du på knappen ⏲ eller väntar i ca 5 sekunder till dess att den tid som ställts in på displayen blinkar (displayen återgår till att visa rumstemperaturen).

    Ikonen 🕒 tänds.
- På fjärrkontrollen:
  - tryck på knappen "**TIMER Off**" för att gå in i funktionen och tryck sedan en eller flera gånger på knappen "**TIMER Off**" till dess att fördröjningstiden för avstängning ställs in.
  - Rikta fjärrkontrollen mot apparaten, ett bip-ljud bekräftar aktiveringen av funktionen.
  - Ikonen 🕒 på manöverpanelen och indikationen "**Timer Off**" på fjärrkontrollens display tänds.

b. När den inställda tiden har förflutit stängs apparaten av.

c. Tiden kan ställas in med steg på 30 minuter i upp till 10 timmar och med steg på 60 minuter från 10 till 24 timmar.

d. Genom att stänga av enheten eller justera timerinställningen till "**0.0h**" avbryts funktionen för programmerad avstängning.

3.12 -ANDRA FUNKTIONER

3.12.a - SILENT-funktion (tystgående)

- **Den här funktionen ka endast aktiveras från apparatens manöverpanel.**

a. Tryck på SW8-knappen (högtalare) när apparaten är i drift. Högtalarsymbolen visas. Ventilationshastigheten ställs automatiskt in på ett minimum.

b. Tryck igen för att inaktivera funktionen.

3.12.b- SLEEP-funktion

- **Denna funktion kan endast aktiveras från fjärrkontrollen.**
- **Denna funktion finns inte i funktionslägena för Avfuktning (DRY) och Endast ventilation (FAN).**

a. När enheten är igång trycker du på "**SLEEP**"-knappen på fjärrkontrollen.

På manöveranelen och fjärrkontrollens display visas ikonen 🌙.

SVENSKA

Enheten kommer att minska (i kyla) eller öka (i uppvärmning) den inställda temperaturen med 1°C (1 eller 2 F) i 30 minuter.

b. Därefter kommer enheten att minska (i kylning) eller öka (i uppvärmning) den inställda temperaturen med 1°C (1 eller 2 F) i ytterligare 30 minuter.

c. Denna temperatur kommer att hållas i 7 timmar innan den återgår till den ursprungligen valda temperaturen. Efter denna tidsperiod kommer enheten att återgå till att fungera som ursprungligen programmerats.

d. För att stoppa funktionen trycker du på "**SLEEP**"-knappen på fjärrkontrollen. Ikonen släcks på manöverpanelen och på fjärrkontrollens display.

3.12.c - FOLLOW ME-funktion

- **Denna funktion kan endast aktiveras från fjärrkontrollen.**
- **Denna funktion finns inte i funktionslägena för Avfuktning (DRY) och Endast ventilation (FAN).**

I det här funktionsläget fungerar fjärrkontrollen som termostat.

a. När enheten är igång trycker du på "**FOLLOW ME**"-knappen på fjärrkontrollen.

b. Flytta fjärrkontrollen till ett annat område än där enheten är placerad (maximalt avstånd 7 till 8 meter) och riktar den mot enheten och se till att det inte finns några hinder mellan dem.

c. Ställ in önskad temperatur på fjärrkontrollen; Enheten fungerar tills temperaturen i det område där fjärrkontrollen är placerad till dess att det värde som ställts in på densamma har uppnåtts.

d. Fjärrkontrollen skickar en signal till enheten och om den inte får ett svar inom högst 7 minuter inaktiveras funktionen.

e. För att stänga av funktionen trycker du på "**FOLLOW ME**"-knappen på manöverpanelen eller stänger av apparaten.

3.12.d - Inställning av måttenhet för temperaturen

Det går att ställa in måttenheten för rumstemperaturen och för den inställda genom att välja mellan °**C** (Celsius) oppure **F** (Fahrenheit).

Gör så här:

- **På manöverpanelen** trycker du samtidigt på knapparna **+** och **-** i ungefär tre sekunder. Önskad måttenhet visas på manöverpanelens display.
- **På fjärrkontrollen** håller du mittenknappen **TEMP** intryckt i ca tre sekunder. På fjärrkontrollen visas önskad måttenhet.

Variationen i måttenhet ska göras både på manöverpanelen och på fjärrkontrollen.

3.12.e - Luftflödets riktning

- **Denna funktion kan endast aktiveras från fjärrkontrollen.**

a. När apparaten startas så öppnas ventilen (23) helt.

b. Genom att trycka på knappen "**SWING**" på fjärrkontrollen börjar ventilen att svänga.

c. Om du vill stoppa ventilen i ett visst läge trycker du på "**SWING**". Tryck på den igen för att starta om svängningen.

3.12.f - Short Cut-funktion

- **Denna funktion kan endast aktiveras från fjärrkontrollen.**

a. När enheten är i drift i något av lägena trycker du på knappen "**SHORT CUT**" på fjärrkontrollen för att ställa in enheten direkt i läget "**AUTO**" med temperaturen inställd till 26°C (80 F).

3.12.g - Auto-Restart

a. Om enheten stängs av på grund av strömavbrott, startar den automatiskt om när du återställer strömmen med föregående inställningar.

3.12.h - Wireless

a. Tryck på SW8 i cirka 3 sekunder för att aktivera "Wireless"-funktionen, därefter visas "**AP**" på displayen i väntan på anslutning med enheten.

Information om hur du ansluter till Wireless-nätverket och använder appen finns i den bifogade Wireless-handboken.

4 - UNDERHÅLL OCH RENGÖRING

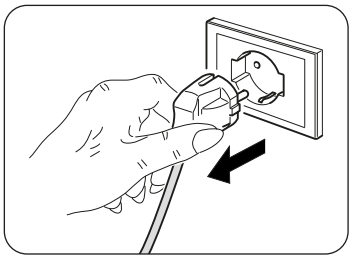

Innan du fortsätter med någon typ av underhåll och rengöring ska du alltid se till att ha dragit ut kontakten ur nätuttaget.

Rör inte vid enhetens metalldelar när filtret tas ut. Det finns en risk för att göra sig illa på de vassa metallkanterna.

Använd inte vatten för att rengöra luftkonditionerarens inre delar. Exponeringen för vatten kan förstöra isoleringen med risk för att förorsaka elstötar.

4.1 - RENGÖRING

4.1.a - Rengöring av apparaten och fjärrkontrollen

a. Använd en torr trasa för att rengöra apparaten och fjärrkontrollen.
b. Det går att använda en trasa fuktad med kallt vatten för att rengöra apparaten om den är mycket smutsig.

Använd inte en kemiskt behandlad eller antistatisk trasa för att rengöra enheten.

Använd inte bensin, lösningsmedel, polermedel eller liknande rengöringsmedel. Denna typ av produkter kan göra att plastytorna går sönder eller deformeras.

4.1.b - Underhåll av luftfiltret

Filtersystemet består av ett nätfilter (bild 34 ref. 27a) och en serie av extra filter som ni kan använda efter eget godtycke (bild 34 ref. 15).
För att garantera en effektiv intern luftfiltrering och en god funktion av er klimatanläggning måste luftfiltren rengöras periodiskt.

Ytterligare filter måste bytas ut efter cirka 500 timmars drift. För att filtersystemet ska fungera korrekt rekommenderas att endast användas originalreservdelar används.

4.1.c - Rengöring av luftfiltret

Filtrering av smutsig luft minskar enhetens kylkapacitet.
Se därför till att tillhandahålla rengöring varannan vecka.

a. Ta av gallret (27) komplett med filter (27a) och lyft upp det för att ta bort det från apparaten (bild 19).
b. Ta ut filtret (27a) från gallret (27) (bild 20).
c. Rengör filtret (27a) genom att använda en dammsugare eller tvätta det med vatten. Låt det sedan torka på en väl ventilerad plats.

Om filtret (27a) är skadat, byt ut det.

d. Se till att filtret (27a) är helt torrt.
e. Sätt tillbaka filtret (27a) i gallret (27) och var noga med att placera in det korrekt (bild 22).
f. Dammsug ludd från lamellerna (bild 21).
g. Placera gallret (27) komplett med filter (27a) på apparatens stomme och säkerställ att det är korrekt fäst. (bild 23).

Använd inte apparaten utan filtret (27a).

4.1.d - Rengöring av sugfiltret

Det smutsiga sugfiltret minskar apparatens prestanda.
Se därför till att tillhandahålla rengöring varannan vecka.

a. Dra ut filtret (30) från sidan (bild 24).
b. Rengör filtret (30) genom att använda en dammsugare eller tvätta det med vatten. Låt det sedan torka på en väl ventilerad plats.

Om filtret (30) är skadat, byt ut det.

c. Se till att filtret (30) är helt torrt.
d. Sätt tillbaka filtret (30) korrekt i sitt säte (bild 25).
e. Dammsug bort eventuellt ludd från gallret (bild 25).

Använd inte apparaten utan filtret (30).

4.1.e - Råd för energibesparing

Nedan ger vi några enkla råd för att minska förbrukningen:

- Håll alltid filtren rena (se kapitlet om underhåll och rengöring).
- Håll dörrarna och fönstren stängda i lokalen som ska luftkonditioneras.
- Undvik att solljus tränger in i rummet (vi rekommenderar att ni använder gardiner, drar ner spjäljalusierna eller stänger persiennerna).
- Täpp inte till enheternas luftflödesvägar (i in- och utlopp). Utöver att anläggningen på så sätt inte uppnår en optimal kapacitet, äventyrar det även dess korrekta funktion och det leder till risk för irreparabla fel på enheten.

4.2 - UNDERHÅLL

Om ni förutser att inte använda apparaten under en längre tidsperiod, gör så här:

a. Använd endast fläktläget i några timmar (cirka 1-2 timmar) för att torka insidan av enheten.
b. Stoppa luftkonditioneringen och koppla bort strömförsörjningen.
c. Rengör luftfiltren.
d. Töm ut kondensvattnet helt.
e. Linda nätkabeln (34) på kabelvindan (33) och sätt in kontakten i pluggkåpan (31) (bild 31).
f. Ta ut batterierna ur fjärrkontrollen.

Kontroller innan luftkonditioneringen sätts igång igen:

a. Filtret ska rengöras efter att luftkonditioneraren inte har använts under en längre period.
b. Kontrollera att luftutloppet eller -inloppet inte är blockerat (särskilt efter att luftkonditioneraren inte har använts under en längre period).

4.2.a - Avledning av kondensvatten

När kondensvattnet i den nedre brickan når den förutbestämda nivån avger enheten en ljudsignal 8 gånger.
På manöverpanelen visas ”**P1**” och apparaten slutar att fungera (fläktmotorn fortsätter att fungera). I detta fall:

a. Sätt i kontakten i eluttaget.
b. Flytta försiktigt enheten till en lämplig plats för att tömma ut vattnet.
c. Ta bort avtappningspluggen (32) och gummipluggen (32a) (bild 26).

Försäkra er om att ha skruvat fast avtappningslocket korrekt (32) för att undvika vattenläckage.

d. Töm ut allt vatten.
e. Sätt tillbaka gummilocket (32a) och skruva på avtappningspluggen (32) (bild 27).
f. Sätt i kontakten i eluttaget och starta om enheten tills kontrollampan ”**P1**” släcks.

Om felet återkommer, kontakta ett servicecenter.

4.2.b Felkoder

Under driften av enheten kan anomalier uppstå som stoppar dess funktion. I dessa fall visas felkoder på kontrollpanelen.

• **P1** Nedre facket är fullt.
  • Töm enligt beskrivningen i avsnittet “4.2.a”.

• **F1** Rengöring av filter.
  • Var 250:e funktionstimme för fläktmotorn visas meddelandet **F1**.
  Rengör filtren (avsnitten 4.1.b - 4.1.c - 4.1.d) och återställ timräknaren genom att hålla ”**ON/OFF**”-knappen på apparatens manöverpanel intryckt i 5 sekunder.

• **E1** Sensorfel för omgivningstemperatur.
• **E2** Sensorfel för förångartemperatur.
• **E3** Sensorfel för kondensatortemperatur.
• **E4** Kommunikationsfel för displaypanel.

I dessa fall:
a. koppla bort apparaten elektriskt
b. vänta i några minuter
c. anslut kontakten till uttaget
d. starta om enheten.

Om problemet kvarstår och felkoden inte slocknar, koppla ur apparaten elektriskt och kontakta ett servicecenter.

5 - TEKNISKA DATA

För tekniska data, se typskylten på produkten (bild 2).

• Dimensioner (L x B x D)	490 x 765 x 425 mm
• Driftstemperaturgränser i Kylning	17°C-35°C (62 F - 95 F)
• Driftstemperaturgränser i Avfuktning	13°C-35°C (55 F - 95 F)
• Driftstemperaturgränser i Värmning (värmepump)	5°C-30°C (41 F - 86 F)
• Kylgas	R290

6 - KOPPLINGSSCHEMA

Kopplingsschemat återges i bild 35.

OPTIONAL ***Denna symbol anger att elementet är valfritt.***

7 - FEL OCH MÖJLIGA ÅTGÄRDER

FEL	ORSAK	VAD GÖR MAN?
Apparaten fungerar inte	Strömmen saknas. Kontakten är urkopplad.	Vänta. Sätt i kontakten i eluttaget.
Apparaten startar inte	P1 Felkod --- I KYLNINGSLÄGE: Omgivningstemperaturen är lägre än den inställda temperaturen	Vattenuppsamlingsbrickan är full. Stäng av apparaten, tappa ur vattnet från uppsamlingsbrickan och starta om den. --- Återställ temperaturen
Apparaten fungerar bara en kort stund	Den inställda temperaturen är för nära den omgivningstemperaturen. --- Det finns hinder för intag av utomhusluft.	Sänk den inställda temperaturen. --- Avlägsna hindren. Ring servicecentrum.
Apparaten kyler inte som den ska	Luftfiltren är tilltäppta av damm, ludd eller djurhår --- Avloppsslangen är inte inkopplad eller tilltäppt. --- Apparaten har en låg kylmedelsnivå. --- Temperaturinställningen är för hög. --- Fönster och dörrar i rummet är öppna. --- Området i rummet är för stort. --- Det finns värmekällor inne i rummet.	Stäng av enheten och rengör filtren i enlighet med instruktionerna. --- Stäng av apparaten, koppla bort slangen, ta bort eventuella hinder och återanslut avloppsslangen. --- Kontakta ett servicecenter om du vill att apparaten ska inspekteras och fyllas på med kylmedel. --- Sänk den inställda temperaturen. --- Försäkra er om att alla fönster och dörrar är stängda. --- Kontrollera kylområdet igen. --- Avlägsna värmekällorna om möjligt.
Apparaten är bullrig och vibrerar överdrivet mycket	Den yta som apparaten står på är inte planutjämnad. --- Luftfiltren är tilltäppta av damm, ludd eller djurhår	Placera alltid apparaten på ett plant och jämnt underlag. --- Stäng av enheten och rengör filtren i enlighet med instruktionerna.
Apparaten avger ett konstigt ljud	Ljudet orsakas av kylmedelsflödet inuti enheten.	Det är helt normalt.
Det läcker ut vatten när apparaten förflyttas	Klimatanläggningen är lutad eller ligger på sidan.	Töm ut vattnet innan ni förfflyttar den.
Minsta hastighet kan inte väljas i kyl-, natt- eller automatiskt läge	Den omgivande temperaturen är för låg.	Klimatanläggningens beteende är normalt.

<u>Försök inte att reparera apparaten själva.</u>

Om problemet inte är löst, kontakta din lokala återförsäljare eller närmaste servicecenter. Tillhandahålla detaljerad information om felfunktionen och om enhetsmodellen.

SISÄLLYSLUETTELO



0 - VAROITUKSIA.....2
0.1 - YLEISTIETOJA.....2
0.2 - SYMBOLIT.....2
0.2.1 - Tekstinlaadinnassa käytetyt piirrokset.....2
0.3 - YLEISET VAROITUKSET.....3
0.4 - KÄYTTÖTARKOITUS.....5
0.6 - RISKIALUEET.....5
0.6 - R290-KYLMÄAINEKAASUA KOSKEVAT VAROITUKSET.....6

1 - LAITTEEN KUVAUS.....11
1.1 - VARUSTEENA TOIMITETTUJEN OSIEN LUETTELO.....11
1.2 - PÄÄOSIEN TUNNISTAMINEN.....11

2 - ASENNUS.....12
2.1 - LAITTEEN KULJETUS.....12
2.2 - VAROITUKSIA.....12
2.3 - SIIRRETTÄVÄ ASENNUS.....12
2.4 - KIINTEÄ ASENNUS.....13
2.5 - SÄHKÖLIITÄNTÄ.....13
2.6 - VALUTUS.....13
2.6.a - Käyttö kosteudenpoistimena.....13
2.6.b - Käyttö lämpöpumppuna (vain mallille, jossa on kyseinen valmius).....13

3 - LAITTEEN KÄYTTÖ.....14
3.1 - SYMBOLIT JA OHJAUSPANEELIN NÄPPÄIMET.....14
3.2 - KAUKOSÄÄTIMEN NÄPPÄIMET.....15
3.3 - KAUKOSÄÄTIMEN KÄYTTÖ.....16
3.3.a - Paristojen laitto.....16
3.3.b - Paristojen vaihto.....16
3.3.c - Kaukosäätimen asento.....16
3.4 - LAITTEEN KÄYTTÖ.....17
3.4.a - Esitoimenpiteet.....17
3.4.b - Laitteen käynnistys/sammutus.....17
3.5 - AUTOMAATTINEN TOIMINTATAPA (Automaattinen).....17
3.6 - JÄÄHDYTYSTAPA (COOL).....17
3.7 - TURBOJÄÄHDYTYSTAPA.....18
3.8 - KOSTEUDENPOISTOTAPA (DRY).....18
3.9 - ILMANVAIHTOTAPA (FAN).....18
3.10 - LÄMMITYSTAPA (HEAT) (vain mallille jossa lämpöpumppu).....18
3.11 - AJASTIN TOIMINTATAPA.....18
3.11.a - Ohjelmoitu käynnistys.....19
3.11.b - Ohjelmoitu sammuttaminen.....19
3.12 - MUUT TOIMINNOT.....19
3.12.a - Toiminto SILENT (hiljainen).....19
3.12.b - Toiminto SLEEP.....19
3.12.c - Toiminto FOLLOW ME.....20
3.12.d - Lämpötilan mittayksikön asettaminen.....20
3.12.e - Ilmavirtauksen suuntaus.....20
3.12.f - Toiminto Short Cut.....20
3.12.g - Automaattinen uudelleenkäynnistys.....20
3.12.h - Wireless.....20

4 - HUOLTO JA PUHDISTUS.....21
4.1 - PUHDISTUS.....21
4.1.a - Laitteen ja kaukosäätimen puhdistus.....21
4.1.b - Ilmansuodattimien huolto.....21
4.1.c - Ilmansuodattimen puhdistus.....21
4.1.d - Imusuodattimen puhdistus.....22
4.1.e - Energiansäästöön liittyviä vinkkejä.....22
4.2 - HUOLTO.....22
4.2.a - Kondenssiveden tyhjennys.....22
4.2.b Virhekoodit.....23

5 - TEKNISET TIEDOT.....23

6 - SÄHKÖKAAVIO.....23

7 - ONGELMAT JA MAHDOLLISET KORJAUSTOIMENPITEET.....24

SUOMI

KUVAT
Kuvat on ryhmitelty ohjekirjan alkusivuille



0 - VAROITUKSIA

0.1 - YLEISTIETOJA

Ensinnäkin haluamme kiittää sinua siitä, että valitsit valmistamamme tuotteen.

0.2 - SYMBOLIT

Seuraavassa luvussa esitetyt piirrokset antavat nopeasti ja yksiselitteisesti tietoa, jota tarvitaan laitteen oikeaan ja turvalliseen käyttöön.

0.2.1 - Tekstinlaadinnassa käytetyt piirrokset

	Ilmoittaa, että tämä asiakirja on luettava huolellisesti ennen laitteen asentamista ja/tai käyttöä.
	Ilmoittaa, että tämä asiakirja on luettava huolellisesti ennen laitteen huoltotoimenpiteitä ja/tai puhdistusta.
	Ilmoittaa, että liitteenä olevissa oppaissa voi olla lisätietoja.
	Osoittaa, että tietoja on saatavilla käyttö- tai asennusoppaassa.
	Osoittaa, että huoltohenkilöstön on käsiteltävä laitetta asennusohjeen mukaisesti.
	Se osoittaa, että laite käyttää syttyvää kylmäainetta. Jos kylmäaine pääsee ulos ja altistuu ulkoiselle syttymislähteelle, on olemassa tulipalon vaara.
	Osoittaa asianomaiselle henkilöstölle, että jos kuvattua toimenpidettä ei suoriteta turvallisuuteen liittyviä määräyksiä noudattamalla, sähköiskun vaara on olemassa.
	Osoittaa asianomaiselle henkilöstölle, että jos kuvattua toimenpidettä ei suoriteta turvallisuuteen liittyviä määräyksiä noudattamalla, fyysisten vammojen syntymiseen liittyvä vaara on olemassa.
	Osoittaa asianomaiselle henkilöstölle, että jos kuvattua toimenpidettä ei suoriteta turvallisuusmääräysten mukaisesti, on olemassa palovammojen vaara, joka aiheutuu kosketuksesta korkealämpöisiin komponentteihin.
	Tätä symbolia edeltävät kappaleet sisältävät erittäin tärkeitä tietoja ja määräyksiä, ennen kaikkea mitä turvallisuuteen tulee. Niiden noudattamatta jättäminen voi aiheuttaa: - vaaratekijöitä käyttäjien turvallisuudelle - sopimuksen mukaisen takuun raukeamisen - valmistajayrityksen vastuusta luopumisen.
	Merkitse toimet, joita ei missään nimessä saa tehdä.
	Ilmoita asianomaiselle henkilökunnalle, että laitetta ei saa peittää sen ylikuumenemisen estämiseksi.

SUOMI

0.3 - YLEISET VAROITUKSET

SÄHKÖLAITTEITA KÄYTETTÄESSÄ ON AINA NOUDATETTAVA PERUSTURVALLISUUS-TOIMENPITEITÄ TULIPALON, SÄHKÖISKUN JA HENKILÖVAHINKOJEN VAARAN VÄHENTÄMISEKSI, MUKAAN LUKIEN SEURAAVAT:



Kompressorin mahdollisten vaurioiden välttämiseksi jokainen käynnistys viivästetään 3 minuutilla viimeisen sammutuksen jälkeen.



1. **Tämä asiakirja on lain mukaan luottamuksellinen, eikä sitä saa jäljentää tai luovuttaa kolmansille osapuolille ilman OLIMPIA SPLENDID -yhtiön nimenomaista lupaa. Laitteita saatetaan päivittää, joten niiden yksityiskohdat voivat poiketa kuvatuista, sanotun kuitenkaan rajoittamatta tämän oppaan tekstien soveltamista.**



2. **Lue tämä opas huolellisesti ennen kuin ryhdyt mihinkään toimenpiteeseen (asennus, huolto, käyttö) ja noudata tarkasti yksittäisiä lukuja.**



3. **Säilytä tätä ohjekirjaa tulevaa tarvetta varten.**
4. **Kun olet poistanut pakkauksen, varmista laitteen eheys. Pakkaustarvikkeita ei saa jättää lasten ulottuville, sillä ne saattavat aiheuttaa potentiaalisen vaaran.**
5. **VALMISTAJA EI OTA VASTUUTA HENKILÖ- TAI OMAISUUSVAHINGOISTA, JOTKA JOHTUVAT SIITÄ, ETTÄ TÄSSÄ KIRJASESSA ANNETTUJA MÄÄRÄYKSIÄ EI OLE NOUDATETTU.**
6. **Valmistaja pidättää oikeuden tehdä malleihinsa milloin tahansa muutoksia, edellyttäen, että tässä käyttöoppaassa kuvatut olennaiset ominaisuudet säilyvät.**



7. **Tällaisten ilmankuivaimien huoltaminen voi olla vaarallista, koska laitteen sisällä on paineistettua kylmäainekaasua ja jännitteisiä sähkökomponentteja. Siksi kaikki huoltotyöt (suodattimen puhdistusta lukuun ottamatta) saa suorittaa vain valtuutettu ja pätevä henkilökunta.**
8. **Asennus tässä käyttöohjeessa annettujen varoitusten ulkopuolelle ja käyttö määrättyjen lämpötilarajojen ulkopuolella johtaa takuun raukeamiseen.**
9. **Käyttäjä voi myös itse suorittaa suodattimen rutiinihuollon ja yleisen ulkoisen puhdistuksen, koska niihin ei liity vaikeita tai vaarallisia toimenpiteitä.**
10. **Asennuksen ja kaikkien huoltotoimenpiteiden aikana on noudatettava tässä käyttöoppaassa ja laitteen sisälle tai päälle kiinnitetyissä tarroissa mainittuja varotoimenpiteitä sekä kaikkia maalaisjärjen ja asennuspaikalla voimassa olevien turvallisuusmääräysten edellyttämiä varotoimenpiteitä.**



11. **Käytä osia vaihdettaessa vain alkuperäisiä OLIMPIA SPLENDID -varaosia.**



12. **Jos laitetta ei käytetä pitkään aikaan tai kukaan ei oleskele ilmastoidussa huoneessa, on suositeltavaa katkaista virransyöttö onnettomuuksien välttämiseksi.**



13. **Älä käytä laitteen puhdistamiseen nestemäisiä tai syövyttäviä pesuaineita äläkä suihkuta vettä tai muita nesteitä laitteen päälle, sillä ne voivat vahingoittaa muoviosia tai jopa aiheuttaa sähköiskun.**



14. **Älä päästä laitetta ja kaukosäädintä kastumaan.**
    Saattaa syntyä oikosulku tai tulipalo.

15. **Häiriötilanteissa (esim. epänormaali ääni, paha haju, savu, epänormaali lämpötilan nousu, sähkövuoto jne.) sammuta laite välittömästi ja irrota se pistorasiasta.**
    Korjauksia saavat tehdä vain valmistajan valtuuttamat huoltokeskukset, ja niissä saa käyttää vain alkuperäisiä varaosia. Edellä mainittujen seikkojen noudattamatta jättäminen voi vaarantaa laitteen turvallisuutta.
16. **Älä jätä ilmastointilaitetta toimimaan pitkäksi aikaa, jos ilmankosteus on korkea ja ovet tai ikkunat ovat auki.**
    Kosteus voi tiivistyä ja kastella tai vahingoittaa huonekaluja.
17. **Älä irrota verkkopistoketta käytön aikana. Tulipalon tai sähköiskun vaara.**
18. **Älä aseta painavia tai kuumia esineitä laitteen päälle.**
19. **Varmista ennen laitteen sähköistä kytkemistä, että tyyppikilven tiedot vastaavat sähköverkon tietoja. Pistorasian on oltava maadoitettu. Kyltti (20) sijaitsee laitteen sivuilla (kuva 2).**
20. **Asenna laite valmistajan ohjeiden mukaisesti. Väärä asennus, josta valmistajaa ei voi pitää vastuussa, saattaa aiheuttaa vahinkoja henkilöille, eläimille tai esineille.**
21. **Jos pistorasia ja laitteen pistotulppa eivät sovi yhteen, vaihdata pistorasia toiseen sopivaan pistorasiaan ammattitaitoisella henkilökunnalla, joka varmistaa, että pistorasian kaapelin poikkileikkaus on sopiva laitteen ottamalle teholle. Jos niiden käyttö on välttämätöntä, niiden on oltava voimassa olevien turvallisuusstandardien mukaisia, ja niiden virran nimellisarvon (A) on oltava vähintään laitteen enimmäisvirran nimellisarvon suuruinen.**
22. **Tätä laitetta ei ole tarkoitettu käytettäväksi ulkoisen ajastimen tai erillisen kauko-ohjausjärjestelmän avulla.**
23. **Käytä ja kuljeta laitetta aina vain pystyasennossa.**
24. **Älä tuki tulo- ja poistoilmasäleikköjä millään tavalla.**
25. **Älä työnnä vieraita esineitä ilman sisään- ja ulostulosäleikköihin, sillä on olemassa sähköiskun, tulipalon tai laitteen vaurioitumisen vaara.**
26. **Älä käytä laitetta:**
    - **märillä tai kosteilla käsillä;**
    - **paljain jaloin.**
27. **Älä vedä virtajohdosta tai itse laitteesta irrottaaksesi pistokkeen pistorasiasta.**
28. **Älä käytä laitetta suorassa auringonvalossa tai lähellä lämmönlähteitä, kuten uunia, lämmitintä tai patteria (kuva 3)**
29. **Älä käytä laitetta kaasulaitteiden läheisyydessä (kuva 3)**
30. **Aseta laite aina vakaalle, tasaiselle ja vaaitetulle alustalle.**
31. **Jätä vähintään 30 cm vapaata tilaa laitteen sivuille ja 20 cm taakse ja vähintään 30 cm vapaata tilaa laitteen yläpuolelle (kuva 1).**
32. **Älä sijoita laitetta pistorasian lähelle (kuva 4).**
33. **Pistorasiaan on päästävä helposti käsiksi, jotta pistoke on helppo irrottaa hätätilanteessa.**
34. **Älä käsittele pistoketta, jos kätesi ovat märät.**
35. **Älä taivuta, taita, vedä tai vahingoita virtajohtoa liikaa.**
36. **Älä vie virtajohtoa mattojen, peittojen tai kiskojen alle. Sijoita kaapeli kulkemattomille alueille kompastumisen välttämiseksi.**
37. **Irrota kaapeli pistorasiasta, kun laitetta ei käytetä pitkään aikaan ja/tai kun kukaan ei ole kotona.**
38. **Älä käytä laitetta erityisen kosteissa tiloissa (kylpyhuone, keittiö jne.).**
39. **Älä käytä laitetta ulkona tai märillä pinnoilla. Vältä nesteiden läikkymistä laitteen päälle. Älä käytä laitetta pesualtaiden tai vesihanojen lähellä.**

40. Älä koskaan upota laitetta veteen tai muihin nesteisiin.
41. Puhdista laite kostealla liinalla; älä käytä hankaavia tuotteita tai materiaaleja. Suodattimen puhdistus, katso asiaankuuluva kohta.
42. Yleisin syy ylikuumenemiseen on pölyn tai nukan kertyminen laitteeseen. Poista nämä kertymät säännöllisesti irrottamalla laite pistorasiasta ja imuroimalla ritilät.
43. Älä käytä laitetta ympäristössä, jossa lämpötila vaihtelee huomattavasti, koska laitteen sisälle voi muodostua kondenssivettä.
44. Asenna laite vähintään 2 metrin päähän muista elektronisista laitteista (TV, radio, tietokone, DVD-soitin jne.) häiriöiden välttämiseksi (kuva 6).
45. Älä käytä laitetta, jos huoneeseen on äskettäin ruiskutettu hyönteismyrkkyä tai jos huoneessa on palavia suitsukkeita, kemikaalihöyryjä tai öljyisiä jäämiä.
46. Älä käytä laitetta ilman suodattimia paikoillaan.
47. Valtuuttamattoman henkilön suorittama purkaminen, korjaaminen tai muuntaminen voi aiheuttaa vakavia vaurioita ja mitätöidä valmistajan takuun.
48. Älä käytä laitetta, jos se hajoaa tai siinä on toimintahäiriöitä, jos kaapeli tai pistoke on vaurioitunut tai jos se on pudonnut tai vahingoittunut millään tavalla. Sammuta laite, irrota se pistorasiasta ja anna ammattitaitoisen henkilön tarkastaa se.
49. Älä pura äläkä tee muutoksia laitteeseen.
50. Laitteen korjaaminen itse on erittäin vaarallista.
51. Jos päätät lopettaa tällaisen laitteen käytön, on suositeltavaa tehdä se toimintakyvyttömäksi katkaisemalla virtajohto, kun olet irrottanut sen pistorasiasta. Lisäksi on suositeltavaa tehdä laitteen osista vaarattomia, erityisesti lapsille, jotka voivat käyttää käytöstä poistettua laitetta leikeissään.
52. Älä käytä sulatuksessa ja laitteen puhdistuksessa muita kuin valmistajan suosittelemia välineitä.
53. Laite on varustettu lämpösuojalla, joka suojaa piirilevyä ylilämpötilan sattuessa. Jos tämä suojaus käynnistyy, irrota laite pistorasiasta ja odota, että laite on jäähtynyt kokonaan (vähintään 20-30 minuuttia), kytke sitten pistoke takaisin pistorasiaan ja käynnistä laite uudelleen. Jos laite ei käynnisty uudelleen, irrota se pistorasiasta ja ota yhteys huoltoliikkeeseen.
54. Lähetystaajuus: 2412-2472 Mhz
    Lähetetty maksimiteho: <20dBm
55. Tämä laite voidaan liittää vain verkkoon, jonka impedanssi on enintään 0,363 Ω. Tarvittaessa kysy verkko-operaattoriltasi tietoa järjestelmän impedanssista.
56. Sammuta laite, kun sitä ei käytetä.
57. Laitteen kiinnittämistä telineeseen koskevat ohjeet löytyvät asennusohjeista.
58. SULAKE: 3,15A/250VAC Hidas sulake.
59. Laitteeseen liitetyt kanavat eivät saa sisältää potentiaalisia syttymislähteitä.

0.4 - KÄYTTÖTARKOITUS

- Ilmastointilaitetta tulee käyttää ainoastaan kuuman* tai kylmän ilman tuottamiseen tai kosteudenpoistoon (valinnan mukaan), jotta huoneen lämpötila olisi miellyttävä.
- Tämä laite on tarkoitettu yksinomaan kotitalous- tai vastaavaan käyttöön.
- Laitteen vääränlainen käyttö ja ihmisille, omaisuudelle tai eläimille aiheutuneet vahingot vapauttavat OLIMPIA SPLENDIDin kaikesta vastuusta.

0.5 - RISKIALUEET

- **Ilmastointilaitteita ei saa asentaa tiloihin, joissa on syttyviä tai räjähdysherkkiä kaasuja, erittäin kosteisiin tiloihin (pesulat, kasvihuoneet jne.) tai tiloihin, joissa on muita laitteita, jotka tuottavat voimakasta lämpöä, tai suolaisen tai rikkipitoisen veden lähelle.**
- **ÄLÄ käytä kaasua, bensiiniä tai muita syttyviä nesteitä ilmastointilaitteen lähellä.**
- **Käytä vain mukana toimitettuja komponentteja (katso kappale 1.1). Muiden kuin vakio-osien käyttö voi aiheuttaa vesivuodon, sähköiskun, tulipalon ja loukkaantumisen tai omaisuusvahingon.**

Tätä tuotetta saa käyttää vain tässä käyttöohjeessa annettujen ohjeiden mukaisesti. Muu kuin määritetty käyttö voi aiheuttaa vakavia vammoja. VALMISTAJA EI OTA VASTUUTA HENKILÖ- TAI OMAISUUSVAHINGOISTA, JOTKA JOHTUVAT SIITÄ, ETTÄ TÄSSÄ OPPAASSA ANNETTUJA MÄÄRÄYKSIÄ EI OLE NOUDATETTU.

*** Vain lämpöpumppuversiossa**

0.6 - R290-KYLMÄAINEKAASUA KOSKEVAT VAROITUKSET

1. **LAITE SISÄLTÄÄ R290-KAASUA (SYTTYVYYSLUOKITUS A3)**
2. **LAITE ON SÄILYTETTÄVÄ HYVIN ILMASTOIDUSSA TILASSA, JONKA KOKO VASTAA LAITTEEN KÄYTTÖÄ VARTEN MÄÄRITETTYJÄ MITTOJA.**
3. **LAITE ON ASENNETTAVA, SITÄ ON KÄYTETTÄVÄ JA SÄILYTETTÄVÄ HUONEESSA, JONKA LATTIAPINTA-ALA ON SUUREMPI KUIN KATSO TAULUKKO.**

R290-kaasun määrä kilogrammoina (ks. laitteen tiedot sisältävä tarra)	0,180	0,190	0,200	0,210	0,220	0,230	0,240	0,250	0,260
Tilan vähimmäiskoko käyttöä ja varastointia varten (m^2)	9	10	10	11	11	12	12	12	13

4. **TÄMÄ LAITE SISÄLTÄÄ R290-KYLMÄAINEKAASUN MÄÄRÄN, JOKA VASTAA LAITTEEN TIEDOT SISÄLTÄVÄSSÄ TARRASSA ILMOITETTUA MÄÄRÄÄ.**
5. **LAITE ON SÄILYTETTÄVÄ TILASSA, JOSSA EI OLE JATKUVASTI TOIMIVIA SYTYTYSLÄHTEITÄ (ESIMERKKI: AVOTULET, KÄYNNISSÄ OLEVA KAASULAITE TAI KÄYNNISSÄ OLEVA SÄHKÖLÄMMITIN, KUUMAT PINNAT).**
6. **Älä puhkaise tai polta sitä.**
7. **Huomaa, että kylmäaineet voivat olla hajuttomia.**
8. **R290 on eurooppalaisten ympäristödirektiivien mukainen kylmäainekaasu. Älä tee reikää mihinkään jäähdytysnestekierron osaan.**
9. **Älä käytä mitään muita kuin valmistajan suosittelemia keinoja sulatusprosessin nopeuttamiseen tai puhdistamiseen.**
10. **Kun sulatat ja puhdistat laitetta, älä käytä muita kuin valmistajan suosittelemia työkaluja.**
11. **Jos laite asennetaan, sitä käytetään tai varastoidaan tuulettamattomassa tilassa, tila on suunniteltava siten, että sähkölämmittimistä, uuneista tai muista syttymislähteistä johtuvat kylmäainevuodot estetään.**
12. **Noudata kansallisia kaasusäädöksiä.**
13. **Pidä ilmanvaihtoaukot vapaina esteistä.**
14. **Laite on säilytettävä siten, että vältetään mekaaniset vauriot.**
15. **Kylmäainepiirissä tai sen sisällä työskentelevillä henkilöillä on oltava voimassa oleva**

todistus, joka osoittaa heidän pätevyytensä käsitellä kylmäaineita turvallisesti alan tunnustetun arviointieritelmän mukaisesti.



16. Kaikkien turvalaitteisiin vaikuttavien käyttötoimenpiteiden on oltava erikoishenkilöstön suorittamia. Huolto- ja korjaustyöt, jotka edellyttävät muun ammattitaitoisen henkilöstön apua, on suoritettava syttyvien kylmäaineiden käyttöön perehtyneen henkilön valvonnassa.

- **Noudata tarkasti ilmastointilaitteen käsittely-, asennus-, puhdistus- ja korjausohjeita vaurioiden tai vaaratilanteiden välttämiseksi. Ilmastointilaitteessa käytetään syttyvää kylmäainetta. Ilmastointilaitteen huollon tai käytöstä poiston aikana R290-kylmäaine on kerättävä asianmukaisesti, eikä sitä saa päästää suoraan ilmaan.**
- **Ilmastointilaitteen läheisyydessä ei saa olla avotulta eikä laitteita, kuten kytkimiä, jotka voivat tuottaa kipinöitä tai valokaaria, jotta käytettävän syttyvän kylmäaineen syttyminen vältetään.**

17. SYTTYVIÄ KYLMÄAINEITA SISÄLTÄVIEN LAITTEIDEN KULJETUS
    Katso kuljetusmääräykset.
18. LAITTEIDEN MERKITSEMINEN SYMBOLEILLA
    Katso paikalliset määräykset.
19. SYTTYVIÄ KYLMÄAINEITA KÄYTTÄVIEN LAITTEIDEN HÄVITTÄMINEN
    Katso kansalliset määräykset.
20. LAITTEISTOJEN/LAITTEIDEN VARASTOINTI
    Laitteita on säilytettävä valmistajan ohjeiden mukaisesti.
21. PAKATTUJEN (MYYMÄTTÖMIEN) LAITTEIDEN VARASTOINTI
    Pakkaus on tehtävä siten, että pakkauksen sisällä olevan laitteen mekaaninen vaurioituminen ei johda kylmäaineen vuotamiseen.
    Yhdessä säilytettävien laitteiden osien enimmäismäärä määräytyy paikallisten määräysten mukaan. Valmistajan on ilmoitettava muut mahdolliset jatkuvan toiminnan lähteet, joiden tiedetään voivan aiheuttaa käytettävän kylmäaineen syttymisen. Laite on säilytettävä siten, että se ei altistu mekaanisille vaurioille.



22. HUOLTOON LIITTYVÄÄ TIETOA
    a) Alueen tarkastus
    Ennen syttyviä kylmäaineita sisältävien järjestelmien käytön aloittamista on tehtävä turvallisuustarkastukset sen varmistamiseksi, että syttymisriski on mahdollisimman pieni. Huomioi seuraavat varotoimenpiteet, kun teet korjauksia kylmäjärjestelmään ennen sen käyttämistä.
    b) Työn suorittaminen
    Työ on suoritettava valvonnan alaisena, jotta syttyvien kaasujen tai höyryjen esiintymisriski työn aikana on mahdollisimman pieni.
    c) Yleinen työalue
    Koko huoltohenkilöstölle ja muille työalueella oleville toimijoille on annettava ohjeet suoritettavan työn luonteesta. Vältä työskentelyä ahtaissa tiloissa.
    d) Kylmäaineen läsnäolon tarkistaminen
    Alue on tarkastettava sopivalla kylmäaineen ilmaisimella ennen työskentelyä ja sen aikana, jotta varmistetaan, että käyttäjä on tietoinen mahdollisesti syttyvien ilmaseosten olemassaolosta. Varmista, että vuodonilmaisulaitteet soveltuvat käytettäväksi palavien kylmäaineiden kanssa, eli että ne ovat kipinöimättömiä, asianmukaisesti tiivistettyjä tai luonnostaan turvallisia.
    e) Palosammuttimien paikallaolo
    Jos jäähdytyslaitteisiin tai niihin liittyviin osiin kohdistuu kuumia töitä, käytettävissä on oltava asianmukaiset palontorjuntavälineet. Pidä aina kuiva-aine- tai CO2-sammutinta latausalueen lähellä.
    f) Syttyvien lähteiden puuttuminen
    Käyttäjä, joka tekee jäähdytysjärjestelmään töitä, joihin liittyy palavaa kylmäainetta sisältävän tai sisältäneen putkiston altistuminen, ei saa käyttää mitään palavaa lähdettä siten, että se voi aiheuttaa tulipalon tai räjähdyksen. Kaikki mahdolliset syttymislähteet, mukaan lukien savukkeiden poltto, on pidettävä riittävän kaukana asennus-, korjaus-, poisto- ja hävittämis-

kohteesta, jonka aikana syttyvää jäähdytysnestettä voi vapautua ympäröivään tilaan. Ennen töiden aloittamista on laitteen ympärillä oleva alue tutkittava sen varmistamiseksi, ettei siellä ole syttyviä osia tai syttymisvaaraa. Käytä tupakointi kielletty -kylttiä.

g) Tuuletettu alue
Varmista, että asennusalue on ulkona tai riittävästi tuuletettu ennen järjestelmän käynnistämistä tai kuumien töiden suorittamista. Ilmanvaihdon on oltava riittävä koko työn suorittamisen ajan. Ilmanvaihdon on pystyttävä hajottamaan vapautuva kylmäaine turvallisesti ja mieluiten poistamaan se ulkoilmaan.

h) Jäähdytyslaitteiden tarkastukset
Kun sähkökomponentteja vaihdetaan, niiden on oltava käyttökuntoisia ja ilmoitettujen eritelmien mukaisia. Valmistajan huolto- ja kunnossapito-ohjeita on aina noudatettava. Jos epäilyksiä ilmenee, ota yhteyttä valmistajan tekniseen palveluun. Syttyviä kylmäaineita käyttävissä laitteistoissa on tehtävä seuraavat tarkastukset: tarkista, että kylmäainemäärä vastaa sen tilan mittoja, johon kylmäainetta sisältävät osat on asennettu; Todellinen kylmäaineen määrä on huoneen koon mukainen, johon kylmäainetta sisältävät osat on asennettu; jos käytetään kylmäainepiiriä, tarkastettava, että toissijaisessa piirissä on kylmäainetta; että koneeseen kiinnitetty merkintä on edelleen näkyvissä ja luettavissa. Lukukelvottomat merkinnät ja kyltit on korjattava; jäähdytysputket ja -komponentit on asennettava sellaiseen paikkaan, jossa ne eivät todennäköisesti joudu alttiiksi aineille, jotka voivat syövyttää jäähdytysainetta sisältäviä komponentteja, paitsi jos kyseiset komponentit on valmistettu luonnostaan korroosionkestävästä materiaalista tai ne on suojattu asianmukaisesti korroosiota vastaan.

i) Sähkölaitteiden tarkastukset
Sähkökomponenttien korjaukseen ja huoltoon on sisällyttävä alustavat turvallisuustarkastukset ja komponenttien tarkastusmenettelyt. Jos ilmenee vika, joka voi vaarantaa turvallisuuden, älä anna virtapiiriin virtaa, ennen kuin vika on korjattu asianmukaisesti. Käytä sopivaa väliaikaista ratkaisua, jos vikaa ei voida korjata välittömästi, mutta toiminnan jatkaminen on välttämätöntä. Tilanteesta on ilmoitettava laitteen omistajalle, jotta kaikki osapuolet saavat siitä tiedon. Ensimmäisiin turvallisuustarkastuksiin kuuluvat: kondensaattoreiden tyhjentymisen tarkastaminen: tämä tarkastus on suoritettava turvallisessa tilassa kipinöiden välttämiseksi; sen tarkastaminen, että jännitteiset sähkökomponentit ja johdotukset eivät ole alttiina järjestelmää ladattaessa, nollattaessa tai tyhjennettäessä; maadoitusliitännän jatkuvuuden tarkastaminen.

23. TIIVISTETTYJEN OSIEN KORJAAMINEN

a) Tiivistettyjä komponentteja korjattaessa kaikki virtalähteet on kytkettävä irti työstettävästä laitteesta ennen tiivistettyjen suojusten tms. poistamista. Jos on ehdottoman välttämätöntä, että laitteeseen syötetään virtaa korjauksen aikana, kriittisimpään kohtaan on sijoitettava pysyvästi toimiva vuodonilmaisulaite, joka varoittaa käyttäjää mahdollisesta vaaratilanteesta.

b) Kiinnitä erityistä huomiota seuraaviin seikkoihin varmistaaksesi, että suojusta ei muuteta tavalla, joka vaikuttaa turvallisuustasoon työskenneltäessä sähkökomponenttien parissa.
Tällaisia ovat esimerkiksi kaapeleiden vaurioituminen, liitäntöjen liiallinen määrä, liitännät, jotka eivät ole alkuperäisten eritelmien mukaisia, tiivisteiden vaurioituminen, kaapeliläpivientien virheellinen asennus jne. Varmista, että laite on kiinnitetty tukevasti. Varmista, että tiivisteet tai tiivistemateriaalit eivät ole huonontuneet siinä määrin, etteivät ne enää pysty estämään syttyvien ilmaseosten pääsyä. Varaosien on oltava valmistajan antamien määrittelyjen mukaisia.

☞ Silikonitiivisteen käyttö voi heikentää joidenkin vuotojen havaitsemisjärjestelmien tehokkuutta. Luonnostaan vaarattomia komponentteja tarvitse eristää ennen niiden käsittelyä.

24. LUONNOSTAAN VAARATTOMIEN KOMPONENTTIEN KORJAUS
Älä kytke piiriin induktiivista tai pysyvää kapasitanssikuormaa varmistamatta, että se ei ylitä käytössä olevan laitteen suurinta sallittua jännitettä ja virtaa. Luonnostaan vaarattomat komponentit ovat ainoita, joita voidaan käyttää jännitteellä syttyvän ilmakehän läsnä ollessa. Testausjärjestelmän on oltava oikealla ampeerivirralla. Vaihda komponentit vain valmistajan määrittämiin varaosiin. Muut kuin ilmoitetut osat voivat aiheuttaa kylmäaineen syttymisen ilmakehässä vuodon jälkeen.

25. JOHDOTUS
Tarkista johtosarja kulumisen, korroosion, liiallisen paineen, tärinän, terävien reunojen tai muiden ympäristövaikutusten varalta. Tarkistettaessa on otettava huomioon myös ikääntymisen vaikutukset tai elementtien, kuten kompressorien tai puhaltimien, aiheuttama jatkuva tärinä.
26. SYTTYVIEN KYLMÄAINEIDEN HAVAITSEMINEN
Mahdollisia syttymislähteitä ei saa missään tapauksessa käyttää kylmäainevuotojen havaitsemiseen. Älä käytä häkäliekkiä (tai muita avoliekkiä käyttäviä ilmaisinjärjestelmiä).
27. VUOTOJEN HAVAITSEMISMENETELMÄT
Seuraavia vuotojen havaitsemismenetelmiä pidetään hyväksyttävinä palavia kylmäaineita sisältävissä järjestelmissä. Käytä elektronisia vuotoilmaisimia syttyville kylmäaineille, vaikka niiden herkkyys ei ehkä ole riittävä tai ne on ehkä kalibroitava uudelleen. (Ilmaisinlaitteet on kalibroitava tilassa, joka ei sisällä kylmäainetta.) Varmista, että ilmaisin ei ole mahdollinen syttymislähde ja että se soveltuu käytettävälle kylmäaineelle. Vuodonilmaisulaitteisto on asetettava kylmäaineen LFL-prosenttiosuudelle, ja se on kalibroitava käytetyn kylmäaineen suhteen ja vahvistettava asianmukainen kaasuprosentti (enintään 25 %). Vuodonilmaisunesteitä voidaan käyttää useimpien kylmäaineiden kanssa, mutta klooria sisältävien puhdistusaineiden käyttöä on vältettävä, koska kloori voi reagoida kylmäaineen kanssa ja syövyttää kupariputkia. HUOM.: Esimerkkejä vuodonilmaisunesteistä ovat:
- kuplamenetelmä
- fluoresoivat aineet
Jos epäillään vuotoa, kaikki avotulet on poistettava/sammutettava. Jos kylmäainevuoto havaitaan ja se vaatii hitsausta, ota kaikki kylmäaine talteen järjestelmästä tai eristä se (sulkuventtiilien avulla) järjestelmän osaan, joka on kaukana vuodosta. Katso seuraavat ohjeet kylmäaineen poistamista varten.
28. POISTO JA TYHJENNYS
Käytä tavanomaisia menettelytapoja, kun työskentelet kylmäainekierronkierron parissa korjauksia tehdessäsi tai muusta syystä. On kuitenkin tärkeää, että parhaita käytäntöjä noudatetaan, koska syttyvyys on otettava huomioon. Noudata seuraavaa menettelyä:
- Poista kylmäaine;
- Puhdista piiri inertillä kaasulla (valinnainen A2L:lle);
- Tyhjennä (valinnainen A2L:lle);
- Puhdista vielä inertillä kaasulla (valinnainen A2L:lle);
- Avaa piiri leikkaamalla tai juottamalla.

Kylmäainemäärä on palautettava asianmukaisiin talteenottopulloihin. Järjestelmä on puhdistettava OFN:llä (happivapaalla typellä), jotta laite on turvallinen käytettäväksi syttyvien kylmäaineiden kanssa. Tämä prosessi voidaan joutua toistamaan useita kertoja. Älä käytä paineilmaa tai happea tähän toimenpiteeseen.
Tyhjennys on suoritettava täyttämällä järjestelmän tyhjiö OFN:llä ja jatkamalla täyttöä, kunnes käyttöpaine saavutetaan, sen jälkeen päästämällä OFN ilmakehään ja viemällä järjestelmä lopuksi takaisin tyhjiötilaan. Toista prosessi, kunnes järjestelmässä ei ole enää kylmäainetta. Kun viimeinen OFN-lataus on käytetty, järjestelmä on saatettava ilmakehän paineeseen, jotta sitä voidaan käyttää. Tämä toimenpide on ehdottoman tärkeä, jos putkia halutaan hitsata.
Varmista, että tyhjiöpumpun ulostuloaukko ei ole lähellä mahdollisia syttymislähteitä ja että tilassa on riittävä ilmanvaihto.
29. LATAUSMENETELMÄ
Noudata tavanomaisten latausmenettelyjen lisäksi seuraavia vaatimuksia.
Varmista, että eri kylmäaineiden kontaminaatiota ei tapahdu laitetta ladattaessa. Putkien tulisi olla mahdollisimman lyhyitä, jotta niiden sisällä olevan kylmäaineen määrä olisi mahdollisimman pieni. Sylinterit on asetettava pystyasentoon ohjeiden mukaisesti. Varmista, että kylmäainejärjestelmä on maadoitettu ennen sen täyttämistä kylmäaineella.
Merkitse järjestelmä, kun se on ladattu (jos sitä ei ole jo tehty).
Varo ylikuormittamasta kylmäainejärjestelmää. Testaa paine OFN:llä ennen järjestelmän täyttöä. Suorita järjestelmän tiiveystesti latauksen päätyttyä, mutta ennen käyttöönottoa. Ennen asennuspaikalta poistumista on tehtävä ylimääräinen vuototesti.
30. KÄYTÖSTÄ POISTAMINEN
Ennen tämän toimenpiteen suorittamista on tärkeää, että teknikko tuntee laitteen ja kaikki sen

osat. Hyvänä käytäntönä pidetään kaikkien kylmäaineiden turvallista talteenottoa. Ota sitä ennen näyte öljystä ja kylmäaineesta siltä varalta, että analyysi on tarpeen ennen talteen otetun kylmäaineen käyttämistä uudelleen. On tärkeää, että sähköä on saatavilla ennen tämän toimenpiteen aloittamista.

a) Tutustu laitteeseen ja sen toimintaan.
b) Eristä järjestelmä sähköisesti.
c) Ennen tämän menettelyn suorittamista varmista, että:
   - Kylmäainepullojen siirtämiseen on tarvittaessa käytettävissä mekaanisia käsittelylaitteita;
   - Kaikki suojavarusteet ovat käytettävissä ja niitä käytetään oikein;
   - Talteenottoprosessia valvoo aina pätevä henkilö;
   - Talteenottolaitteet ja pullot ovat asianmukaisten standardien mukaisia.
d) Tyhjennä kylmäainejärjestelmä, jos mahdollista.
e) Jos tyhjiötilaa ei voida saavuttaa, käytä jakoputkea, jotta kylmäaine voidaan poistaa järjestelmän eri osista.
f) Varmista, että pullo asetetaan vaa'alle ennen talteenottoa.
g) Käynnistä talteenottokone ja toimi valmistajan ohjeiden mukaisesti.
h) Älä ylikuormita pulloja. (Enintään 80 % nesteen täyttötilavuudesta).
i) Älä ylitä pullon enimmäiskäyttöpainetta edes tilapäisesti.
j) Kun pullot on täytetty asianmukaisesti ja prosessi on saatettu päätökseen, varmista, että pullot ja laitteet poistetaan asennuspaikalta välittömästi ja että kaikki asennuspaikan sulkuventtiilit suljetaan.
k) Talteen otettua kylmäainetta ei saa käyttää uudelleen toisessa laitteessa, ellei sitä ole puhdistettu ja tarkastettu.

31. ETIKETÖINTI

Laitteessa on oltava merkintä, josta käy ilmi, että se on poistettu käytöstä ja kylmäaine on tyhjennetty. Merkitse päivämäärä ja allekirjoita tarra. Varmista, että laitteessa on tarrat, jotka osoittavat, että se sisältää syttyvää kylmäainetta.

32. PALAUTUS

Kun kylmäainetta poistetaan järjestelmästä joko huoltoa tai käytöstä poistamista varten, pidetään hyvänä käytäntönä poistaa kaikki kylmäaineet turvallisesti. Kun kylmäainetta siirretään pulloihin, on varmistettava, että käytetään vain kylmäaineen talteenottoon soveltuvia pulloja. Varmista, että käytettävissä on oikea määrä pulloja järjestelmän kokonaismääräistä latausta varten. Kaikki käytettävät pullot on suunniteltu ja merkitty talteen otettua kylmäainetta varten (ts. erityiset pullot kylmäaineen talteenottoa varten). Pullot on varustettava täysin toimivalla paineenrajoitusventtiilillä ja vastaavilla sulkuventtiileillä. Tyhjät talteenottopullot on asetettava tyhjiöön ja mahdollisuuksien mukaan jäähdytettävä ennen talteenottoa. Talteenottolaitteiden on oltava täysin toimintakuntoisia, ja niissä on oltava niitä koskevat ohjeet, ja niiden on sovelluttava palavien kylmäaineiden talteenottoon. Epäselvissä tapauksissa ota yhteyttä valmistajaan. Lisäksi käytettävissä on oltava kalibroidut vaa'at, jotka ovat täysin toimintakuntoisia. Putkissa on oltava ilmatiiviisti suljetut liitännät, joiden irtikytkentä on moitteettomassa kunnossa. Ennen kuin käytät palautuslaitetta, tarkista, että se on tyydyttävässä toimintakunnossa, että sitä on huollettu asianmukaisesti ja että kaikki siihen liittyvät sähköosat on sinetöity syttymisen estämiseksi, jos kylmäainetta vapautuu. Mikäli epäilyksiä esiintyy, käänny valmistajan puoleen. Talteen otettu kylmäaine on palautettava toimittajalleen oikeassa talteenottopullossa ja vastaavan jätteensiirtoilmoituksen kanssa. Älä sekoita kylmäainenesteitä talteenottoyksiköissä ja erityisesti pulloissa. Jos kompressorit tai kompressorien öljyt poistetaan, varmista, että ne on tyhjennetty hyväksyttävälle tasolle, jotta voiteluaineeseen ei jää palavaa kylmäainetta. Tyhjennys on suoritettava ennen kompressorin palauttamista toimittajille. Käytä kompressorin rungossa vain sähkölämmitysjärjestelmiä tämän prosessin nopeuttamiseksi. Poista öljy järjestelmästä turvallisesti.

33. TYÖNTEKIJÖIDEN PÄTEVYYS

Kaikki turvallisuuteen vaikuttavat työmenetelmät on suoritettava yksinomaan pätevien henkilöiden toimesta, jotka tuntevat seuraavat työmenettelyt:
- kylmäainepiirin katkaisu;
- tiivistettyjen komponenttien avaaminen;
- tuuletettujen koteloiden avaaminen.

1 - LAITTEEN KUVAUS

1.1 - VARUSTEENA TOIMITETTUJEN OSIEN LUETTELO (Kuva 5)

Laite on yksittäispakattu pahvipakkaukseen.
Kaksi työntekijää voi kuljettaa pakkauksen käsin tai lastata sen trukilla.

Säilytä pakkaukset yksittäin; älä pinoa niitä.

1. Ilmanpoistoletku (jäähdytys ja automaattinen tapa)
2. Koneen puoleinen letkuliitin
3. Letkuliitin kiinteää asennusta varten / slider
4. SLIDER liukuikkunan/sulkuikkunan asennusta varten
5. Kannatin + ruuvit ikkunan lukitusta varten
6. Slider- / ikkunapääte
7. Laippa kiinteää asennusta varten
8. Eristävä aine SLIDER-asennusta varten
9. Eristävä aine SLIDER-asennusta varten
10. Tulpat kiinteää asennuslaippaa varten
11. Kaukosäädin
12. Kondenssiveden tyhjennysputki (vain kosteudenpoistotila)
13. Sovitinliitin kondenssiveden poistoputkea varten
14. Manuaalinen
15. Ylimääräiset suodattimet

1.2 - PÄÄOSIEN TUNNISTAMINEN (Kuva A)

21. Ohjauspaneeli
22. Ilmanpoistoritilä
23. Siiveke
24. IR-kaukosäätimen vastaanotin
25. Pyörät
26. Kahva
27. Ilmansuodatusritilä
27a. Ilmansuodatin
28. Kondenssiveden tyhjennystulppa (kosteudenpoistolaitteena käytettäväksi)
29. Ilmantuloritilä
30. Irrotettava ilmansuodatin
31. Poraaminen pistokkeen sijoittamista varten
32. Korkki kondenssiveden tyhjennystä varten (kuljetuksen, huollon tai liiallisen vedenkerääntymisen yhteydessä)
33. Johtokela
34. Verkkokaapeli
35. Kondenssiveden tyhjennystulppa (vain lämpöpumpulla varustetussa mallissa)
36. Ilmanpoistoritilä

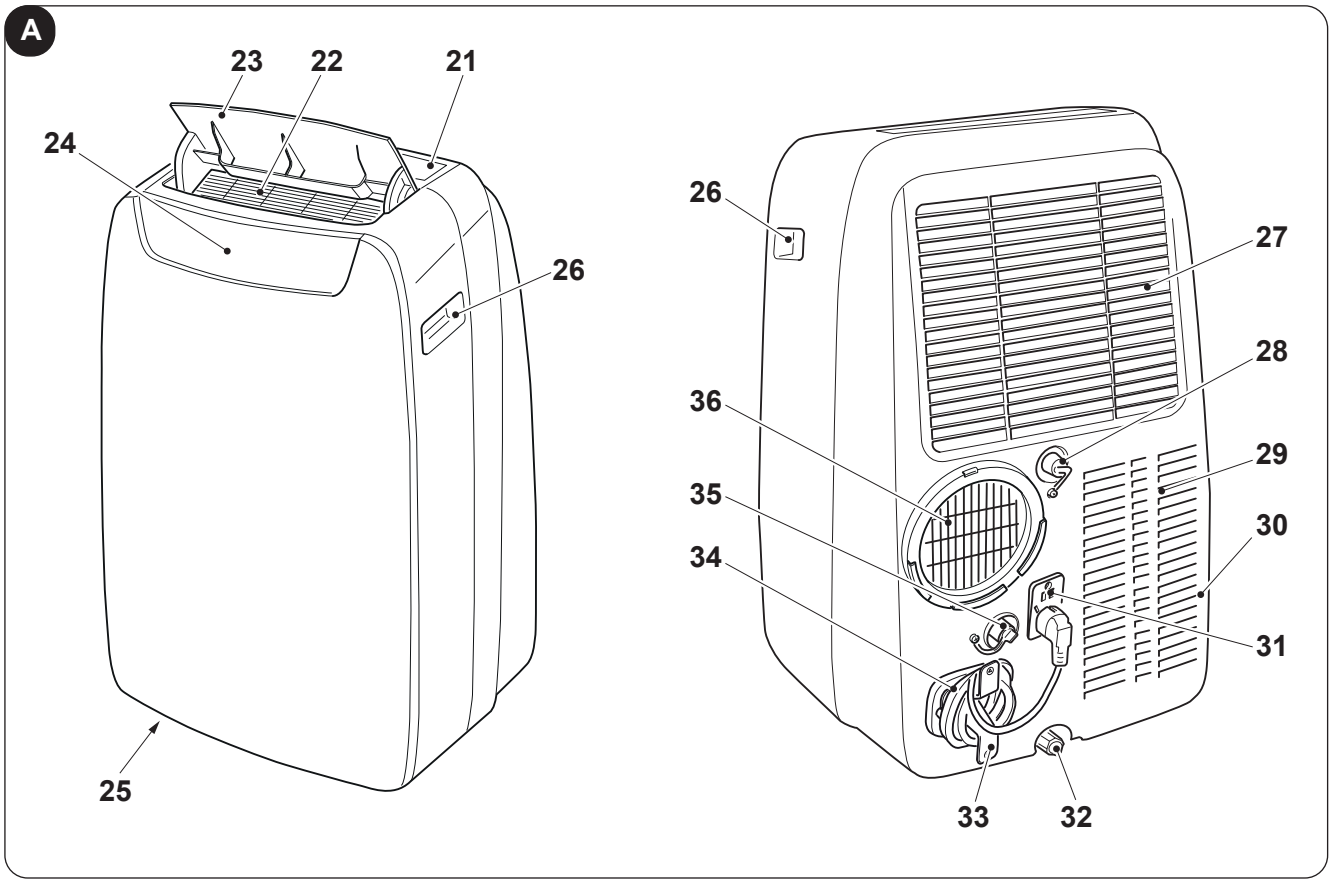

2 - ASENNUS

2.1 - LAITTEEN KULJETUS

- ***Laitetta on kuljetettava ja käsiteltävä pystyasennossa.***
- ***Jos sitä kuljetetaan vaakatasossa, odota vähintään tunti ennen sen käynnistämistä uudelleen.***
- ***Ennen laitteen siirtämistä tai kuljettamista on kondenssivesi tyhjennettävä kokonaan kohdassa 4.2.a kuvatulla tavalla***

VAROITUS
Laitteen kuljettaminen herkillä lattioilla (esim. puulattiat):

- ***Tyhjennä kondenssivesi kokonaan.***
- ***Ole erityisen varovainen, kun siirrät laitetta, sillä pyörät voivat jättää jälkiä lattiaan. Vaikka pyörät on valmistettu jäykästä, kääntyvästä materiaalista, ne voivat vaurioitua käytössä tai likaantua. On suositeltavaa tarkistaa, että pyörät ovat puhtaat ja liikkuvat vapaasti.***

2.2 - VAROITUKSIA

Seuraavien ohjeiden noudattamatta jättäminen voi vahingoittaa laitetta.

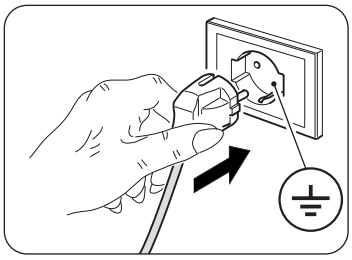

a. Asenna ilmastointilaite tasaiselle, vakaalle, lattialla seisovalle alustalle.
b. Kytke ilmastointilaite vain maadoitettuihin pistorasioihin.
c. Varmista, että verhot tai muut esineet eivät tuki ilmanottosuodattimia (kuva 7).
d. Varmista, että jäähdyttimen ja viereisten kalusteiden välillä on vähintään 30 cm:n rako (kuva 1).
e. Varmista aina laitteen paikoilleen asettamisen yhteydessä, ettei ilman imussa tai poistossa ole esteitä.
f. Ilmastointilaitetta ei saa käyttää kodinhoitohuoneissa.
g. Asenna ilmastointilaite vain kuiviin tiloihin.
h. Ilmastointilaitetta ei saa käyttää vaarallisten aineiden, höyryjen tai nesteiden läsnä ollessa.
i. Puhdista ilmansuodattimet vähintään kerran viikossa.

2.3 - SIIRRETTÄVÄ ASENNUS

Ilmastointilaite on asennettava sopivaan tilaan. On suositeltavaa vähentää auringon säteilyä kaihtimien, verhojen ja sälekaihtimien avulla sekä pitää ovet ja ikkunat suljettuina.

a. Sijoita ilmastointilaite ikkunan tai parvekkeen oven eteen.
b. Aseta koneen puoleinen liitin (2) letkuun (1) kuvan 8 mukaisesti.
c. Aseta liitin (3) letkun (1) vastakkaiselle puolelle (kuva 8).
d. Aseta koneen puoleinen liitin (2) yksikön ilman ulostuloaukkoon (36) kuvan 9 mukaisesti.
e. Aseta pääte (3) siten, että ilma pääsee ulos (kuva 10)
f. Jos sinulla on liukuikkuna (pysty- tai vaakaikkuna) tai rullakaihdin, voit käyttää mukana toimitettua ”SLIDER KIT” (4) -sarjaa, joka mahdollistaa tehokkaamman asennuksen.
Asennettaessa SLIDER KIT-sarjan kanssa toimitaan kuvien 11 ja 12 mukaisesti.
g. Kiinnitä liimatiiviste (8) (kuva 12)
h. Aseta ”SLIDER KIT” (4) paikalleen ja säädä se (kuva 12)
i. Aseta letku (1) paikalleen ja asenna tiiviste (9) (kuva 12)
l. Aseta kiinnike (5) halutessasi paikalleen (kuva 12).

Pidennä putkea vain niin pitkälle kuin on tarpeen, jotta ilmakanava pysyy suljettuna ikkunan puitteiden välissä.

2.4 - KIINTEÄ ASENNUS

Ilmastointilaite voidaan asentaa myös kiinteisiin reikiin lasissa tai seinässä. Ilman virtausta ei saa estää suojaritilällä tai muulla tavoin. Mahdollisten suojusten ilmakanavien kokonaispoikkipinta-alan on oltava vähintään 140 cm^2.

a. Aseta koneen puoleinen liitin (2) letkuun (1) kuvan 8 mukaisesti.
b. Poraa lasiin tai seinään halkaisijaltaan 127 mm:n reikä 300-1200 mm:n korkeudelle lattiasta (kuva 13).
c. Aseta liitin (7) seinässä olevaan reikään ja merkitse porauskohdat (kuva 14-a, 14-b).
d. Irrota liitin (7) ja poraa 6 mm:n reiät (kuva 14-c, 14-d).
e. Aseta mukana toimitetut tapit (10) reikiin (kuva 14-e).
f. Aseta liitin (7) seinässä olevaan reikään ja kiinnitä se mukana toimitetuilla ruuveilla (10) (kuva 14-f, 14-g).
g. Kytke koneen puoleinen liitin (2) yksikön ilman ulostuloaukkoon (36) kuvan 9 mukaisesti.
h. Liitä letkun (1) toinen pää liittimeen (7) (kuva 14-i).
i. Sulje korkki (7a), kun laite ei ole käytössä (kuva14-h).

2.5 - SÄHKÖLIITÄNTÄ

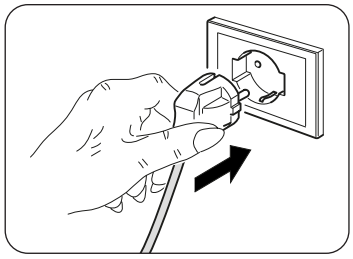

Laite on varustettu pistokkeella varustetulla virtajohdolla.
Varmista ennen ilmastointilaitteen liittämistä, että:

- Syöttöjännite- ja taajuusarvot ovat laitteen tyyppikilvessä ilmoitettujen arvojen mukaiset.
- Virransyöttöjohto on varustettu tehokkaalla maadoitusliitännällä, ja se on mitoitettu oikein ilmastointilaitteen enimmäisabsorptiota varten.
- Laitteen virtalähteessä on oltava asianmukainen kaikkinapainen katkaisulaite kansallisten asennusmääräysten mukaisesti.
- Laite saa virtaa vain pistorasiasta, joka on yhteensopiva mukana toimitetun pistokkeen kanssa.

VAROITUS
Virtajohdon vaihdon saa suorittaa vain Olimpia Splendidin tekninen palvelu tai vastaavalla tavalla pätevöitynyt henkilökunta.

2.6 - VALUTUS

Laitteen käyttötavasta riippuen kondenssiveden poistoputki on liitettävä.

2.6.a - Käyttö kosteudenpoistimena

Jos haluat käyttää laitetta oikein, toimi seuraavasti (kuvat 29 ja 32):
a. Irrota korkki (28).
b. Aseta mukana toimitettu letku (12) liitäntään.

Varmista, että poistoputken (12) pää on viemärin tai astian päällä. Varmista, että putki (12) ei ole tukossa.

c. Kiinnitä tarvittaessa liitin (13) kondenssiveden poistoputkeen (12).

2.6.b - Käyttö lämpöpumppuna (vain mallille, jossa on kyseinen valmius)

Jos haluat käyttää laitetta oikein, toimi seuraavasti (kuvat 30 ja 33):
a. Irrota korkki (35).
b. Aseta mukana toimitettu letku (12) liitäntään.

Varmista, että poistoputken (12) pää on viemärin tai astian päällä. Varmista, että putki (12) ei ole tukossa.

c. Kiinnitä tarvittaessa liitin (13) kondenssiveden poistoputkeen (12).

3 - LAITTEEN KÄYTTÖ

Ilmastointilaitteen toimintatavat voidaan valita joko kaukosäätimellä tai ilmastointilaitteen ohjauspaneelista. Valitun toiminnon vastaanottaminen vahvistetaan summerin ”piippauksella”.

3.1 - SYMBOLIT JA OHJAUSPANEELIN NÄPPÄIMET (Kuva B)

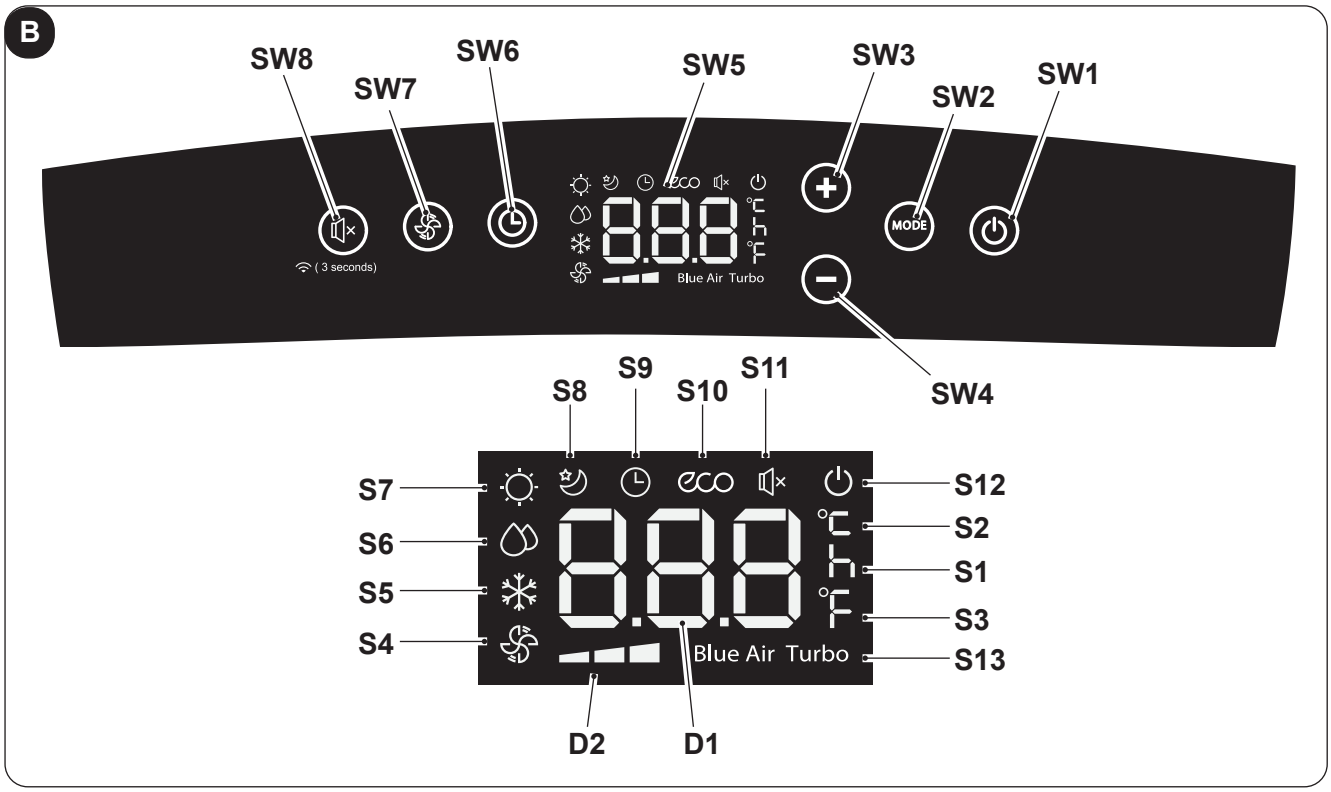

- **SW1**: ON/Stand-by;
- **SW2**: Toimintatavan valinta
  ECO - Blue air (auto) =>
  => pelkkä tuuletin =>
  => kosteudenpoisto =>
  => lämmitys
  (aktiivinen vain lämpöpumppuversiossa) =>
  jäähdytys =>
  => turbojäähdytys => ...
- **SW3**: Lämpötilan nousu/viive
- **SW4**: Lämpötilan lasku/viive
- **SW5**: Näyttö
- **SW6**: Yksikään käynnistyksen/sammutuksen viiveen vahvistus/nollaus
- **SW7**: Tuulettimen nopeuden valinta
  Miniminopeus => => Keskinopeus => => Maksiminopeus => => Blue air (auto)
- **SW8**: Toiminnon ”SILENT” (hiljainen)/Wireless-haku valinta
- **D1**: Asetettu lämpötila/Ajastin
- **D2**: Tuulettimen nopeuden osoitin (ks. ”SW7”)
- **S1**: Kellonajan osoitin
- **S2**: Lämpötilan osoitin °C
- **S3**: Lämpötilan osoitin F
- **S4**: Pelkkä tuuletintapa
- **S5**: Jäähdytystapa
- **S6**: Kosteudenpoistotapa
- **S7**: Lämmitystapa (aktiivinen vain lämpöpumppuversiossa)
- **S8**: Sleep-tapa
- **S9**: Ajastin toimintatapa ohjelmoitu (käynnistys/sammutus)
- **S10**: Automaattinen (ECO) toimintatapa
- **S11**: Toiminto ”hiljainen” käytössä
- **S12**: Merkkivalo laitteeseen syötetään virtaa
- **S13**: Turbo-toiminto

3.2 - KAUKOSÄÄTIMEN NÄPPÄIMET (Kuva C)

C

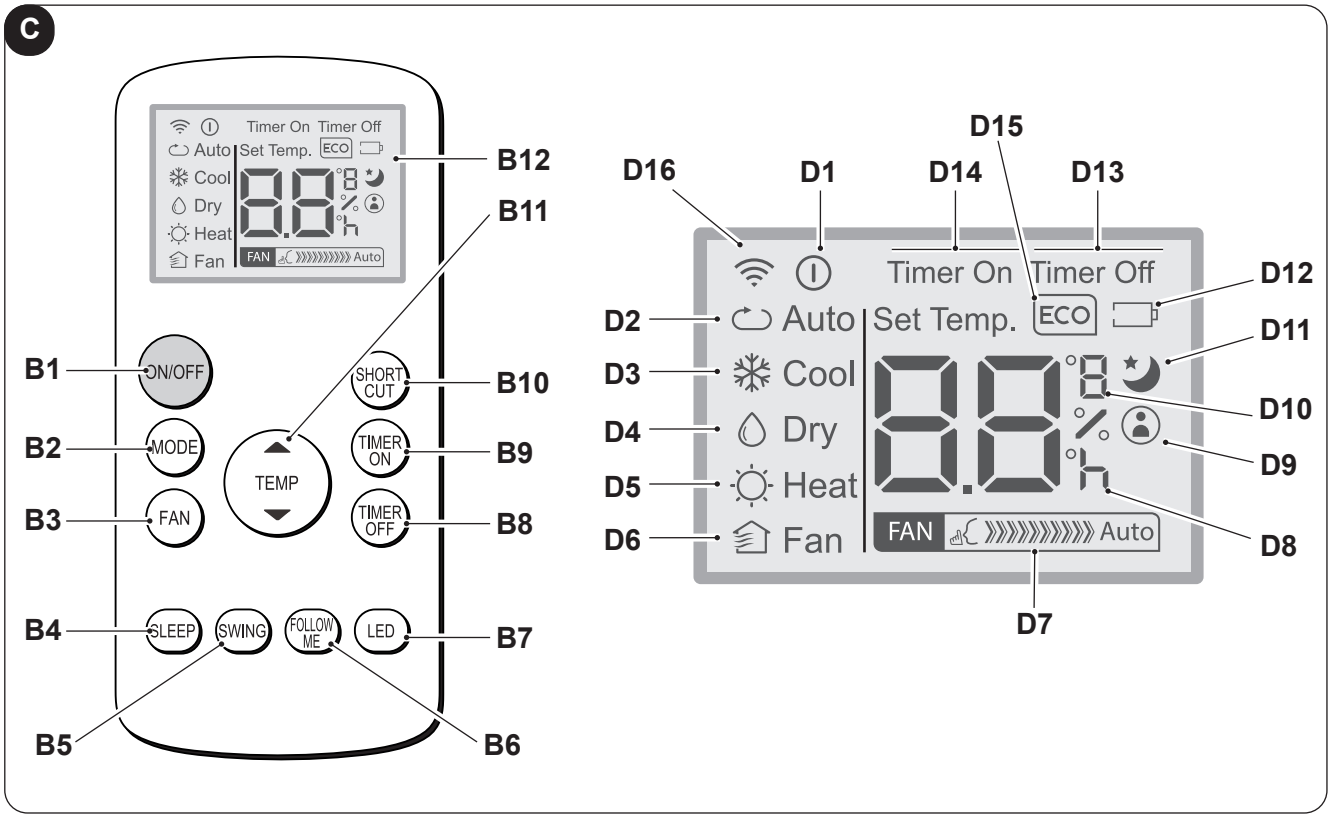

- **B1**: Näppäin on/off: laitteen käynnistys/ sammutus
  - Symboli (D1) palaa: laite toiminnassa
  - Symboli (D1) sammunut: laite Stand-by -tilassa
- **B2**: Toimintatavan valinta
  AUTO (Automaattinen) ECO=>
  => jäähdytys =>
  => kosteudenpoisto =>
  => lämmitys (aktiivinen vain lämpöpumppuversiossa) =>
  => pelkkä tuuletin =>...
- **B3**: Tuulettimen nopeuden valinta
  Miniminopeus FAN => => Keskinopeus FAN => => Maksiminopeus FAN => => Auto FAN Auto
- **B4**: Toimintatavan SLEEP (ON/OFF) aktivointi
- **B5**: DEAKTIVOITU
- **B6**: Aktivoi/deaktivoi toiminto FOLLOW ME
- **B7**: Koneen ohjauspaneelin näytön aktivointi/ deaktivointi
- **B8**: Ohjelmoitu yksikön sammutusasetus
- **B9**: ohjelmoitu yksikön käynnistysasetus
- **B10**: Oikopolku (SHORT CUT)
- **B11**: Lämpötilan nostaminen ▲
  Lämpötilan laskeminen ▼
- **B12**: Näyttö

- **D1**: Laitteen toiminnan merkkivalo
- **D2**: Automaattinen (ECO) toimintatapa
- **D3**: Jäähdytystapa (COOL)
- **D4**: Kosteudenpoistotapa (DRY)
- **D5**: Lämmitystapa (HEAT) (aktiivinen vain lämpöpumppuversiossa)
- **D6**: Pelkkä tuuletintapa (FAN)
- **D7**: Tuulettimen nopeuden osoitin (ks. ”D3”)
- **D8**: Kellonajan osoitin ohjelmoit käynnistys/ sammutus
- **D9**: Osoittaa, että ”FOLLOW ME” -toiminto on päällä
- **D10**: Lämpötilan °C osoitin (F)
- **D11**: Toiminto ”SLEEP” aktiivinen
- **D12**: Kaukosäätimen pariston alhaisen varaustason merkkivalo
- **D13**: Osoittaa, että ”TIME OFF” -toiminto on päällä
- **D14**: Osoittaa, että ”TIME ON” -toiminto on päällä
- **D15**: Toiminto ”ECO” aktiivinen
- **D16**: Kaukosäätimen lähetyssignaali

3.3 - KAUKOSÄÄTIMEN KÄYTTÖ



Ilmastointilaitteen mukana toimitettu kaukosäädin on työkalu, jonka avulla voit käyttää laitetta mahdollisimman kätevästi.
Se on väline, jota on käsiteltävä huolellisesti ja erityisesti:

- Vältä sen kastumista (sitä ei saa puhdistaa vedellä eikä jättää vesisateeseen).
- Vältä pudottamista maahan tai siihen kohdistuvia voimakkaita iskuja.
- Vältä suoraa altistumista auringonvalolle.

- ***Älä käytä vanhoja ja uusia paristoja yhdessä tai sekoita eri merkkisiä paristoja.***
- ***Älä jätä paristoja kaukosäätimeen, jos laitetta ei aiota käyttää yli 2 kuukauteen.***

- ***Suora auringonvalo voi häiritä infrapunasignaalin vastaanotinta.***
- ***Kaukosäätimen ja laitteen välisen liikeradan on oltava selkeä.***
- ***Jos kaukosäätimen signaali näyttää häiritsevän toista laitetta, siirrä tämä laite toiseen paikkaan tai ota yhteyttä asiakaspalveluun.***
- ***Elektroniset ja loisteputkivalot voivat myös häiritä kaukosäätimen ja ilmastointilaitteen välistä lähetystä.***
- ***Poista paristot, jos kaukosäädintä ei käytetä pitkään aikaan.***

3.3.a - Paristojen laitto

Paristojen asettaminen oikein paikoilleen:

a. Irrota luukku paristolokerosta (kuva 15).
b. Aseta paristot paristolokeroon (kuva 15).

Noudata huolellisesti paristolokeron pohjassa ilmoitettuja napaisuuksia.

c. Sulje luukku oikein (kuva 18).

3.3.b - Paristojen vaihto

Paristot on vaihdettava, kun kuvake ilmestyy näyttöön. .

Käytä aina uusia paristoja. Vanhojen tai erityyppisten paristojen käyttö voi johtaa kaukosäätimen toimintahäiriöön.

- Kaukosäädin käyttää kahta 1,5 V:n kuivaa alkaliparistoa (tyyppi AAA) (kuva 15).

Kun molemmat paristot ovat kuluneet loppuun, ne on vaihdettava ja hävitettävä asianmukaisiin keräyspisteisiin tai paikallisten määräysten mukaisesti.

- Jos et käytä kaukosäädintä muutamaan viikkoon tai pidempään, ota paristot pois paikoiltaan. **Vuotavat paristot voivat vahingoittaa kaukosäädintä.**

Älä lataa tai pura paristoja. Älä heitä paristoja tuleen.
Ne voivat palaa tai räjähtää.

Jos paristosta vuotavaa nestettä joutuu iholle tai vaatteisiin, pese huolellisesti puhtaalla vedellä. Älä käytä kaukosäädintä vuotavien paristojen kanssa.
Paristojen sisältämät kemikaalit voivat aiheuttaa palovammoja tai muita terveysvaaroja.

3.3.c - Kaukosäätimen asento

- Pidä kaukosäädintä sellaisessa asennossa, että signaali saavuttaa laitteen vastaanottimen (24) (enimmäisetäisyys noin 8 metriä - ladatuilla paristoilla) (kuva 28). Kaukosäätimen ja laitteen välissä olevat esteet (huonekalut, verhot, seinät jne.) vähentävät kaukosäätimen kantamaa.

3.4 - LAITTEEN KÄYTTÖ

Jos haluat käyttää laitetta, toimi seuraavasti.

Kompressorissa syntyvien mahdollisten vaurioiden välttämiseksi jokaista käynnistystä viivästetään 3 minuutilla viimeisen sammutuksen jälkeen.

3.4.a - Esitoimenpiteet

- ***Aseta laite vakaalle, ei kaltevalle alustalle vähintään 20/30 cm:n etäisyydelle seinästä tai muusta esineestä, jotta varmistetaan asianmukainen ilmankierto (kuva 1). Aseta se vedenkestävälle alustalle, koska mahdolliset roiskeet voivat vahingoittaa huonekaluja tai lattiaa.***
- ***Älä aseta laitetta suoraan matoille, pyyhkeille, peitoille tai muille imukykyisille pinnoille.***
- ***Aseta pistoke pistorasiaan. Laite antaa äänimerkin ja näytössä näkyy kuvake ⏻ ja huoneen lämpötila °C:ssa.***

Varmista ennen laitteen sähköistä kytkemistä, että tyyppikilven tiedot vastaavat sähköverkon tietoja.

3.4.b - Laitteen käynnistys/sammutus

a. Käynnistä laite painamalla kaukosäätimen näppäintä "**ON/OFF**" tai ⏻ ohjauspaneelilla olevaa näppäintä.
b. Äänimerkki ilmoittaa, että laite on toiminnassa ja siiveke (23) nousee.
c. Ohjauspaneelille syttyy kuvake ⏻.
d. Jos käynnistys on tehty kaukosäätimellä, sen näytölle ilmestyy kuvake ⏻.
e. Jos laite on pois päältä pitkään, se on nollattava irrottamalla pistoke pistorasiasta, odottamalla 5-10 sekuntia ja asettamalla se sitten takaisin pistorasiaan; äänimerkki ilmoittaa, että laite on käyttövalmis.

3.5 - AUTOMAATTINEN TOIMINTATAPA (Automaattinen)

a. Asettamalla tämän tavan laite aktivoi automaattisesti JÄÄHDYTYS- tai LÄMMITYS-toiminnon (vain lämpöpumppumallissa) tai TUULETIN-toiminnon ympäristön ja asetetun lämpötilan mukaan.
Ympäristön lämpötilaa säädetään jatkuvasti, jotta ilmastoidussa huoneessa vallitsee optimaalinen mukavuus.
b. Tämä tapa voidaan valita painamalla "**MODE**"-painiketta (kaukosäätimessä tai ohjauspaneelissa) yhden tai useamman kerran, kunnes ohjauspaneelin näyttöön ilmestyy **ECO**- ja **Blue Air** -kuvake ja/tai kaukosäätimen näyttöön ilmestyy **Auto**-kuvake.
c. **AUTO**-tavassa ei ole mahdollista valita tuulettimen nopeutta.

3.6 - JÄÄHDYTYSTAPA (COOL)

a. Asettamalla tämän tavan laite poistaa kosteutta ja viilentää huoneilmaa.
Tämä tapa voidaan valita painamalla "**MODE**"-painiketta (kaukosäätimessä tai ohjauspaneelissa) kerran tai useita kertoja, kunnes asianmukainen kuvake ❄ ilmestyy näyttöön.
b. Tässä tavassa tuuletin on aina päällä, ja voit valita haluamasi tuulettimen nopeuden painamalla kaukosäätimen "**FAN**"-painiketta tai ohjauspaneelin näppäintä ⊛.
Tuulettimen nopeus esitetään kappaleessa "3.1" (kohta SW7) ja "3.2" (kohta B3).
c. Lämpötilan asetusarvo on 17 °C:n ja 30 °C:n (62 F - 86 F) välillä 1 °C:n vaihteluilla, ja se voidaan asettaa ohjauspaneelin +/- -näppäimillä tai kaukosäätimen ▲ ▼ -näppäimillä.
d. Tietyn ajan kuluttua (enintään kolme minuuttia) toimintatilan aktivoinnista kompressori käynnistyy ja laite alkaa tuottaa kylmää.

3.7 - TURBOJÄÄHDYTYSTAPA

- **Tämä toiminto voidaan aktivoida vain laitteen ohjauspaneelista.**

a. Tämä tapa voidaan valita painamalla ohjauspaneelin **"MODE"**-näppäintä yhden tai useamman kerran, kunnes näytölle ilmestyvät kuvakkeet ja ❄ ja "**Turbo**".

b. Toiminto asettaa laitteen suoraan jäähdytystapaan, jonka asetuslämpötila on 17 °C ja tuulettimen nopeus on maksimissaan, jotta asetettu lämpötila saavutetaan nopeammin.

b. Tässä tavassa ei voida valita tuulettimen nopeutta eikä lämpötilaa.

d. Voit kytkeä toiminnon pois päältä painamalla ohjauspaneelin "**MODE**"-näppäintä tai kytkemällä laitteen pois päältä.

3.8 - KOSTEUDENPOISTOTAPA (DRY)

a. Tämän tavan asettaminen poistaa kosteutta ympäristöstä.
Tämä tapa voidaan valita painamalla "**MODE**"-painiketta (kaukosäätimessä tai ohjauspaneelissa) kerran tai useita kertoja, kunnes asianmukainen kuvake ilmestyy:

- ohjauspaneelille - kaukosäätimen näytölle.

b. **DRY**-tavassa ei ole mahdollista valita tuulettimen nopeutta tai säätää lämpötilaa.
Tuulettimen moottori toimii alhaisella nopeudella.

c. Pidä ovet ja ikkunat suljettuina parhaan kosteudenpoistovaikutuksen aikaansaamiseksi.
Poistoputkea **ei** ole mahdollista asettaa ikkunaan.

d. Liitä kondenssiveden poistoputki (kappale 2.6.a)

3.9 - ILMANVAIHTOTAPA (FAN)

a. Tässä tavassa laite ei vaikuta huoneilman lämpötilaan eikä kosteuteen, vaan ainoastaan pitää sen kierrossa.

Tämä tapa voidaan valita painamalla "**MODE**"-painiketta (kaukosäätimessä tai ohjauspaneelissa) kerran tai useita kertoja, kunnes asianmukainen kuvake ilmestyy ohjauspaneelin ja/tai kaukosäätimen näyttöön.

- kuvake ohjauspaneelille - kuvake kaukosäätimen näytölle

c. Tässä tavassa tuuletin on aina päällä, ja voit valita haluamasi tuulettimen nopeuden painamalla kaukosäätimen "**FAN**"-painiketta tai ohjauspaneelin näppäintä .

d. Tuulettimen nopeus esitetään näytöllä, kuten on osoitettu kappaleessa "3.1" (kohta SW7) ja "3.2" (kohta D7).

3.10 -LÄMMITYSTAPA (HEAT)

(vain mallille jossa lämpöpumppu)

a. Asettamalla tämän tavan laite lämmittää huonetta.
Tämä tapa voidaan valita painamalla "**MODE**"-painiketta (kaukosäätimessä tai ohjauspaneelissa) kerran tai useita kertoja, kunnes asianmukainen kuvake ilmestyy näyttöön.

c. Tässä tavassa tuuletin on aina päällä, ja voit valita haluamasi tuulettimen nopeuden painamalla kaukosäätimen "**FAN**"-painiketta tai ohjauspaneelin näppäintä .
Tuulettimen nopeus esitetään kappaleessa "3.1" (kohta SW7) ja "3.2" (kohta D7).

d. Lämpötilan asetusarvo on 17 °C:n ja 30 °C:n (62 F - 86 F) välillä 1 °C:n vaihteluilla, ja se voidaan asettaa ohjauspaneelin **+/-** -näppäimillä tai kaukosäätimen ▲ ▼ -näppäimillä.

e. Tietyn ajan kuluttua (enintään kolme minuuttia) toimintatilan aktivoinnista lämpöpumppu käynnistyy ja laite alkaa tuottaa kuumaa ilmaa.

f. Liitä kondenssiveden poistoputki (kappale 2.6.b)

3.11 -AJASTIN TOIMINTATAPA

a. Tässä tavassa voidaan ohjelmoida laitteen kytkeytyminen päälle tai pois päältä.

b. Viiveaika voidaan asettaa, aktivoida ja peruuttaa joko kaukosäätimestä tai ohjauspaneelista.

3.11.a - Ohjelmoitu käynnistys

a. Kun laite on standby-tilassa:

- Ohjauspaneelilla:
  - paina näppäintä ⏲ ja aseta käynnistyksen viiveaika näppäimillä +/-.
  - Aktivoi toiminto painamalla näppäintä ⏲ tai odota noin 5 sekuntia, kunnes näyttöön asetettu aika lakkaa vilkkumasta (näyttö palaa huoneenlämpötilan visualisointiin).

    Kuvake 🕒 syttyy palamaan.
- Kaukosäätimellä:
  - paina "**TIMER ON**" -näppäintä siirtyäksesi toimintoon ja paina sitten "**TIMER ON**" -näppäintä kerran tai useita kertoja, kunnes käynnistymisen viiveaika on asetettu.
  - Osoita kaukosäätimellä laitetta; äänimerkki vahvistaa toiminnon aktivoinnin.
  - Ohjauspaneelin kuvake 🕒 ja kaukosäätimen näytön merkintä **"Timer On"** syttyvät.

b. Kun asetettu aika on kulunut, laite käynnistyy samoilla asetuksilla (toimintatapa, lämpötila ja ilmanvaihdon nopeus) kuin ennen laitteen sammuttamista.

c. Aika voidaan asettaa 30 minuutin askelin 10 tuntiin asti ja 60 minuutin askelin 10-24 tuntiin asti.

d. Käynnistämällä laite tai asettamalla ajastimen asetusarvoksi "**0.0h**" ohjelmoitu käynnistystoiminto peruuntuu.

3.11.b - Ohjelmoitu sammuttaminen

a. Kun laite on toiminnassa, aseta viivästetty sammutusaika.

- Ohjauspaneelilla:
  - paina näppäintä ⏲ ja aseta sammutuksen viiveaika näppäimillä +/-.
  - Aktivoi toiminto painamalla näppäintä ⏲ tai odota noin 5 sekuntia, kunnes näyttöön asetettu aika lakkaa vilkkumasta (näyttö palaa huoneenlämpötilan visualisointiin).

    Kuvake 🕒 syttyy palamaan.
- Kaukosäätimellä:
  - paina "**TIMER Off**" -näppäintä siirtyäksesi toimintoon ja paina sitten "**TIMER Off**" -näppäintä kerran tai useita kertoja, kunnes sammutuksen viiveaika on asetettu.
  - Osoita kaukosäätimellä laitetta; äänimerkki vahvistaa toiminnon aktivoinnin.
  - Ohjauspaneelin kuvake 🕒 ja kaukosäätimen näytön merkintä **"Timer Off"** syttyvät.

b. Kun asetettu aika on kulunut umpeen, laite sammuu.

c. Aika voidaan asettaa 30 minuutin askelin 10 tuntiin asti ja 60 minuutin askelin 10-24 tuntiin asti.

d. Sammuttamalla laite tai asettamalla ajastimen asetusarvoksi "**0.0h**" ohjelmoitu sammutustoiminto peruuntuu.

3.12 -MUUT TOIMINNOT

3.12.a - Toiminto SILENT (hiljainen)

- **Tämä toiminto voidaan aktivoida vain laitteen ohjauspaneelista.**

a. Kun laite on toiminnassa, paina painiketta SW8 (kaiutin); kaiuttimen symboli tulee näkyviin. Ilmanvaihdon nopeus asetetaan automaattisesti minimille.

b. Paina näppäintä uudelleen toiminnon kytkemiseksi pois päältä.

3.12.b- Toiminto SLEEP

- **Tämä toiminto voidaan aktivoida vain kaukosäätimellä.**
- **Tämä toiminto ei ole käytettävissä tiloissa Kosteudenpoisto (DRY) ja Pelkkä tuuletin (FAN).**

a. Kun laite on toiminnassa, paina kaukosäätimen näppäintä "**SLEEP**".

Ohjauspaneelille ja kaukosäätimen näytölle ilmestyy kuvake 🌙.
Laite laskee (jäähdytystilassa) tai nostaa (lämmitystilassa) asetettua lämpötilaa 1 °C:lla (1 tai 2 F) 30 minuutin ajan.

b. Sen jälkeen laite laskee (jäähdytystilassa) tai nostaa (lämmitystilassa) asetettua lämpötilaa 1 °C:lla (1 tai 2 F) vielä 30 minuutin ajan.
c. Tätä lämpötilaa pidetään yllä 7 tuntia ennen kuin se palaa alun perin valittuun lämpötilaan. Tämän ajan kuluttua laite jatkaa toimintaansa alun perin ohjelmoidulla tavalla.

Keskeytä toiminto painamalla kaukosäätimen SLEEP-näppäintä; ohjauspaneelissa ja kaukosäätimen näytössä oleva kuvake sammuu.

3.12.c - Toiminto FOLLOW ME

- **Tämä toiminto voidaan aktivoida vain kaukosäätimellä.**
- **Tämä toiminto ei ole käytettävissä tiloissa Kosteudenpoisto (DRY) ja Pelkkä tuuletin (FAN).**

Tässä toiminnossa kaukosäädin toimii termostaattina.
a. Kun laite on toiminnassa, paina kaukosäätimen "**FOLLOW ME**" -painiketta.
b. Siirrä kaukosäädin eri puolelle huonetta kuin missä laite sijaitsee (enimmäisetäisyys 7-8 metriä), suuntaa se kohti laitetta ja varmista, ettei välissä ole esteitä.
c. Aseta haluttu lämpötila kaukosäätimellä; laite käy, kunnes lämpötila vyöhykkeellä, jossa kaukosäädin on, on saavuttanut kaukosäätimellä asetetun arvon.
d. Kaukosäädin lähettää signaalin laitteeseen, ja jos siihen ei vastata enintään 7 minuuttiin, toiminto kytkeytyy pois päältä.
e. Voit kytkeä toiminnon pois päältä painamalla kaukosäätimen "**FOLLOW ME**" -painiketta tai sammuttamalla laitteen.

3.12.d - Lämpötilan mittayksikön asettaminen

Voit asettaa ympäristön lämpötilan mittayksikön ja lämpötilan valitsemalla joko °C (Celsius) tai F (Fahrenheit). Toimi seuraavasti:

- Paina **ohjauspaneelissa** näppäintä **+** ja **-** samanaikaisesti noin kolmen sekunnin ajan. Ohjauspaneelin näytössä näkyy haluttu mittayksikkö.
- Pidä kaukosäätimen keskimmäistä **TEMP**-näppäintä painettuna noin kolmen sekunnin ajan. Kaukosäätimen näytössä näkyy haluttu mittayksikkö.

Mittayksikön vaihtaminen on tehtävä sekä ohjauspaneelissa että kaukosäätimessä.

3.12.e - Ilmavirtauksen suuntaus

- **Tämä toiminto voidaan aktivoida vain kaukosäätimellä.**

a. Kun laite käynnistyy, siiveke (23) avautuu kokonaan.
b. Painamalla kaukosäätimen näppäintä "**SWING**", siiveke alkaa värähdellä automaattisesti.
c. Siivekkeen pysäyttämiseksi määrättyyn asentoon, paina näppäintä "**SWING**". Paina sitä uudelleen käynnistääksesi värähtelyn uudelleen.

3.12.f - Toiminto Short Cut

- **Tämä toiminto voidaan aktivoida vain kaukosäätimellä.**

a. Kun laite on käynnissä missä tahansa tilassa, painamalla kaukosäätimen "**SHORT CUT**"-painiketta laite siirtyy suoraan "**AUTO**"-tilaan, jossa lämpötila on asetettu 26 °C:een (80 F).

3.12.g - Automaattinen uudelleenkäynnistys

a. Jos laite sammuu sähkökatkoksen vuoksi, se käynnistyy automaattisesti uudelleen aiemmilla asetuksilla, kun virta palautetaan.

3.12.h - Wireless

a. SW8:n painaminen noin 3 sekunnin ajan aktivoi 'Wireless'-toiminnon, näytössä näkyy "**AP**" odottaen yhteyden muodostamista laitteeseen.

Lisätietoja Wireless-verkkoon liittämisestä ja sovelluksen käytöstä on liitteenä olevassa Wireless-oppaassa.

4 - HUOLTO JA PUHDISTUS

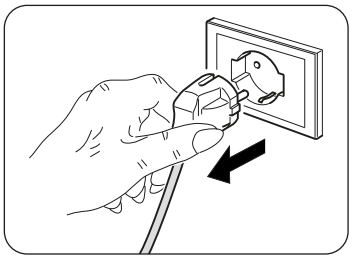

Varmista aina ennen huolto- ja puhdistustöitä, että verkkopistoke on irrotettu pistorasiasta.

Älä koske laitteen metalliosiin suodatinta irrottaessasi. Terävien metallireunojen aiheuttama loukkaantumisvaara.

Älä käytä vettä ilmastointilaitteen sisäosien puhdistamiseen. Vedelle altistuminen voi pilata eristyksen, jolloin on olemassa sähköiskun vaara.

4.1 - PUHDISTUS

4.1.a - Laitteen ja kaukosäätimen puhdistus

a. Käytä kuivaa liinaa laitteen ja kaukosäätimen puhdistamiseksi.
b. Voit puhdistaa laitteen kylmään veteen kostutetulla liinalla, jos se on erittäin likainen.

Älä käytä laitteen puhdistamiseen kemiallisesti käsiteltyä tai antistaattista liinaa.

Älä käytä bensiiniä, kiillotustahnaa tai vastaavia liuottimia. Nämä tuotteet voivat aiheuttaa muovipinnan halkeilua tai muodonmuutoksia.

4.1.b - Ilmansuodattimien huolto

Suodatinjärjestelmä koostuu verkkosuodattimesta (kuva 34, viite 27a) ja useista lisäsuodattimista, joita voit käyttää haluamallasi tavalla (kuva 34, viite 15).
Sisäilman tehokkaan suodattamisen ja hyvän toiminnan varmistamiseksi on tärkeää puhdistaa ilmansuodatin säännöllisesti.

Lisäsuodattimet on vaihdettava noin 500 käyttötunnin jälkeen. Suodatinjärjestelmän moitteettoman toiminnan varmistamiseksi suosittelemme käyttämään vain alkuperäisiä varaosia.

4.1.c - Ilmansuodattimen puhdistus

Likainen ilmansuodatin vähentää laitteen jäähdytystehoa.
Siksi se on puhdistettava kahden viikon välein.
a. Irrota ritilä (27) ja suodatin (27a) ja nosta sitä ylöspäin irrottaaksesi sen laitteesta (kuva 19).
b. Irrota suodatin (27a) ritilästä (27) (kuva 20).
c. Puhdista suodatin (27a) pölynimurilla tai pese se vedellä ja aseta se sitten viileään paikkaan kuivumaan.

Jos suodatin (27a) on vaurioitunut, vaihda se.

d. Varmista, että suodatin (27a) on täysin kuiva.
e. Aseta suodatin (27a) uudelleen ritilään (27) kiinnittäen huomiota sen oikeaan (Fig.22) asentoon.
f. Imuroi nukka lamelleista (kuva 21).
g. Aseta ritilä (27) suodattimen kanssa (27a) laitteen runkoon ja varmista, että se on kiinnitetty oikein (kuva 23).

Älä käytä laitetta ilman suodatinta (27a).

4.1.d - Imusuodattimen puhdistus

Likainen imusuodatin heikentää laitteen suorituskykyä.
Siksi se on puhdistettava kahden viikon välein.

a. Vedä suodatin (30) pois sivukautta (kuva 24).
b. Puhdista suodatin (30) pölynimurilla tai pese se vedellä ja aseta se sitten viileään paikkaan kuivumaan.

Jos suodatin (30) on vaurioitunut, vaihda se.

c. Varmista, että suodatin (30) on täysin kuiva.
d. Aseta suodatin (30) takaisin paikalleen koteloonsa (kuva 25).
e. Imuroi mahdolliset nukat ritilästä (kuva 25).

Älä käytä laitetta ilman suodatinta (30).

4.1.e - Energiansäästöön liittyviä vinkkejä

Seuraavassa on muutamia yksinkertaisia vinkkejä kulutuksen vähentämiseksi:

- Pidä suodattimet aina puhtaina (katso luku huolto ja puhdistus).
- Pidä ilmastoitavien huoneiden ovet ja ikkunat suljettuina.
- Estä auringonsäteitä pääsemästä vapaasti huoneeseen (suosittelemme kaihtimien tai suljettavien ikkunaluukkujen käyttöä).
- Älä tuki laitteen ilmavirran kulkureittiä (sisään- ja ulostuloaukkoa); tämä ei ainoastaan heikennä laitteen optimaalista suorituskykyä, vaan myös vaarantaa sen moitteettoman toiminnan ja saattaa vahingoittaa sitä korjaamattomasti.

4.2 - HUOLTO

Jos et aio käyttää laitetta pitkään aikaan, toimi seuraavasti:

a. Käytä pelkkää tuuletinta muutaman tunnin ajan (noin 1-2 tuntia) laitteen sisäpuolen kuivaamiseksi.
b. Pysäytä ilmastointilaite ja katkaise virransyöttö.
c. Puhdista ilmansuodattimet.
d. Tyhjennä kondenssivesi kokonaan.
e. Kierrä virtalähteen kaapeli (34) kaapelikelalle (33) ja työnnä pistoke pistorasiaan (31) (kuva 31).
f. Ota paristot pois kaukosäätimestä.

Tarkastukset ennen ilmastointilaite käyttöönottoa:

a. Kun ilmastointilaite on ollut pitkään käyttämättömänä, puhdista suodattimet.
b. Tarkista, että ilman ulostuloaukko tai ilmanottoaukko ei ole tukossa (erityisesti sen jälkeen, kun ilmastointilaite on ollut pitkään käyttämättömänä).

4.2.a - Kondenssiveden tyhjennys

Kun alemmassa lokerossa oleva kondenssivesi saavuttaa ennalta määrätyn tason, laite antaa äänimerkin 8 kertaa. Ohjauspaneelissa näkyy **”P1”** ja laite lakkaa toimimasta (tuulettimen moottori jatkaa käyntiä). Tässä tapauksessa:

a. Kytke pistoke irti pistorasiasta.
b. Siirrä laite varovasti sellaiseen asentoon, joka soveltuu veden tyhjentämiseen.
c. Irrota tyhjennystulppa (32) ja kumitulppa (32a) (kuva 26).

Varmista, että tyhjennystulppa (32) on ruuvattu kunnolla kiinni vesivuodon estämiseksi.

d. Anna kaiken veden tulla ulos.
e. Aseta kumitulppa (32a) takaisin paikalleen ja kierrä tyhjennystulppa (32) kiinni (kuva 27).
f. Aseta pistoke pistorasiaan ja käynnistä laite uudelleen, kunnes merkkivalo ”**P1**” sammuu.

Jos ongelma toistuu, ota yhteys huoltopalveluun.

4.2.b Virhekoodi

Laitteen käytön aikana voi ilmetä poikkeamia, jotka pysäyttävät laitteen toiminnan. Tällaisissa tapauksissa ohjauspaneelissa näytetään virhekoodit.

• **P1** Alempi alusta täynnä.
  • Tyhjennä se toimimalla kohdassa 4.2.a kuvatulla tavalla

• **F1** Suodattimien puhdistus.
  • 250 käyttötunnin välein tuulettimen moottorin näyttöön tulee viesti **F1**.
  Puhdista suodattimet (kappaleet 4.1.b - 4.1.c - 4.1.d) ja nollaa tuntilaskuri painamalla laitteen ohjauspaneelissa olevaa ”**ON/OFF**-näppäintä” 5 sekunnin ajan.

• **E1** Huonelämpötila-anturin virhe.
• **E2** Höyrystimen anturin virhe.
• **E3** Lauhduttimen anturin virhe
• **E4** Näyttöpaneelin kommunikointivirhe.

Näissä tapauksissa:
a. kytke laite irti sähkövirrasta
b. odota muutama minuutti
c. aseta pistoke pistorasiaan
d. käynnistä laite uudelleen.

Jos ongelma jatkuu eikä virhekoodi poistu, kytke laite irti sähköverkosta ja ota yhteys huoltokeskukseen.

5 - TEKNISET TIEDOT

Tekniset tiedot löytyvät tuotteeseen kiinnitetystä kyltistä (kuva 2).

• Mitat (L x K x S)	490 x 765 x 425 mm
• Käyttölämpötilarajat jäähdytyksessä	17 °C-35 °C (62 F - 95 F)
• Käyttölämpötilarajat kosteudenpoistossa	13 °C-35 °C (55 F - 95 F)
• Käyttölämpötilarajat lämmityksessä (lämpöpumppu)	5 °C-30 °C (41 F - 86 F)
• Kylmäainekaasu	R290

SUOMI

6 - SÄHKÖKAAVIO

Sähkökaavio on kuvattu kuvassa 35.

OPTIONAL ***Tämä symboli osoittaa, että elementti on valinnainen.***

7 - ONGELMAT JA MAHDOLLISET KORJAUSTOIMENPITEET

TOIMINTAHÄIRIÖ	SYY	MITÄ MINUN ON TEHTÄVÄ?
Laite ei toimi	Virta puuttuu Pistoke on kytketty pois	Odota Aseta pistoke pistorasiaan
Laite ei käynnisty	P1 Error Code --- JÄÄHDYTYSTILASSA: huoneen lämpötila on alhaisempi kuin asetettu lämpötila	Vedenkeräyslokero on täynnä. Sammuta laite, tyhjennä vesi keräyslokerosta ja käynnistä laite uudelleen --- Nollaa lämpötila
Laite on toimii vain vähän aikaa	Asetettu lämpötila on liian lähellä ympäristön lämpötilaa --- Ulkoilman otossa on esteitä	Laske asetettua lämpötilaa --- Poista esteet Ota yhteys huoltopalveluun
Laite ei jäähdytä kunnolla	Ilmansuodattimet ovat tukkeutuneet pölystä, nukasta tai eläinten karvoista --- Poistoputkea ei ole liitetty tai se on lukittu --- Laitteen kylmäainetaso on alhainen --- Lämpötila-asetus on liian korkea --- Huoneen ikkunat ja ovet ovat auki --- Huoneen pinta-ala on liian suuri --- Huoneessa on lämmönlähteitä	Sammuta laite ja puhdista suodattimet ohjeiden mukaisesti --- Sammuta laite, irrota letku, poista mahdolliset esteet ja liitä poistoputki uudelleen --- Ota yhteys huoltokeskukseen, jotta laite voidaan tarkastaa ja kylmäainetta lisätä --- Vähennä asetettua lämpötilaa --- Varmista, että kaikki ikkunat ja ovet ovat kiinni --- Tarkista jäähdytysalue --- Poista lämmönlähteet jos mahdollista
Laite on meluisa ja tärisee liikaa	Laitteen tukipinta ei ole tasainen --- Ilmansuodattimet ovat tukkeutuneet pölystä, nukasta tai eläinten karvoista	Aseta laite tasaiselle ja vaaitetulle alustalle --- Sammuta laite ja puhdista suodattimet ohjeiden mukaisesti
Laitteesta kuuluu epänormaali ääni	Tämä ääni johtuu kylmäaineen virtauksesta yksikön sisällä	Se on täysin normaalia
Ilmastointilaitteen siirron aikana valuu vettä	Ilmastointilaite on kallistettu tai laskettu alas	Ennen laitteen siirtämistä tyhjennä se sisällä oleva vesi pois
Jäähdytys-, yö- tai automaattitilassa vähimmäisnopeutta ei voi valita	Huonelämpötila on liian matala	Ilmastointilaitteen toiminta on normaali

Älä yritä korjata laitetta itse.

Jos ongelmaa ei ole ratkaistu, ota yhteys paikalliseen jälleenmyyjään tai lähimpään huoltokeskukseen. Anna yksityiskohtaiset tiedot toimintahäiriöstä ja laitteen mallista.

GENERELL INNHOLDSFORTEGNELSE



0 - ADVARSLER 2
0.1 - GENERELL INFORMASJON 2
0.2 - SYMBOLER 2
0.2.1 - Redaksjonelle piktogrammer 2
0.3 - GENERELLE ADVARSLER 3
0.4 - TILTENKT BRUK 5
0.6 - RISIKOOMRÅDER 5
0.6 - ADVARSLER FOR KJØLEGASS R290 6

1 - BESKRIVELSE AV APPARATET 11
1.1 - LISTE OVER MEDFØLGENDE KOMPONENTER 11
1.2 - IDENTIFIKASJON AV DE VIKTIGSTE DELENE 11

2 - INSTALLASJON 12
2.1 - TRANSPORT AV APPARATET 12
2.2 - ADVARSLER 12
2.3 - MOBIL INSTALLASJON 12
2.4 - FAST INSTALLASJON 13
2.5 - ELEKTRISK TILKOBLING 13
2.6 - AVLØP 13
2.6.a - Bruk som avfukter 13
2.6.b - Bruk som varmepumpe (kun for predisponert modell) 13

3 - BRUK AV APPARATET 14
3.1 - SYMBOLER OG TASTER PÅ KONTROLLPANELET 14
3.2 - TASTER FJERNKONTROLL 15
3.3 - BRUK AV FJERNKONTROLLEN 16
3.3.a - Sette inn batteriene 16
3.3.b - Skifte ut batteriene 16
3.3.c - Plassering av fjernkontrollen 16
3.4 - BRUK AV APPARATET 17
3.4.a - Forberedende operasjoner 17
3.4.b - Antenning/slukking av apparatet 17
3.5 - AUTOMODUS (Automatisk) 17
3.6 - KJØLEMODUS (COOL) 17
3.7 - TURBOKJØLEMODUS 18
3.8 - AVFUKTINGSMODUS (DRY) 18
3.9 - VENTILASJONSMODUS (FAN) 18
3.10 - OPPVARMINGSMODUS (HEAT) (Bare for versjoner med varmepumpe) 18
3.11 - TIMERMODUS 18
3.11.a - Programmert antenning 19
3.11.b - Programmert slukking 19
3.12 - ANDRE FUNKSJONER 19
3.12.a - Funksjonen SILENT (stillegående) 19
3.12.b - SLEEP-funksjon 19
3.12.c - Funksjonen FOLLOW ME 20
3.12.d - Innstilling av måleenhet for temperaturen 20
3.12.e - Retning på luftstrømmen 20
3.12.f - Funksjonen Short Cut 20
3.12.g - Automatisk omstart 20
3.12.h - Wireless 20

4 - VEDLIKEHOLD OG RENGJØRING 21
4.1 - RENGJØRING 21
4.1.a - Rengjøring av apparatet og fjernkontrollen 21
4.1.b - Vedlikehold av luftfiltrene 21
4.1.c - Rengjøring av luftfilteret 21
4.1.d - Rengjøring av sugefilteret 22
4.1.e - Råd for energisparing 22
4.2 - VEDLIKEHOLD 22
4.2.a - Tømming av kondensvann 22
4.2.b Feilkoder 23

5 - TEKNISKE DATA 23

6 - ELEKTRISK SKJEMA 23

7 - PROBLEMER OG MULIGE LØSNINGER 24

NORSK

ILLUSTRASJONER
Illustrasjonene er samlet på den første siden i veiledningen



0 - ADVARSLER

0.1 - GENERELL INFORMASJON

Aller først vil vi takke deg for at du har valgt et apparat i vår produksjon.

0.2 - SYMBOLER

Piktogrammene i dette kapittelet gir en rask og entydig informasjon for korrekt bruk av maskinen under sikre betingelser.

0.2.1 - Redaksjonelle piktogrammer

	Varsler at dette dokumentet må leses oppmerksomt før du installerer og/eller bruker apparatet.
	Varsler at dette dokumentet må leses oppmerksomt før alle former for vedlikehold og/eller rengjøring.
	Indikerer at det kan finnes ekstra informasjon i de vedlagte veiledningene.
	Indikerer at det finnes i informasjon i bruks- eller vedlikeholdsveiledningen.
	Indikerer at assistansepersonale må håndtere apparatet i henhold til installasjons-veiledningen.
	Varsler at apparatet bruker brennbar kjølevæske. Hvis kjølevæske lekker ut og utsettes for en ekstern antenningskilde er det fare for brann.
	Varsler aktuelt personale om at den beskrevne operasjonen medfører fare for elektrisk støt hvis den ikke gjennomføres i tråd med sikkerhetsstandardene.
	Varsler aktuelt personale om at den beskrevne operasjonen medfører fare for å utsettes for fysiske skader hvis den ikke gjennomføres i tråd med sikkerhetsstandardene.
	Varsler aktuelt personale om at den beskrevne operasjonen medfører fare for elektrisk støt og brannsår som følge av kontakt med komponentene hvis den ikke gjennomføres i tråd med sikkerhetsstandardene.
	Avsnittene som følger etter dette symbolet inneholder svært viktig informasjon og påbud, særlig hva angår sikkerheten. Manglende respekt for dette vil kunne medføre: - fare for operatørenes sikkerhet - bortfall av garantien - fraskrivelse av alt ansvar fra produsentens side.
	Merker handlinger som man absolutt ikke må foreta seg.
	Varsler aktuelt personale om at det er forbudt å dekke til apparatet for å unngå overoppvarming.

NORSK

0.3 - GENERELLE ADVARSLER

VED BRUK AV ELEKTRISKE APPARATER MÅ MAN ALLTID FØLGENDE GRUNNLEGGENDE SIKKERHETSREGLER FOR Å REDUSERE FAREN FOR BRANN, ELEKTRISK STØT OG PERSONULYKKER, INKLUDERT FØLGENDE:



For å unngå eventuelle skader på kompressoren er hver oppstart forsinket med 3 minutter i forhold til forrige slukking.



1. **Kopibeskyttet dokument med forbud mot reproduksjon eller overføring til tredjeparter uten uttrykkelig skriftlig tillatelse fra selskapet OLIMPIA SPLENDID. Maskinene kan gjennomgå oppdateringer og derfor ha enkelte andre egenskaper enn dem som vises, uten at dette har noen betydning for teksten i denne veiledningen.**



2. **Les denne veiledningen grundig før du gjennomfører en hvilken som helst operasjon (installasjon, vedlikehold, bruk) og følg anvisningene i hvert enkelt kapittel til punkt og prikke.**



3. **Oppbevar denne veiledningen trygt for eventuell videre konsultasjon.**
4. **Etter å ha fjernet emballasjen må du forsikre deg om at apparatet er helt og uskadet. Emballasjeelementene må ikke etterlates innenfor barns rekkevidde, da de utgjør en potensiell fare.**
5. **PRODUSENTEN PÅTAR SEG IKKE NOE ANSVAR FOR SKADER PÅ PERSONER ELLER GJENSTANDER SOM SKYLDES MANGLENDE OVERHOLDELSE AV REGLENE OG STANDARDENE SOM ER GITT I DENNE VEILEDNINGEN.**
6. **Produsenten forbeholder seg retten til når som helst å foreta endringer på egne modeller, så fremt dette ikke har noen innvirkning på de viktige egenskapene beskrevet i denne veiledningen.**



7. **Vedlikehold av apparater for klimatisering som dette vil kunne være farlig, siden det inne i dette apparatet finnes en kjølegass som er under trykk, og strømførende elektriske deler.**
   Derfor må eventuelle vedlikeholdsinngrep (med unntak av rengjøring av filtrene) utelukkende gjennomføres av autorisert og kvalifisert personale.
8. **Installasjoner utført i strid med advarslene gitt i denne veiledningen og bruk utover de angitte temperaturgrensene fører til bortfall av garantien.**
9. **Ordinært vedlikehold av filtrene og generell utvendig rengjøring kan også utføres av brukeren, da dette ikke omfatter noen vanskelige eller farlige operasjoner.**
10. **Under montering og ved hver enkelt vedlikeholdsoperasjon er det nødvendig å overholde forholdsreglene som er beskrevet i denne veiledningen, og på etikettene som er plassert inne i eller utenpå apparatet, og dessuten overholde alle forholdsregler som sunn fornuft tilsier og som beskrives i de generelle sikkerhetsreglene som gjelder på installasjonsstedet.**



11. **I tilfelle av utskifting av deler må du utelukkende bruke originale OLIMPIA SPLENDID reservedeler.**



12. **Hvis apparatet ikke brukes over lengre tid, eller ingen oppholder seg i det klimatiserte rommet anbefaler vi av sikkerhetshensyn og koble fra strømforsyningen til apparatet.**



13. **Ikke bruk flytende eller korroderende rengjøringsmidler for å rengjøre apparatet, ikke sprut vann på apparatet, da det vil kunne skade plastkomponentene eller til og med føre til elektriske støt.**



14. **Ikke fukt apparatet og fjernkontrollen.**
    Da vil det kunne oppstå kortslutning eller brann.

15. I tilfelle av funksjonsproblemer eller uregelmessigheter (for eksempel: unormal stø, vond lukt, røyk, unormal temperaturøkning, elektrisk dispersjon, osv.), må du straks slå av apparatet og koble støpselet fra stikkontakten.
    For eventuelle reparasjoner må du utelukkende henvende deg til produsentens autoriserte tekniske assistanseverksteder og be om at det utelukkende benyttes originale reservedeler. Manglende overholdelse av det ovennevnte kan sette apparatets sikkerhet i fare.
16. Ikke la luftkjøleren være i funksjon over lengre tid hvis fuktigheten er høy eller hvis dører eller vinduer er åpne.
    Fuktigheten vil kunne kondensere og fukte eller skade innredningen.
17. Ikke koble fra støpselet mens apparatet er i funksjon. Fare for brann eller elektrisk støt.
18. Ikke legg tunge eller varme gjenstander oppå apparatet.
19. Før du kobler til apparatet elektrisk må du forsikre deg om at dataene på merkeplatene er i samsvar med dataene for strømnettet. Stikkontakten må være jordet. Merkeplaten (20) er plassert på sidene av apparatet (Fig.2).
20. Installer apparatet i henhold til instruksjonene fra produsenten. En feilaktig installasjon kan forårsake skader på personer, dyr eller gjenstander, og produsenten kan ikke holdes ansvarlig for dette.
21. Hvis støpselet og stikkontakten ikke er kompatible må du få støpselet skiftet ut med en egnet type. Dette må gjøres av profesjonelt kvalifisert materiale, som må forsikre seg om at snittet i kablene i kontakten er egnet for den effekten som absorberes av apparatet. Som hovedregel fraråder vi bruken av adaptere og/eller skjøteledninger. Hvis dette må brukes må disse være i samsvar med gjeldende sikkerhetsregler og deres strømbelastbarhet (A) må ikke være lavere enn apparatets maksimale.
22. Dette apparatet er ikke laget for å brukes med en ekstern tidsinnstilling eller med et eget fjernstyrt system.
23. Må brukes og transporter alltid apparatet kun i stående stilling.
24. Du må ikke på noen måte hindre for eller tette igjen ristene for luftinntak og -uttak.
25. Ikke putt inn gjenstander eller redskaper i ristene for inntaks- og uttaksluft, da det medfører en fare for elektrisk støt, brann eller skader på apparatet.
26. Bruk aldri apparatet:
    - med våte eller fuktige hender;
    - barbeint.
27. Ikke dra i strømledningen eller i selve apparatet for å trekke støpselet ut av stikkontakten.
28. Ikke bruk apparatet under direkte sollys eller i nærheten av varmekilder som ovner, radiatorer eller lignende (Fig. 3).
29. Ikke bruk apparatet i nærheten av apparater som bruker gass (Fig.3)
30. Plasser alltid apparatet på en stabil, flat og jevn overflate.
31. La det være minst 30 cm plass på sidene og 20 cm bak apparatet og la det være minst 30 cm ledig plass over apparatet (Fig.1).
32. Ikke plasser apparatet i nærheten av en stikkontakt (Fig.4).
33. Stikkontakten må være lett tilgjengelig slik at det er enkelt å trekke ut støpselet i en eventuell nødsituasjon.
34. Ikke ta på støpselet med fuktige hender.
35. Ikke bøy, vri, trekk eller skade strømkabelen.
36. Ikke rull ut strømkabelen under tepper, pledd eller føringer. Plasser strømkabelen på steder der ingen passerer, slik at du unngår at noen snubler i den.
37. Koble fra strømkabelen når apparatet ikke er i bruk over lengre tid og/eller når ingen er hjemme.
38. Ikke bruk apparatet på spesielt fuktige steder (baderom, kjøkken, osv.).
39. Ikke bruk apparatet utendørs eller på våte eller fuktige overflater. Unngå å helle væsker på apparatet. Ikke bruk apparatet i nærheten av vasker eller kraner.

40. Ikke legg apparatet i vann eller andre væsker.
41. Rengjør apparatet med en fuktig klut. Ikke bruk slipende produkter eller materialer. Se det egne avsnittet for rengjøring av filtrene.
42. Den vanligste årsaken til overoppvarming er at det samler seg støv eller hår i apparatet. Fjern slike oppsamlinger regelmessig ved å koble apparatet fra strømforsyningen og deretter støvsuge ristene.
43. Ikke bruk apparatet på steder med betydelige temperatursvingninger, da det vil kunne danne seg kondens inne i apparatet.
44. Installer apparatet minst 2 meter fra andre elektroniske apparater (TV, radio, datamaskin, dvd-spiller, osv.) for å unngå interferens (Fig. 6).
45. Ikke bruk apparatet hvis det i lokalet nylig har blitt brukt insektsmiddel i gassform eller hvis det er tent røkelse, kjemisk damp eller oljeholdige rester.
46. Ikke bruk apparatet uten at filtrene er korrekt plassert.
47. Demontering, reparasjon og rekonvertering utført av uautorisert personale vil kunne føre til alvorlige skader og medfører bortfall av produsentens garanti.
48. Ikke bruk apparatet i tilfelle av feil eller dårlig funksjon, hvis kabelen eller støpselet er skadet, eller hvis det har falt eller har vært utsatt for skader av noe slag. Slå av apparatet, koble støpselet fra stikkontakten og få det kontrollert av kvalifisert profesjonelt personale.
49. Ikke demontere eller utfør endringer på apparatet.
50. Det er ekstremt farlig å forsøke å reparere apparatet selv.
51. Hvis man bestemmer seg for å ikke lenger bruke et apparat av denne typen må det ubrukeliggjøres ved at man kutter strømkabelen, etter å ha trukket støpselet ut av stikkontakten. Vi anbefaler dessuten å uskadeliggjøre de delene av apparat som vil kunne utgjøre en fare, særlig for barn som vil kunne tenkes å bruke et kassert apparat til å leke med.
52. Ikke bruk andre instrumenter enn dem som anbefales av produsenten til avriming og rengjøring av apparatet.
53. Apparatet er beskyttet med en termisk beskyttelse som bevarer det elektroniske kortet i tilfelle av overtemperatur. Hvis denne beskyttelsen utløses kobler du støpselet fra stikkontakten og venter til apparatet er fullstendig avkjølt (minst 20-30 minutter) og koble deretter støpselet til stikkontakten igjen og starter apparatet på nytt. Hvis apparatet ikke starter igjen må du koble støpselet fra stikkontakten og kontakter et serviceverktsted.
54. Overføringsfrekvens: 2412-2472 Mhz
    Maksimal overført effekt: <20dBm
55. Dette apparatet kan kun kobles til en strømforsyning med en systemimpedans på maksimalt 0,363 Ω. Kontakt strømleverandøren din for informasjon om systemimpedansen hvis nødvendig.
56. Skru av produktet når det ikke er i bruk.
57. For informasjon om hvordan du fester apparatet til braketten, se installasjonsinstruksjonene.
58. SIKRING: 3,15A/250VAC Langsom sikring.
59. Kanaler som er koblet til et apparat, skal ikke inneholde en potensiell antennelseskilde.

0.4 - TILTENKT BRUK

- Luftkjøleren skal utelukkende brukes til å produsere varm* eller kald luft eller fukte luften (valgfritt), med det eneste formål å gjøre romtemperaturen behagelig.
- Dette apparatet er laget utelukkende for bruk i hjemmet eller lignende.
- En upassende bruk av apparatet med eventuelle skader på personer, gjenstander eller dyr fritar OLIMPIA SPLENDID fra alt ansvar.

0.5 - RISIKOOMRÅDER

- **Luftkjølerne må ikke installeres på steder der det finnes brennbare gasser, eksplosive gasser, på svært fuktige steder (vaskerom, drivhus, osv.), eller på steder der det finnes andre maskiner som genererer en sterk varmekilde, i nærheten av en saltvannskilde eller svovelholdig vann.**
- **IKKE bruk gass, bensin eller andre brennbare væsker i nærheten av luftkjøleren.**
- **Bruk utelukkende medfølgende komponenter (se punkt 1.1). Bruk av ikke standardiserte deler kan føre til vannlekkasjer, elektrisk støt, brann og skader på personer eller gjenstander.**

Dette produktet må utelukkende brukes i henhold til spesifikasjonene som er gitt i denne veiledningen. Bruk på annen måte enn det som er spesifisert vil kunne medføre alvorlige skader. PRODUSENTEN PÅTAR SEG IKKE NOE ANSVAR FOR SKADER PÅ PERSONER ELLER GJENSTANDER SOM SKYLDES MANGLENDE OVERHOLDELSE AV REGLENE OG STANDARDENE SOM ER GITT I DENNE VEILEDNINGEN.

*** Bare for versjoner med varmepumpe**

0.6 - ADVARSLER FOR KJØLEGASS R290

1. **APPARATET INNEHOLDER GASS R290 (BRENNBARHETSKLASSIFISERING A3)**
2. **APPARATET MÅ OPPBEVARES PÅ ET GODT VENTILERT STED, OG STØRRELSEN PÅ ROMMET MÅ TILFREDSSTILLE DE SPESIFISERTE MÅLENE FOR BRUK AV APPARATET.**
3. **APPARATET MÅ INSTALLERES, BRUKS OG OPPBEVARES I ET LOKALE DER GULVOVERFLATEN ER STØRRE ENN, SE TABELLEN.**

Mengde gass R290 i kg (se etiketten på apparatet)	0,180	0,190	0,200	0,210	0,220	0,230	0,240	0,250	0,260
Minimumsdimensjoner for lokalet der apparatet skal brukes og oppbevares (m^2)	9	10	10	11	11	12	12	12	13

4. **DETTE APPARATET INNEHOLDER EN MENGDE KJØLEGASS R290 SOM TILSVARER DEN SOM ER ANGITT PÅ MERKEETIKETTEN SOM ER PLASSERT PÅ APPARATET.**
5. **APPARATET MÅ OPPBEVARES PÅ ET STED DER DET IKKE FINNES NOEN ANTENNINGSKILDER MED KONTINUERLIG FUNKSJON (FOR EKSEMPEL: ÅPEN ILD, ET GASSEARBEIDEN APPARAT ELLER EN ELEKTRISK VARMEAPPARAT MED VARME OVERFLATER).**
6. **Ikke stikk hull på eller brenn.**
7. **Vær oppmerksom på at kjølemidlene kan være helt luktfrie.**
8. **R290 er en kjølegass i samsvar med europeisk miljølovgivning. Du må ikke på noen måte stikke hull på kjølekretsen.**
9. **Ikke bruk noen innretninger for å framskynde tineprosessen eller for rengjøring, med unntak av dem som er anbefalt av produsenten.**
10. **Når man tiner og rengjør apparatet må man ikke bruke andre instrumenter enn dem som er anbefalt av produsenten.**
11. **Hvis apparatet installeres, brukes og oppbevares på et sted som ikke er ventilert må lokale utformes slik at man unngår oppsamling av utlekket kjølegass, som følge av elektriske varmere, ovner eller andre antenningskilder.**
12. **Respekter nasjonale regler om bruk av gass.**
13. **Hold ventilasjonsåpningene frie for hindringer.**
14. **Apparatet må oppbevares på en slik måte at man unngår mekaniske skader.**

15. Alle som måtte befinne seg over eller inne i en kjølekrets for å arbeide må inneha et gyldig sertifikat for dette, som bekrefter at vedkommende har kompetanse til å håndtere kjølemidler på en sikker måte, i samsvar med en spesifikk vurdering anerkjent i sektoren.



16. Alle funksjonsoperasjoner som omfatter sikkerhetsinnretningene må utføres av kvalifisert personale. Vedlikehold og reparasjon som krever assistanse fra annet spesialisert personale må gjennomføres under overvåking av en person som har kompetanse i bruken av brennbare kjølevæsker.

- **Følg instruksjonene nøye for håndtering, installasjon, rengjøring og reparasjon av klimaanlegget for å unngå skade eller fare. Et brennbart kjølemiddel brukes inne i klimaanlegget. Ved service eller avhending av klimaanlegget må R290-kjølemiddelet gjenvinnes på riktig måte og må ikke slippes direkte ut i luften.**
- **Det må ikke være åpen ild eller apparater som brytere som kan generere gnister/buer i nærheten av klimaanlegget, for å unngå antennelse av det brennbare kjølemediet som brukes.**

17. TRANSPORT AV APPARATER SOM INNEHOLDER BRENNBARE KJØLEVÆSKER
Referer til lover og regler for transport.
18. MERKING AV APPARATET MED SYMBOLER
Referer til lokale lover og regler.
19. KASSERING AV APPARATER SOM INNEHOLDER BRENNBARE KJØLEVÆSKER
Referer til nasjonale lover og regler.
20. OPPBEVARING AV APPARATER/ENHETER
Oppbevaring av apparatet må være i samsvar med instruksjonene fra produsenten.
21. OPPBEVARING AV EMBALLERT PRODUKT (USOLGT)
Emballasjen må være satt sammen slik at en mulig mekanisk skade inne i selve apparatet ikke fører til noen lekkasje av kjølemiddel.
Det maksimale antallet apparatdeler som kan oppbevares sammen er angitt i lokale regler. Produsenten skal spesifisere andre potensielle kilder til kontinuerlig drift som er kjent for å forårsake antennelse av det brukte kjølemiddelet. Apparatet må oppbevares på en slik måte at mekanisk skade unngås.



22. INFORMASJON OM VEDLIKEHOLD

a) Kontroll av området
Før du begynner å arbeide med systemer som inneholder brennbare kjølemidler må du gjennomføre sikkerhetskontroller for å forsikre deg om at faren for antenning er minimal. Overhold følgende forholdsregler for å gjennomføre eventuelle reparasjoner av kjølesystemet før du bruker det.

b) Gjennomføring av arbeidet
Arbeidet må gjennomføres under kontroll for å minimere rsikoen for forekomst av brennbar gass eller damp mens arbeidet gjennomføres.

c) Generelt arbeidsområde
Hele vedlikeholdsstaben og andre operatører som måtte befinnes seg i arbeidsområdet må ha fått instruksjon om typen arbeid som gjennomføres. Unngå å arbeide i trange rom.

d) Kontroller forekomsten av kjølevæske
Området må kontrolleres med bruk av en egnet deteksjonsinnretning for kjølemidler før og etter arbeid, for å forsikre seg om at operatøren er klar over om det finnes potensielt antennelig atmosfærer. Forsikre deg om at apparatene for avdekking av lekkasjer er egnet for bruk med brennbare kjølemidler, det vil si at de er av antignisttype, forseglet på passende måte eller har en iboende sikkerhet.

e) Forekomst av brannslokkingsapparater
Hvis det skulle være nødvendig å foreta varme bearbeidinger på kjøleapparatene eller på en hvilken som helst del knyttet til disse, må det alltid finnes egnet brannslokkingsutstyr for hånden. Oppbevar alltid et brannslokkingsapparat med tørt pulver eller med CO2 i nærheten av fylleområdet.

f) Fravær av brennbare kilder
Ingen operatører som utfører arbeid på eller med kjølesystemet og som medfører eksponering av slanger som inneholder eller har inneholdt brennbare kjølemidler må bruke noen som helst brennbare kilder som vil kunne forårsake en brann eller en eksplosjon. Alle mulige brennbare kilder, inkludert bruk av sigaretter, må holdes tilstrekkelig langt borte fra installasjons-, reparasjons- fjernings- eller demonterignsstedet, da det brennbare kjølemiddelet under disse operasjonene vil kunne slippe ut i

miljøet rundt. Før arbeidet starter må man undersøke området rundt apparatene for å forsikre deg om at det ikke finnes noen brennbare elementer eller fare for antenning. Bruk skilting som viser forbud mot røyking.

g) Ventilert område
Forsikre deg om at installasjonsstedet er åpent eller tilstrekkelig ventilert før du setter i gang systemet eller utfører noe som helst arbeid om inkluderer bruken av varme. Ventilasjonsgraden må opprettholdes gjennom hele perioden da arbeidet utføres. Ventilasjonen må være i stand til å spre alle eventuelle kjølegasser som slippes ut på en sikker måte, og å føre disse ut til utsiden.

h) Kontroller på kjøleapparater
Ved utskifting av elektriske komponenter må disse være egnet for bruksområdet og i samsvar med angitte indikasjoner. Produsentens retningslinjer angående vedlikehold og assistanse må alltid overholdes. Ta kontakt med produsentens tekniker for assistanse hvis du skulle være i tvil. Kontrollene som følger må gjennomføres på installasjoner som bruker brennbar kjølemidler. Den faktiske kjølemiddelpåfyllingen er i samsvar med romstørrelsen der delene som inneholder kjølemiddel er installert; at ventilasjonssystemet og -åpningene fungerer korrekt og at de ikke er hindret eller tettet igjen. Hvis det benyttes en kjølekrets må man kontrollere at det finnes i kjølemiddel i sekundærkretsen, og at merkingen på maskinen hele tiden er synlig og leselig. Merking og skilting som ikke er leselig må korrigeres. Kontroller at kjøleslangene og -komponentene er installert i en posisjon der det er usannsynlig at de utsettes for et hvilket som helst stoff som vil kunne korrodere de komponentene som inneholder kjølemiddel, med mindre disse komponentene består av materialer som har en iboende sikkerhet mot korrosjon eller at de har en passende beskyttelse mot dette.

i) Kontroll på elektriske apparater
Reparasjon og vedlikehold av de elektriske komponentene skal omfatte innledende sikkerhetskontroller og inspeksjon av komponentene. Hvis det skulle oppstå en feil som vil kunne sette sikkerheten i fare må du ikke sende strøm til kretsen før problemet har blitt løst på en egnet måte. Bruk en egnet midlertidig løsning hvis defekten ikke kan løses umiddelbart, men det er nødvendig å fortsette med funksjonen. Det må opplyses om denne situasjonen til eieren av apparatet, slik at alle parter er informert. De innledende sikkerhetskontrollene omfatter: kontrollere at kondensatorene er tomme; denne kontrollen må gjennomføres på en sikker måte for å unngå gnister; kontrollere at de elektriske komponentene og strømførende kabler ikke er eksponert under fyllingen; gjenoppretting av tømming av systemet, kontrollere kontinuiteten til jordingskoblingen.

23. REPARASJON AV FORSEGLEDE KOMPONENTER

a) Under reparasjon av forseglede komponenter må all elektrisk strømforsyning kobles fra utstyret man skal arbeide fra før man fjerner en hvilken som helst forseglet kledning, osv. Hvis det skulle være helt nødvendig med strømforsyning på utstyret under reparasjonen må det plasseres en permanent fungerende innretning for avdekking av lekkasjer på et kritisk sted, slik at operatøren blir varslet om en potensielt farlig situasjon.

b) Vær spesielt oppmerksom på det som følger for å forsikre deg om at kledningen eller dekselet ikke endres på en slik måte at det har noen innvirkning på sikkerhetsnivået når man arbeider på de elektriske komponentene. Dette inkluderer skader på kablene, overdrevent antall koblinger, klemmer som ikke er i samsvar med de originale spesifikasjonene, skader på pakningene, feilaktig montering av kabelmuffene, osv. Forsikre deg om at apparatet er montert på en sikker måte. Forsikre deg om at pakningene eller forseglingsmaterialene ikke er skadet på en slik måte at de ikke lenger kan hindre inntrengning av brennbare atmosfærer. Reservedeler må være i samsvar med spesifikasjonene fra produsenten.

Bruk en av forsegling i silikon kan hindre effektiviteten til enkelte systemer for avdekking av lekkasjer. Komponenter med iboende sikkerhet behøver ikke å isoleres før man arbeider på dem.

24. REPARASJON AV KOMPONNTER MED IBOENDE SIKKERHET
Ikke påfør noen induktiv belastning eller permanent kapasitet på kretsen uten først å forsikre deg om at denne ikke overstiger den maksimalt tillatte spenningen for apparatet som er i bruk. Komponenter med iboende sikkerhet er det eneste som kan arbeide på når de er spenningsførende i en brennbar atmosfære. Testsystemet må ha korrekt ampereverdi. Skift ut komponentene utelukkende med reservedeler som er anvist av produsenten. Andre deler enn dem som er anvist vil kunne føre til antenning av kjølemiddelet i atmosfæren etter en lekkasje.

25. KABLER

Kontroller at kablene ikke er gjenstand for slitasje, korrosjon, overdrevent trykk, vibrasjoner, skarpe kanter en hvilken som helst annen form for negative miljøvirkninger. Under kontrollen må du også ta hensyn til virkningene av elding eller konstante vibrasjoner forårsaket av elementer som kompressorer eller vifter.

26. AVDEKKING AV BRENNBARE KJØLEMIDLER

Du må ikke under noen omstendigheter bruke mulige antenningskilder for å avdekke mulige kjølemiddellekkasjer. Ikke bruk knallgassflammer (eller et hvilket som helst annet avdekkingssystem som bruker åpne flammer).

27. METODE FOR AVDEKKING AV LEKKASJER

Følgende metoder for avdekking av lekkasjer er ansett som akseptable for systemer som inneholder brennbare kjølevæsker. Bruk elektroniske lekkasjedetektorer for brennbare kjølevæsker, selv om følsomheten kanskje ikke er egnet eller detektorene må reguleres. (Deteksjonsutstyret må reguleres på et sted der det ikke finnes kjølevæske). Forsikre deg om at deteksjonsinnretningen ikke er en mulig antenningskilde og at den er egnet for det kjølemiddelet som brukes. Utstyret for avdekking av lekkasje må stilles inn ved en prosentandel på LFL kjølemiddelet og må kalibreres i forhold til kjølemiddelet som brukes og den passende andelen gass (maksimalt 25 %) er bekreftet. Væsken for avdekking av lekkasje kan brukes med de fleste kjølemidler, men bruk av vaskemidler som inneholder klor må unngås, siden klor kan reagere med kjølemiddelet og korrodere rør i kobber. MERK: eksempler på væsker for påvisning av lekkasjer er:

- boblemetoden
- fluorescerende stoffer

Hvis man mistenker en lekkasje må alle åpne flammer fjernes/slukkes. Hvis det avdekkes en lekkasje av kjølemiddel som behøver sveising må du samle opp alt kjølemiddelet fra systemet eller isolere det (via avdekkingsventiler) i en del av systemet som er langt fra lekkasjen. Se følgende instruksjoner for fjerning av kjølevæske.

28. FJERNING OG TØMMING

Bruk konvensjonelle metoder ved arbeid på kjølekretsen for gjennomføring av reparasjoner eller av alle andre årsaker. Til tross for dette er det viktig at best praksis respekteres, siden det er umulig å vurdere brennbarheten. Respekter følgende framgangsmåte:

- Fjern kjølemiddelet;
- Skyll kretsen med beskyttende gass (valgfritt for A2L);
- Tøm (valgfritt for A2L);
- Skyll en gang til med beskyttende gass (valgfritt for A2L);
- Åpne kretsen ved å kutte den eller sveise den.

Mengden med kjølemiddel må gjenopprettes i de egnede gjenvinningsylinderne. Systemet skal renses med OFN (oksygenfri nitrogen) for å gjøre apparatet sikkert for brennbare kjølemidler. Det ville kunne være nødvendig å gjennomføre dette tiltaket flere ganger. Ikke bruk komprimert luft eller oksygen til denne operasjonen. Spylingen må fullføres ved å fylle vakuumet i systemet med OFN og fortsette å fylle det til arbeidstrykket er nådd, deretter spre OFN-en til atmosfæren og til slutt returnere systemet til en vakuumtilstand. Gjenta prosessen helt til det ikke er mer kjølemiddel igjen inne i systemet. Når siste fylling med OFN brukes må systemet settes i atmosfærisk trykk for å kunne brukes. Denne operasjonen er svært viktig hvis det skal utføres sveiseoperasjoner på rørene. Sørg for at utløpet for vakuumpumpen ikke er i nærheten av potensielle antennelseskilder, og at det er ventilasjon tilgjengelig.

29. FYLLEPROSEDYRER

I tillegg til konvensjonelle fylleprosedyrer må du respektere kravene under.

Forsikre deg om at det ikke forekommer forurensning av forskjellige kjølemidler under fylling av apparatet. Slangene skal være så korte som mulig for å redusere mengden kjølevæske inne i dem til et minimum. Sylindrene skal stå oppreist i en passende posisjon i henhold til instruksjonene. Forsikre deg om at kjølesystemet er jordet før du fyller det med kjølevæske.

Merk systemet når det er fylt (hvis dette ennå ikke er gjort).

Utvis maksimal forsiktighet og pass på at du ikke overfyller kjølesystemet. Test trykket med OFN før du fyller systemet igjen. Kontroller om systemet er tett når fyllingen er over, men før du setter systemet i funksjon. En ytterligere kontroll av tettheten må gjennomføres før du forlater installasjonsstedet.

30. SETTE UT AV FUNKSJON

Før gjennomføring av denne prosedyren er det viktig at teknikeren har gjort seg kjent med apparatet og med alle dets komponenter. Det anses som god praksis og samle opp alle kjølemidler på en sikker måte. Før du gjennomfører denne operasjonen tar du en prøve av oljen og av kjølemiddelet hvis det skulle være nødvendig med en analyse før ny bruk av det gjenvunne kjølemiddelet. Det er viktig at elektrisk energi er tilgjengelig før du setter i gang denne prosedyren.

a) Gjør deg kjent med apparatet og med dets funksjon.
b) Isoler systemet elektrisk.
c) Før du gjennomfører denne prosedyren må du forsikre deg om at:
   - Mekanisk flytteutstyr er tilgjengelig, hvis det skulle bli nødvendig å flytte sylindrene med kjølemiddel;
   - Alle beskyttelsesinnretninger er tilgjengelige og brukt korrekt;
   - Gjenvinningsprosedyren må alltid kontrolleres av en kompetent person;
   - Gjenvinningsutstyret og sylindrene er i samsvar korrekte standarder.
d) Tøm kjølesystemet hvis det er mulig.
e) Hvis det ikke er mulig å tømme systemet må du bruke en oppsamlingsenhet slik at kjølemiddelet skal kunne fjernes fra de forskjellige delene av systemet.
f) Forsikre deg om at sylinderen er plassert på vektene før du foretar gjenvinningen.
g) Sett i gang gjenvinningsmaskinen og arbeid i samsvar med instruksjonene fra produsenten.
h) Ikke overbelaste sylindrene. (Ikke mer enn 80 % av væskens fyllevolum).
i) Ikke overstig sylinderens maksimale arbeidstrykk, heller ikke midlertidig.
j) Når sylindrene er korrekt fylt og prosessen er fullført må du forsikre deg om at sylindrene og utstyret straks fjernes fra installasjonsstedet og alle isolasjonsventilene er lukket.
k) Det oppsamlede kjølemiddelet må ikke fylles i et annet kjølesystem, med mindre det har blitt skikkelig rengjort og kontrollert.

31. MERKING

Utstyret må merkes med en indikasjon på når det har blitt satt ut av drift og tømt for kjølemiddel. Dater og undertegn etiketten. Forsikre deg om at det er etiketter på utstyret som indikerer at det inneholder brennbart kjølemiddel.

32. GJENVINNING

Ved fjerning av kjølemiddel fra et system, om det er for vedlikehold eller for å sette ut av funksjon, anses det som god praksis å fjerne alle kjølemidlene på en sikker måte. Ved overføring av kjølemiddelet til sylindrene må du forsikre deg om at det bare benyttes sylindere som er egnet for gjenvinning av kjølemiddelet. Forsikre de om at du har tilgjengelig et korrekt antall sylindere for å kunne oppbevare den totale mengden i systemet. Alle sylindrene som skal brukes er prosjektert for oppsamlet kjølemiddel og merket for dette (altså spesialsylindere for oppsamling av kjølemiddel). Sylindrene skal være utstyrt med en tømmeventil for trykk og tilhørende avdekkingsventiler som fungerer perfekt. De tomme sylindrene for gjenvinning må settes i vakuum og om mulig kjøles ned før gjenvinning. Utstyret for oppsamling må fungere korrekt og omfatte et instruksjonssett lett tilgjengelig og egnet for oppsamling av brennbare kjølemidler. Ta kontakt med produsenten i tvilstilfeller. Dessuten må man ha tilgjengelig et sett med perfekt kalibrerte og fungerende vekter. Slangene skal være utstyrt med hermetiske koblinger som kan kobles fra i perfekt stand. Før du bruker maskinen for oppsamling må du kontrollere at denne har tilfredsstillende betingelser, at den vedlikeholdes på egnet måte og at alle tilhørende elektriske komponenter er forseglet for å hindre antenninger hvis det skulle slippe ut kjølemiddel. Ta kontakt med produsenten hvis du skulle være i tvil. Det oppsamlede kjølemiddelet må leveres tilbake til leverandøren i riktig oppsamlingssylinder og med tilhørende dokumentasjon for transport av avfall. Ikke bland kjølemidlene i gjenvinningsenhetene og særlig ikke i sylindrene. Hvis kompressorene eller oljene i kompressorene skal fjernes må du forsikre deg om at disse er tømt til et akseptabelt nivå for å forsikre deg om at det brennbare kjølemiddelet ikke forblir inne i smøremiddelet. Tømmeprosedyren må være gjennomført før du frakter kompressoren til leverandøren. Bruk bare elektriske oppvarmingssystemer på kompressorens hoveddel for å framskynde denne prosessen. Fjern oljen fra et system på en sikker måte.

33. ARBEIDERNES KVALIFIKASJONER

Alle arbeidsprosedyrene som har innvirkning på sikkerheten må kun utføres av kompetente personer som har erfaring med arbeidsprosedyrer som:
– avbrudd i kjølekretsen;
– åpning av forseglede komponenter;
– åpning av ventilerte forpakninger.

1 - BESKRIVELSE AV APPARATET

1.1 - LISTE OVER MEDFØLGENDE KOMPONENTER (Fig.5)

Apparatet er pakket enkeltvis i kartongemballasje.
Emballasjen kan transporteres fra hånd av to operatører eller lastes på en transporttralle.

Lagre emballasjen enkeltvis, ikke stable.

1. Fleksibel slange for utførsel av luft (kjølemodus og automatisk modus)
2. Endestykke for fleksibel slange maskinside
3. Endestykke for fleksibel slange for fast installasjon/glider
4. SLIDER for installasjon i glidevindu/persienne
5. Vinkel + skruer for blokkering av vindu
6. Endestykke for glider/vindu
7. Flense for fast installasjon
8. Isolasjon for installasjon av SLIDER.
9. Isolasjon for installasjon av SLIDER.
10. Bolter for flens for fast installasjon
11. Fjernkontroll
12. Slange for tømming av kondens (Kun avfuktermodus)
13. Adapterstykke for slange for kondensavløp
14. Manuell
15. Ekstra filtre

1.2 - IDENTIFIKASJON AV DE VIKTIGSTE DELENE (Fig.A)

21. Kontrollpanel
22. Luftuttaksrist
23. Klaff
24. IR-mottaker fjernkontroll
25. Hjul
26. Håndtak
27. Luftfilterrist
27a. Luftfilter
28. Tømmekork for kondensvann (for bruk som avfukter)
29. Luftinntaksrist
30. Uttrekkbart luftfilter
31. Åpning for plassering av støpsel
32. Kork for tømming av kondensvann (for transport, vedlikehold eller overdreven oppsamling av vann)
33. Kabelrulle
34. Strømkabel
35. Kork for tømming av kondensvann (kun for modeller med varmepumpe)
36. Luftuttaksrist

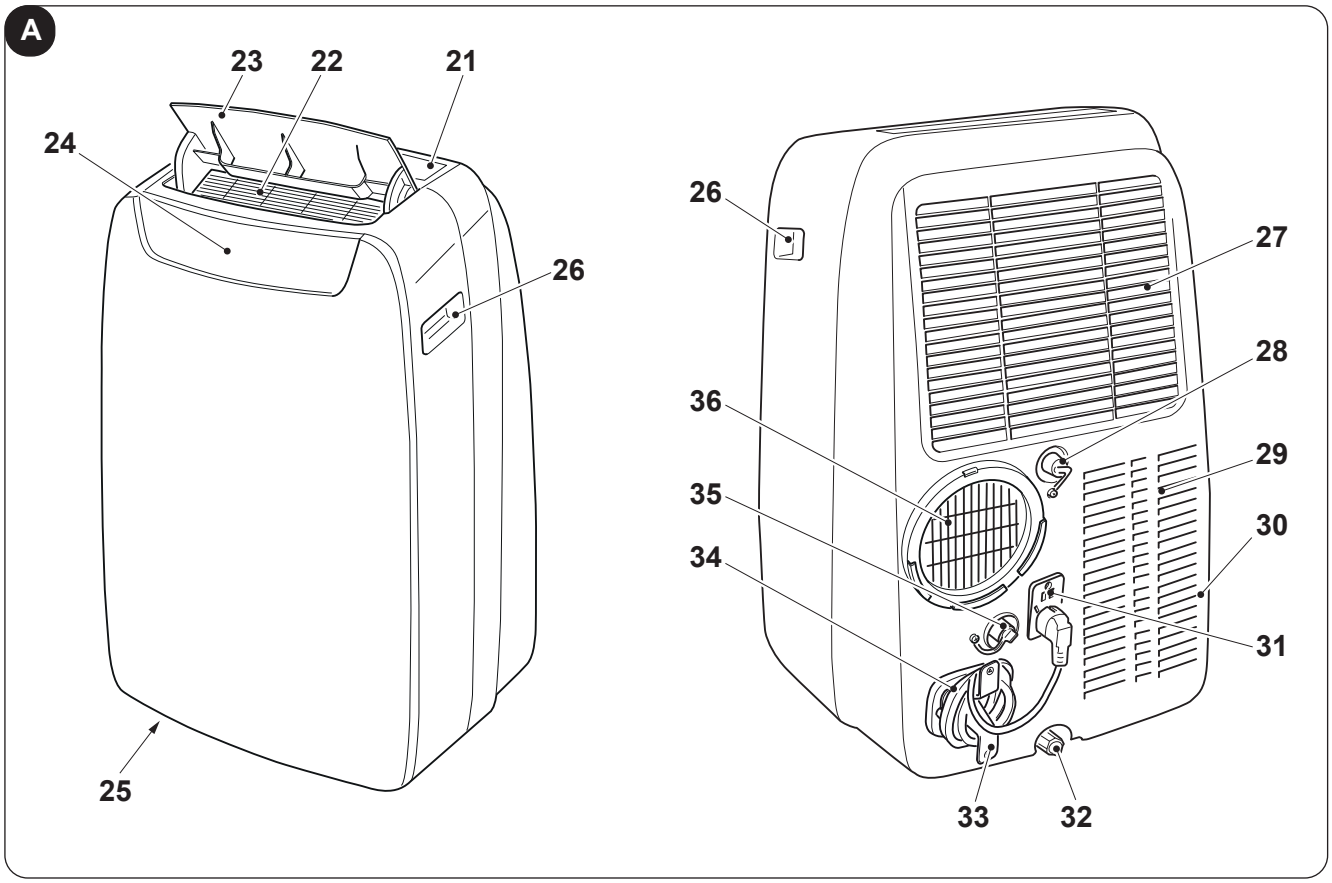

2 - INSTALLASJON

2.1 - TRANSPORT AV APPARATET

- ***Transport og flytting av apparatet må skje i vertikal posisjon.***
- ***I tilfelle av horisontal transport må du vente minst en time før du setter apparatet i gang igjen.***
- ***Før du flytter eller transporterer apparatet må du tømme ut alt kondensvannet ved å gå fram som beskrevet i avsnittet 4.2.a***

ADVARSEL
Transport av apparatet på ømfintlige gulv (f.eks. tregulv):

- ***Tøm ut alt kondensvannet.***
- ***Vær spesielt oppmerksom ved flytting av apparatet, da hjulene vil kunne lage merker i gulvet. Selv om hjulene er i et hardt materiale og er roterende vil de kunne ha fått skader etter bruk eller være skitne. Vi anbefaler å kontrollere at hjulene er rene og frie til å bevege seg.***

2.2 - ADVARSEL

Manglende overholdelse av det som følger vil kunne medføre skader på apparatet.

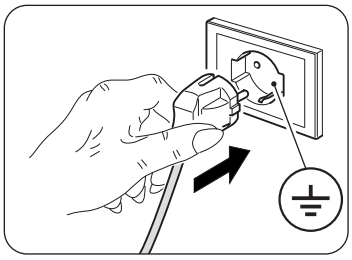

a. Installer luftkjøleren på flate overflater, som er stabile og på gulvnivå.
b. Koble luftkjøleren utelukkende til jordede stikkontakter.
c. Forsikre deg om at det ikke er noen gardiner eller andre gjenstander som hindrer for luftinntaksfiltrene (Fig.7).
d. Pass på å opprettholde en minimumsavstand mellom luftkjøleren og nærliggende objekter på minst 30 cm (Fig.1).
e. Apparatet må alltid plasseres på en slik måte at det ikke er noen hindringer for luftinntaks- og luftuttaksåpningene når det er i bruk.
f. Luftkjøleren må ikke brukes i lokaler som brukes til vaskeri.
g. Luftkjøleren må bare installeres i tørre lokaler.
h. Luftkjøleren må ikke settes i funksjon hvis det forekommer farlige materialer, damp eller væsker.
i. Rengjør luftfiltrene minst en gang i uken.

2.3 - MOBIL INSTALLASJON

Luftkjøleren må installeres på et passende sted. Vi anbefaler å redusere eksponeringen for direkte solstråler ved bruk av gardiner eller persienner, og å holde dører og vinduer lukket.

a. Plasser luftkjøleren foran en vindu eller en terrassedør.
b. Plasser endestykket på maskinen (2) på den fleksible slangen (1) som vist i Fig.8.
c. Plasser endestykket (3) på motsatt side av den fleksible slangen (1) (Fig.8).
d. Sett inn endestykket på maskinsiden (2) på lufutgangen på maskinen (36) som vist i figur 9.
e. Plasser endestykket (3) slik at luften kommer ut på utsiden (Fig.10)
f. Hvis du har et glidevindu (vertikalt eller horisontalt) eller en persienne, kan du bruke “SLIDER KIT” (4) som medfølger og som gjør det mulig å gjennomføre en mer effektiv installasjon.
For installasjon med KIT SLIDER, gjør som vist i figurene 11 og 12.
g. Sett på klebepakningen (8) (Fig.12)
h. Sett på plass “SLIDER KIT” (4) og tilpass den (Fig.12)
i. Sett på plass den fleksible slangen (1) og sett på pakningen (9) (Fig.12)
l. Plasser om ønskelig vinkelen (5) (Fig.12)

Strekk ut slangen bare så langt det er nødvendig, slik at luftsprederen blir lukket mellom bladene på vinduet.

2.4 - FAST INSTALLASJON

Luftkjøleren kan også installeres med faste åpninger vindu eller vegg. Luftstrømmen må ikke hindres av beskyttelsesrister eller annet. Eventuelle beskyttelser må ha et totalt snitt for luftpassering på minst 140 cm^2.

a. Plasser endestykket på maskinsiden (2) på den fleksible slangen (1) som vist i Fig.8.
b. Lag et hull i glasset eller veggen med en diameter på 127 mm i en høyde over gulvet på mellom 300 og 1200 mm (Fig.13).
c. Plasser endestykket (7) i hullet i veggen og merk av borepunktene (Fig. 14-a, 14-b).
d. Fjern endestykket (7) og lag hull på 6 mm (Fig. 14-c, 14-d).
e. Sett de medfølgende boltene (10) inn i hullene (Fig. 14-e).
f. Plasser endestykket (7) i hullet i veggen og og fest det med de medfølgende skruene (10) (Fig. 14-f, 14-g).
g. Sett inn endestykket på maskinsiden (2) på lufutgangen på maskinen (36) som vist i figur 9.
h. Koble den andre enden av den fleksible slangen (1) til endestykket (7) (Fig.14-i).
i. Steng korken (7a) når apparatet ikke er i funksjon (Fig.14-h).

2.5 - ELEKTRISK TILKOBLING

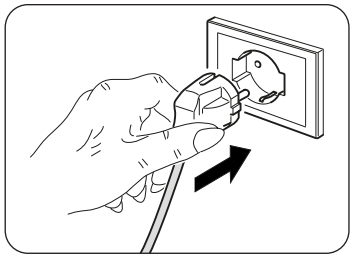

Apparatet er utstyrt med en strømkabel med støpsel.
Før du kobler til luftkjøleren må du forsikre deg om at:

- Spennings- og frekvensverdien for strømforsyningen respekterer det som er angitt på apparatets merkeplate.
- Strømforsyningslinjen er utstyrt med en fungerende jording og at den er korrekt dimensjonert for den maksimale absorberingen til luftkjøleren.
- På det elektriske systemet i apparatet skal de finnes en egen ominpolar skillebryter som er i samsvar med nasjonale installasjonsregler.
- Apparatet utelukkende for strøm via en kontakt som er kompatibel med det medfølgende støpselet.

ADVARSEL
En eventuell utskifting av strømkabelen må utelukkende gjennomføres den tekniske assistansetjenesten til Olimpia Splendid eller av personale med lignende kvalifikasjoner.

2.6 - AVLØP

Avhengig av apparatets bruksmodus må du koble til tømmeslangen for kondens.

2.6.a - Bruk som avfukter

For korrekt bruk av apparatet, gjør som følger (figurene 29 og 32):
a. Fjern korken (28).
b. Sett den medfølgende slangen (12) inn i koblingen.

Forsikre deg om at endestykket på tømmeslangen (12) er plassert i en avløpsrist eller i en beholder.
Forsikre deg om at slangen (12) ikke er tett.

c. Påfør om nødvendig adapterstykket (13) på slangen for kondensavløp (12).

2.6.b - Bruk som varmepumpe (kun for predisponert modell)

For korrekt bruk av apparatet, gjør som følger (figurene 30 og 33):
a. Fjern korken (35).
b. Sett den medfølgende slangen (12) inn i koblingen.

Forsikre deg om at endestykket på tømmeslangen (12) er plassert i en avløpsrist eller i en beholder.
Forsikre deg om at slangen (12) ikke er tett.

c. Påfør om nødvendig adapterstykket (13) på slangen for kondensavløp (12).

3 - BRUK AV APPARATET

Luftkjølerens funksjonsmoduser kan velges enten fra fjernkontrollen eller fra kontrollpanelet. At den valgte funksjonen er mottatt bekreftes ved at det utstedes et “pip” fra lydsignalet.

3.1 - SYMBOLER OG TASTER PÅ KONTROLLPANELET (Fig. B)

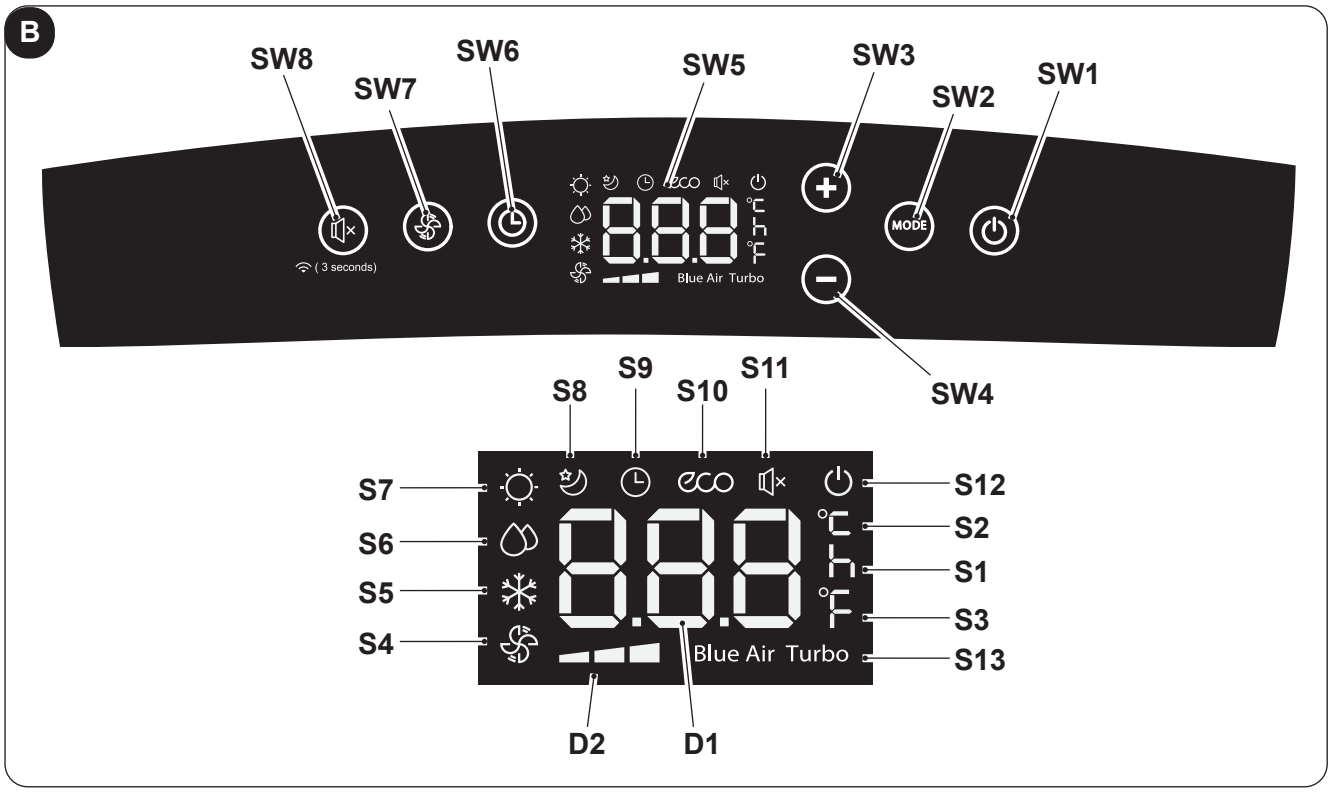

- **SW1**: ON/Standby;
- **SW2**: Valg av funksjonsmodus
  ECO - Blue air (auto) =>
  => kun vifte =>
  => avfukting =>
  => oppvarming
  (aktiv kun i versjon med varmepumpe) => kjøling
  =>
  => turbokjøling => ...
- **SW3**: Økning av temperatur/forsinkelse
- **SW4**: Reduksjon av temperatur/forsinkelse
- **SW5**: Display
- **SW6**: Bekreftelse/annullering av forsinket antenning/slukking av enhet
- **SW7**: Valg av viftehastighet
  Minimumshastighet => => Middels hastighet => = > Maksimumshastighet => => Blue air (auto)
- **SW8**: Velg av funksjonen “SILENT” (stillegående) / Søk etter Wireless
- **D1**: Innstilt temperatur/Timer
- **D2**: Indikasjon for viftehastighet (se “SW7”)

- **S1**: Indikator for klokkeslett
- **S2**: Temperaturindikator °C
- **S3**: Temperaturindikator F
- **S4**: Kun viftemodus
- **S5**: Kjølemodus
- **S6**: Avfuktingsmodus
- **S7**: Oppvarmingsmodus (aktiv kun i versjon med varmepumpe)
- **S8**: Sleep-modus
- **S9**: Timer-modus (programmert antenning/slukking)
- **S10**: Automatisk modus (ECO)
- **S11**: Stillegående funksjon aktivert
- **S12**: Indikator for at apparatet får strøm
- **S13**: Turbofunksjon

3.2 - TASTER FJERNKONTROLL (Fig.C)

C

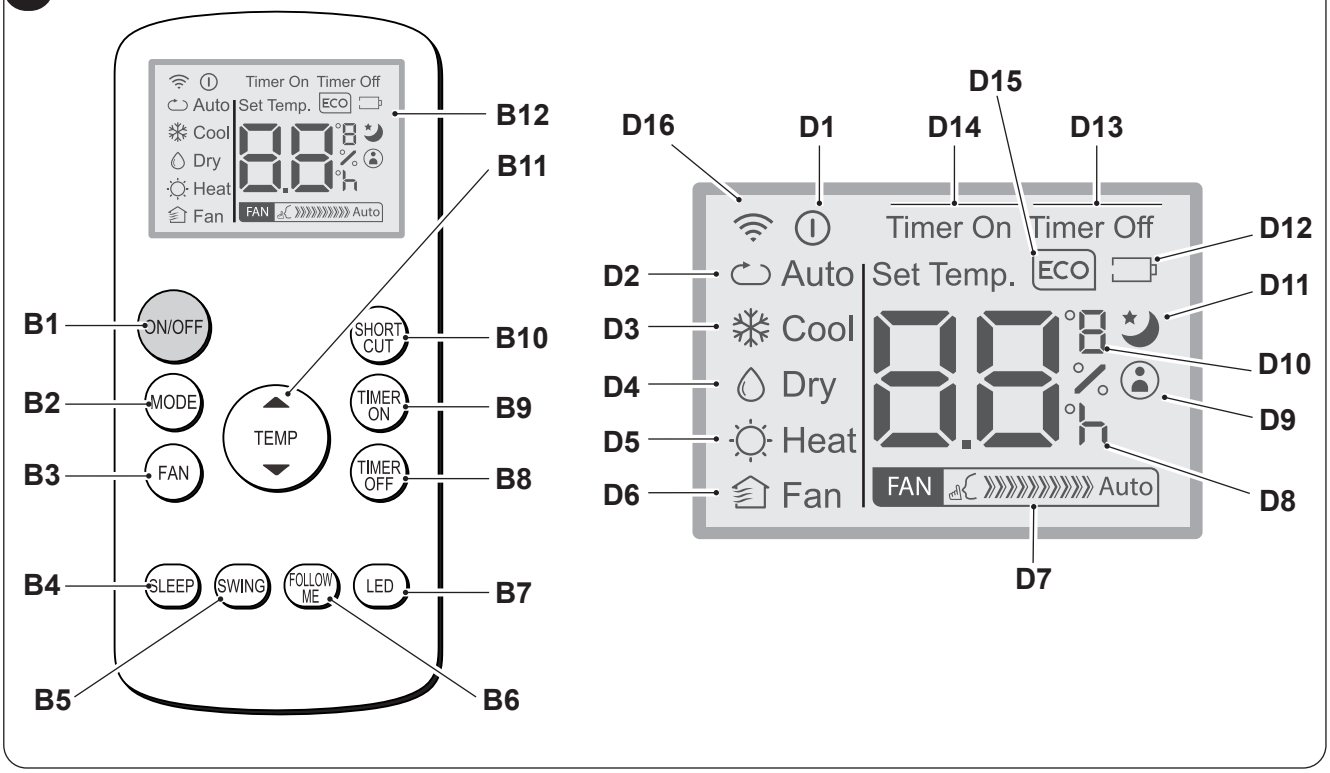

- **B1**: On/off-tast: tenning/slukking av apparatet
  - Symbol (D1) tent: apparatet er i funksjon
  - Symbol (D2) slukket: apparat i Stand-by
- **B2**: Valg av funksjonsmodus
  AUTO (Automatisk) ECO =>
  => kjøling =>
  => avfukting =>
  => oppvarming (aktiv kun i versjon med varmepumpe) =>
  => kun vifte => ...
- **B3**: Valg av viftehastighet
  Minimumshastighet FAN =>
  => Middels hastighet FAN =>
  => Maksimumshastighet FAN =>
  => Auto FAN Auto
- **B4**: Aktivering av HVILEMODUS (ON/OFF)
- **B5**: DEAKTIVERT
- **B6**: Aktiverer/deaktiverer funksjonen FOLLOW ME
- **B7**: Aktiverer/deaktiverer displayet på maskinens kontrollpanel
- **B8**: Innstilling av programmert slukking av enhet
- **B9**: innstilling av programmert antenning av enhet
- **B10**: Snarvei (SHORT CUT)
- **B11**: Økning av temperatur ▲
  Reduksjon av temperatur ▼
- **B12**: Display

- **D1**: Indikator på at apparatet er i funksjon
- **D2**: Automatisk modus (ECO)
- **D3**: Kjølemodus (COOL)
- **D4**: Avfuktingsmodus (DRY)
- **D5**: Oppvarmingsmodus (HEAT) (aktiv kun i versjon med varmepumpe)
- **D6**: Kun viftemodus (FAN)
- **D7**: Indikasjon for viftehastighet (se “B3”)
- **D8**: Indikator for “klokkeslett” for programmert antenning/slukking
- **D9**: Indikator for funksjonen “FOLLOW ME” aktivert
- **D10**: Temperaturindikator °C (F)
- **D11**: Indikator for funksjonen “SLEEP” aktivert
- **D12**: Indikator for utgått fjernkontrollbatteri
- **D13**: Indikator for funksjonen “TIME OFF” aktivert
- **D14**: Indikator for funksjonen “TIME ON” aktivert
- **D15**: Indikator for funksjonen “ECO” aktivert
- **D16**: Signal for sending fjernkontroll

3.3 - BRUK AV FJERNKONTROLLEN



Fjernkontrollen som følger med luftkjøleren er instrumentet som lar deg bruke apparatet på den behageligste måten.
Den må behandles forsiktig, pass særlig på:

- At den ikke blir våt (den må ikke rengjøres med vann eller utsettes for vær og vind).
- Unngå at den faller i bakken eller utsettes for støt.
- Unngå at den utsettes for direkte sollys.

- ***Ikke bruk gamle og nye batterier sammen eller bland batterier av forskjellige merker.***
- ***Ikke la batteriene sitte i fjernkontrollen hvis enheten ikke skal brukes på mer enn 2 måneder.***

- ***Direkte sollys kan forstyrre den infrarøde signalmottakeren.***
- ***Det må være fri bane mellom fjernkontrollen og apparatet.***
- ***Hvis signalet fra fjernkontrollen ser ut til å forstyrre et annet apparat, må du flytte dette apparatet til et annet sted eller kontakte kundeservice.***
- ***Elektroniske og fluorescerende lys kan også forstyrre overføringen mellom fjernkontrollen og klimaanlegget.***
- ***Ta ut batteriene hvis fjernkontrollen ikke brukes over lengre tid.***

3.3.a - Sette inn batteriene

For å sette inn batteriene korrekt:

a. Trekk luken bort fra batterirommet (Fig.15).
b. Sett batteriene korrekt på plass i batterirommet (Fig.15).

Respekter alltid polariteten som er angitt i bunnen av batterirommet.

c. Steng luken på korrekt måte (Fig. 18).

3.3.b - Utskifting av batteriene

Batteriene må skiftes ut når displayet viser ikonet .

Bruk alltid nye batterier. Bruk av gamle batterier eller batterier av en annen type kan føre til funksjonsproblemer på fjernkontrollen.

- Fjernkontrollen bruker to tørre alkaliske batterier på 1,5V (type AAA) (Fig.15).

Når de er utladet må begge batteriene skiftes ut samtidig, og leveres inn til korrekte avfallshåndteringsstasjoner i henhold til lokale lover og regler.

- Hvis fjernkontrollen ikke brukes på noen uker eller mer bør du ta ut batteriene.
  Eventuelle lekkasjer fra batteriene vil kunne skade fjernkontrollen.

Ikke forsøk å lade opp eller demontere batteriene. Ikke kast batteriene i ilden.
De vil kunne brenne eller eksplodere.

Hvis det kommer batterivæske på huden eller klærne må du vaske grundig med rent vann. Ikke bruk fjernkontrollen med batterier som har hatt lekkasjer.
De kjemiske stoffene som finnes i batteriene kan forårsake forbrenninger eller annen risiko for helsen.

3.3.c - Plassering av fjernkontrollen

- Hold fjernkontrollen i en posisjon der signalet kan nå mottakeren (24) på apparatet (maksimal avstand cirka 8 meter - med fulladede batterier) (Fig. 28). Forekomsten av hindringer (møbler, gardiner, vegger, osv.) mellom fjernkontrollen og apparatet reduserer funksjonen til fjernkontrollen.

3.4 - BRUK AV APPARATET

Gjør som følger for å bruke apparatet.

For å unngå eventuelle skader på kompressoren er hver oppstart forsinket med 3 minutter i forhold til forrige slukking.

3.4.a - Forberedende operasjoner

- ***Plasser apparatet på en stabil overflate som ikke heller, minst 20/30 cm. Fra veggen eller fra en hvilken som helst annen gjenstand, slik at korrekt luftsirkulasjon kan garanteres (Fig.1). Plasser det på en overflate som tåler vann, da en eventuell vannlekkasje ellers vil kunne skade møbler eller gulvet.***
- ***Ikke plasser apparatet direkte på tepper, håndklær, pledd eller andre absorberende overflater.***
- ***Sett støpselet inn i stikkontakten. Apparatet gir fra seg et "bip" og displayet viser ikonet ⏻ og romtemperaturen i °C.***

Før du kobler til apparatet elektrisk må du forsikre deg om at dataene på merkeplatene er i samsvar med dataene for strømnettet.

3.4.b - Antenning/slukking av apparatet

a. For å starte apparatet trykker du på tasten "**ON/OFF**" på fjernkontrollen eller på tasten ⏻ på kontrollpanelet.

b. En pipelyd varsler at apparatet er i funksjon og klaffen (23) heves.

c. På kontrollpanelet tennes symbolet ⏻.

d. Hvis antenningen har skjedd ved bruk av fjernkontrollen vil displayet på denne vise symbolet ⏻.

e. I tilfelle av langvarig stans av apparatet må dette nullstilles ved å ta støpselet ut av stikkontakten, vente i 5-10 sekunder før du setter det inn igjen. En pipelyd varsler at apparatet er klart til bruk.

3.5 - AUTOMODUS (Automatisk)

a. Ved å stille inn denne modusen aktiverer apparatet automatisk funksjonen AVKJØLING eller OPPVARMING (kun for modellen med varmepumpe) eller funksjonen VIFTE, avhengig av romtemperaturen og den innstilte temperaturen.
Romtemperaturen kontrolleres kontinuerlig slik at man oppnår en optimal komfort i lokalet.

b. Denne modusen kan velges ved å trykke en eller flere ganger på tasten "**MODE**" (på fjernkontrollen eller på kontrollpanelet) helt til det tilhørende symbolet **ECO** og**Blue Air** vises på displayet på kontrollpanelet og/eller symbolet **Auto** vises på displayet på fjernkontrollen.

c. I modusen **AUTO**, er det ikke mulig å velge viftehastigheten.

3.6 - KJØLEMODUS (COOL)

a. Ved å stille inn denne modusen vil apparatet avfukte og avkjøle rommet.
Denne modusen kan velges ved å trykke en eller flere ganger på tasten "**MODE**" (på fjernkontrollen eller på kontrollpanelet) helt til det tilhørende symbolet ❄ vises på displayet.

b. I denne modusen er viften alltid på og det er mulig å velge ønsket hastighet ved å trykke på tasten "**FAN**" fjernkontrollen eller på tasten ⊛ på kontrollpanelet.
Viftehastigheten vises som angitt i avsnittet "3.1" (punkt SW7) og "3.2" (punkt B3).

c. Temperatursettpunktet ligger innenfor 17°C og 30°C (mellom 62 F og 86 F) med variasjoner på 1°C og kan stilles inn med tastene **+/-** på kontrollpanelet eller med tastene ▲ ▼ på fjernkontrollen.

d. Etter en viss tid, (maksimalt tre minutter) med aktivitet i denne funksjonsmodusen starter kompressoren og apparatet begynner å føre ut kulde.

3.7 - TURBOKJØLEMODUS

- **Denne funksjonen kan bare aktiveres fra kontrollpanelet på apparatet.**

a. Denne modusen kan velges ved å trykke en eller flere ganger på tasten "**MODE**" på kontrollpanelet helt til symbolene ❄ og "**Turbo**" vises på displayet.

b. Funksjonen stiller apparatet direkte inn i kjølemodus med temperaturen stilt inn på 17°C og maksimal viftehastighet slik at den innstilte temperaturen kan nås så raskt som mulig.

c. I denne modusen er det ikke mulig å velge viftehastigheten og heller ikke temperaturen.

d. For å slå av funksjonen trykker du på tasten "**MODE**" på kontrollpanelet eller slår av apparatet.

3.8 - AVFUKTINGSMODUS (DRY)

a. Ved å stille inn denne funksjonen avfukter du rommet.
Denne modusen kan velges ved å trykke en eller flere ganger på tasten "**MODE**" (på fjernkontrollen eller på kontrollpanelet) helt til det tilhørende symbolet vises:

- på kontrollpanelet - på displayet på fjernkontrollen.

b. I modusen **DRY**, er det ikke mulig å velge viftehastigheten eller regulere temperaturen.
Viftemodusen fungerer ved lav hastighet.

c. Hold dører og vinduer lukket for en bedre avfuktende funksjon.
Ikke plasser slangen for luftutførsel i vinduet.

d. Koble til slangen for kondensavløp (avsnitt 2.6.a).

3.9 - VENTILASJONSMODUS (FAN)

a. Ved å stille inn denne modusen har ikke apparatet noen innvirkning verken på temperaturen eller luftfuktigheten i rommet, men sørger bare for at luften sirkulerer.

b. Denne modusen kan velges ved å trykke en eller flere ganger på tasten "**MODE**" (på fjernkontrollen eller på kontrollpanelet) helt til det tilhørende symbolet vises på displayet på kontrollpanelet og/eller fjernkontrollen.

- symbol på kontrollpanelet - symbol på displayet på fjernkontrollen

c. I denne modusen er viften alltid på og det er mulig å velge ønsket hastighet ved å trykke på tasten "**FAN**" på fjernkontrollen eller på tasten på kontrollpanelet.

d. Viftehastigheten vises på displayet som angitt i avsnittet "3.1" (punkt SW7) og "3.2" (punkt D7).

3.10 -OPPVARMINGSMODUS (HEAT)

(Bare for versjoner med varmepumpe)

a. Ved å stille inn denne modusen vil apparatet varme opp rommet.

b. Denne modusen kan velges ved å trykke en eller flere ganger på tasten "**MODE**" (på fjernkontrollen eller på kontrollpanelet) helt til det tilhørende symbolet vises på displayet.

c. I denne modusen er viften alltid på og det er mulig å velge ønsket hastighet ved å trykke på tasten "**FAN**" på fjernkontrollen eller på tasten på kontrollpanelet.
Viftehastigheten vises som angitt i avsnittet "3.1" (punkt SW7) og "3.2" (punkt D7).

d. Temperatursettpunktet ligger innenfor 17°C og 30°C (mellom 62 F og 86 F) med variasjoner på 1°C og kan stilles inn med tastene **+/-** på kontrollpanelet eller med tastene ▲ ▼ på fjernkontrollen.

e. Etter en viss tid, (maksimalt tre minutter) med aktivitet i denne funksjonsmodusen starter varmepumpen og apparatet begynner å føre ut varme.

f. Koble til slangen for kondensavløp (avsnitt 2.6.b).

3.11 -TIMERMODUS

a. Denne modusen gjør det mulig å programmere antenning eller slukking av apparatet.

b. Forsinkelsestiden kan stilles inn, aktiveres og annulleres både fra fjernkontrollen og fra kontrollpanelet.

3.11.a - Programmert antenning

a. Når apparatet er i standby:

- På kontrollpanelet:
  - trykk på tasten ⏲ og still inn forsinkelsestiden for antenning med tastene +/-.
  - For å aktivere funksjonen trykker du på tasten ⏲ eller venter i cirka 5 sekunder til tiden som er stilt inn på displayet slutter å blinke (displayet går tilbake til å vise romtemperaturen).

    Symbolet 🕒 tennes.
- På fjernkontrollen:
  - trykk på tasten "**TIMER ON**" for å gå inn i funksjonen og trykk deretter en eller flere ganger på tasten "**TIMER ON**" til du har stilt inn forsinkelsestiden for antenning.
  - Rett fjernkontrollen mot apparatet, en pipelyd bekrefter at funksjonen er aktivert.
  - Symbolet 🕒 på kontrollpanelet og indikasjonen "**Timer On**" på displayet på fjernkontrollen tennes.

b. Når den innstilte tiden er over starter apparatet opp med de samme innstillingene (modus, temperatur og ventilasjonshastighet) som det hadde før det ble avslått.

c. Tiden kan stilles inn i trinn på 30 minutter inntil 10 timer og med trinn på 60 minutter fra 10 til 24 timer.

d. Ved å starte apparatet eller regulere innstillingen av timeren til "**0.0h**" vil den programmerte antenningsfunksjonen bli slettet.

3.11.b - Programmert slukking

a. Når apparatet er i funksjon, still inn forsinket slukketid.

- På kontrollpanelet:
  - trykk på tasten ⏲ og still inn forsinkelsestiden for slukking med tastene +/-.
  - For å aktivere funksjonen trykker du på tasten ⏲ eller venter i cirka 5 sekunder til tiden som er stilt inn på displayet slutter å blinke (displayet går tilbake til å vise romtemperaturen).

    Symbolet 🕒 tennes.
- På fjernkontrollen:
  - trykk på tasten "**TIMER Off**" for å gå inn i funksjonen og trykk deretter en eller flere ganger på tasten "**TIMER Off**" til du har stilt inn forsinkelsestiden for slukking.
  - Rett fjernkontrollen mot apparatet, en pipelyd bekrefter at funksjonen er aktivert.
  - Symbolet 🕒 på kontrollpanelet og indikasjonen "**Timer Off**" på displayet på fjernkontrollen tennes.

b. Når den innstilte tiden er over slukkes apparatet.

c. Tiden kan stilles inn i trinn på 30 minutter inntil 10 timer og med trinn på 60 minutter fra 10 til 24 timer.

d. Ved å slå av apparatet eller regulere innstillingen av timeren til "**0.0h**" vil den programmerte slukkefunksjonen bli slettet.

3.12 -ANDRE FUNKSJONER

3.12.a - Funksjonen SILENT (stillegående)

- **Denne funksjonen kan bare aktiveres fra kontrollpanelet på apparatet.**

a. Med apparatet i funksjon trykker du på tasten SW8 (høyttaler); symbolet for høyttaleren vises. Viftehastigheten stiller seg automatisk inn på minimum.

b. Trykk en gang til på tasten for å deaktivere funksjonen.

3.12.b - SLEEP-funksjon

- **Denne funksjonen er kun tilgjengelig fra fjernkontrollen.**
- **Denne funksjonen er ikke tilgjengelig i modusene Avfukting (DRY) og Kun ventilasjon (FAN).**

a. Mens apparatet er i funksjon trykker du på tasten "**SLEEP**" på fjernkontrollen.

På kontrollpanelet og å displayet på fjernkontrollen vises symbolet 🌙.

Apparatet reduserer (under avkjøling) eller øker (under oppvarming) den innstilte temperaturen med 1°C (1 eller 2 F) i 30 minutter.

b. Deretter reduserer (i avkjøling) eller øker (i oppvarming) apparatet den innstilte temperaturen med 1°C (1 eller 2 F) i ytterligere 30 minutter.

c. Denne temperaturen opprettholdes i 7 timer før den returnerer til den temperaturen som opprinnelig var valgt.
Når denne tiden er over vil apparatet fortsette å fungere som programmert innledningsvis.

d. For å avbryte funksjonen trykker du på tasten "**SLEEP**" på fjernkontrollen, symbolet på kontrollpanelet og på displayet på fjernkontrollen slukkes.

3.12.c - Funksjonen FOLLOW ME

- **Denne funksjonen er kun tilgjengelig fra fjernkontrollen.**
- **Denne funksjonen er ikke tilgjengelig i modusene Avfukting (DRY) og Kun ventilasjon (FAN).**

I denne funksjonen fungerer fjernkontrollen som termostat.

a. Mens apparatet er i funksjon trykker du på tasten "**FOLLOW ME**" på fjernkontrollen.

b. Flytt deg med fjernkontrollen til et annet sted i rommet enn der apparatet er plassert (maksimal avstand 7-8 meter) og rett fjernkontrollen mot apparatet. Pass på at det ikke er noen hindringer mellom dem.

c. Still inn ønsket temperatur på fjernkontrollen. Apparatet fungerer til det bringer temperaturen i området der fjernkontrollen er plassert til den temperaturverdien som er stilt inn på fjernkontrollen.

d. Fjernkontrollen sender et signal til apparatet og hvis den ikke mottar noe svar innen en maksimal tid på 7 minutter vil funksjonen deaktiveres.

e. Mens apparatet er i funksjon trykker du på tasten "**FOLLOW ME**" på fjernkontrollen eller slår av apparatet.

3.12.d - Innstilling av måleenhet for temperaturen

Det er mulig å stille inn måleenheten for romtemperatur og innstilt temperatur, ved å velge mellom °**C** (Celsius) eller **F** (Fahrenheit).
Gjør som følger:

- **På kontrollpanelet** trykker du samtidig på tastene **+** og **-** i cirka tre sekunder.
  På displayet på kontrollpanelet vises den ønskede måleenheten.
- **På fjernkontrollen** holder du inne den sentrale tasten **TEMP** i cirka tre sekunder.
  På displayet på fjernkontrollen vises den ønskede måleenheten.

Variasjonen av måleenheten må utføres både på kontrollpanelet og på fjernkontrollen.

3.12.e - Retning på luftstrømmen

- **Denne funksjonen er kun tilgjengelig fra fjernkontrollen.**

a. Når apparatet startes åpnes klaffen (23) helt.

b. Ved å trykke på tasten "**SWING**" på fjernkontrollen begynner klaffen å svinge automatisk.

c. For å stanse klaffen i en bestemt posisjon trykker du på tasten "**SWING**".
Trykk en gang til for å sette i gang svingningen igjen.

3.12.f - Funksjonen Short Cut

- **Denne funksjonen er kun tilgjengelig fra fjernkontrollen.**

a. Når apparatet er i funksjon i en hvilken som helst modus vil det å trykke på tasten "**SHORT CUT**" på fjernkontrollen føre til at apparatet stiller seg direkte i modusen "**AUTO**" med temperaturen innstilt på 26°C (80 F).

3.12.g - Automatisk omstart

a. Hvis apparatet slukkes som følge av strømbrudd vil det automatisk starte opp igjen med de siste innstillingene når strømmen gjenopprettes igjen.

3.12.h - Wireless

a. Ved å trykke på tasten SW8 i cirka 3 sekunder aktiveres funksjonen "Wireless", på displayet vises "**AP**" i påvente av tilkobling av enheten.

For tilkobling til det trådløse nettet og bruk av appen henviser vi til den vedlagte Wireless-veiledningen.

4 - VEDLIKEHOLD OG RENGJØRING

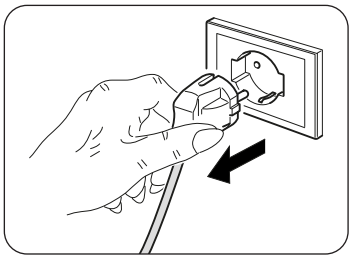

Før du setter i gang med et hvilket som helst vedlikeholds- eller rengjøringsinngrep må du alltid forsikre deg om at du har koblet fra støpselet på systemet.

Ta på metalldelene på apparatet når du fjerner filteret. Fare for å skade seg på de skarpe metallkantene.

Ikke bruk vann til å rengjøre de innvendige delene av luftkjøleren. Utsettelse for vann vil kunne ødelegge isolasjonen, med risiko for å forårsake elektriske støt.

4.1 - RENGJØRING

4.1.a - Rengjøring av apparatet og fjernkontrollen

a. Bruk en tørr klut til å rengjøre apparatet og fjernkontrollen.
b. Du kan bruke en klut fuktet med kaldt vann for å rengjøre apparatet hvis dette er svært skittent.

Ikke bruk en kjemisk behandlet eller antistatisk klut til å rengjøre apparatet.

Ikke bruk bensin, løsemiddel, poleringspasta eller lignende løsemidler. Disse produktene kan ødelegge eller deformere plastoverflaten.

4.1.b - Vedlikehold av luftfiltrene

Det filtrerende systemet består av et nettfilter (34 ref. 27a) og en serie med ekstra filtre som kan benyttes etter behov (fig.34, ref. 15).
For å garantere en effektiv filtrering av den interne luften og god funksjon av luftkjøleren din er det helt nødvendig å rengjøre luftfiltrene regelmessig.

De ekstra filtrene må skiftes ut etter cirka 500 funksjonstimer. For korrekt funksjon av det filtrerende systemet anbefaler vi at du utelukkende bruker originale reservedeler.

4.1.c - Rengjøring av luftfilteret

Et skittent luftfilter reduseres apparatets kjøleevne.
Sørg derfor for å rengjøre det annenhver uke.

a. Løsne risten (27) komplett med filter (27a) og løft den for å fjerne den fra apparatet (Fig.19).
b. Fjern filteret (27a) fra risten (27) (Fig.20).
c. Rengjør filteret (27a) med bruk av en støvsuger og vask det med vann. Legg det deretter til tørk på et kjølig sted.

Hvis filteret (27a) er skadet må du skifte det ut.

d. Forsikre deg om at filteret (27a) er helt tørt.
e. Sett filteret (27a) på plass i risten (27), pass på at det plasseres korrekt (Fig.22).
f. Sug bort eventuelt hår fra lamellene (Fig.21).
g. Plasser risten (27) komplett med filter (27a) på selve apparatet. Pass på at det er korrekt festet (Fig. 23).

Ikke bruk apparatet uten filteret (27a).

4.1.d - Rengjøring av sugefilteret

Et skittent sugefilter forringer apparatets prestasjoner.
Sørg derfor for å rengjøre det annenhver uke.

a. Trekk ut filteret (30) fra siden (Fig.24).
b. Rengjør filteret (30) med bruk av en støvsuger og vask det med vann. Legg det deretter til tørk på et kjølig sted.

Hvis filteret (30) er skadet må du skifte det ut.

c. Forsikre deg om at filteret (30) er helt tørt.
d. Sett filteret (30) korrekt på plass på plassen sin igjen (Fig. 25).
e. Sug opp eventuell lo fra risten (Fig. 25).

Ikke bruk apparatet uten filteret (30).

4.1.e - Råd for energisparing

Herunder følger noen enkle råd for å redusere forbruket:

- Hold alltid filtrene rene (se kapittelet om vedlikehold og rengjøring).
- Hold dørene og vinduene i rommet som skal kjøles lukket.
- Unngå at solstrålene trenger fritt inn i rommet (vi anbefaler bruk av gardiner eller persienner).
- Ikke hindre eller tett igjen for luftstrømmen (i inngang og utgang) til apparatet. I tillegg til at funksjonen ikke lenger vil være normal, vil dette også skade korrekt funksjon av apparatet og også kunne føre til uopprettelige skader på apparatet.

4.2 - VEDLIKEHOLD

Hvis man planlegger å ikke bruke apparatet over lengre tid, må du gjennomføre følgende:

a. Aktiver modusen Kun ventilasjon i noen timer (cirka 1-2 timer) for å tørke innsiden av apparatet.
b. Slå av luftkjøleren og koble fra strømforsyningen.
c. Rengjør luftfiltrene.
d. Tøm ut alt kondensvannet.
e. Rull strømkabelen (34) opp på spolen (33) og sett støpselet inn på plassen sin (31) (Fig.31).
f. Ta batteriene ut av fjernkontrollen.

Kontroller før du setter luftkjøleren i funksjon igjen:

a. Etter en lengre periode med inaktivitet av luftkjøleren må du rengjøre filtrene.
b. Kontroller at luftinngangene og -utgangene ikke er hindret (særlig hvis luftkjøleren ikke har vært brukt over lengre tid).

4.2.a - Tømming av kondensvann

Når kondensvannet i det nedre brettet når det forhåndsbestemte nivået vil apparatet utløse en pipelyd 8 ganger.
På kontrollpanelet vises "**P1**" og apparatet slutter å fungere (viftemotoren fortsetter å fungere). I dette tilfellet:

a. Koble støpselet fra stikkontakten.
b. Flytt apparatet forsiktig til et sted som er egnet for å tømme ut vannet.
c. Ta ut tømmekorken (32) og den lille gummikorken (32a) (Fig.26).

Forsikre deg om at du har skrudd tømmekorken (32) korrekt på plass, slik at du unngår vannlekkasjer.

d. Tøm ut alt vannet.
e. Sett gummikorken (32a) på plass igjen og skru fast tømmekorken (32)(Fig.27).
f. Sett støpselet inn i stikkontakten og start maskinen opp igjen til indikasjonen "**P1**" slukkes.

Hvis feilen oppstår igjen må du kontakte et serviceverksted.

4.2.b Feilkoder

Mens maskinen er i funksjon vil det kunne oppstå enkelte feil eller uregelmessigheter som fører til stans i funksjonen. I dette tilfellet vises det feilkoder på kontrollpanelet.

• **P1** Fullt nedre brett.
  • Tøm det som beskrevet i avsnittet 4.2.a

• **F1** Rengjøring av filtrene.
  • Hver 250. funksjonstime for viftemotoren vises meldingen **F1**.
  Gå videre med å rengjøre filtrene (avsnitt 4.1.b - 4.1.c - 4.1.d) og tilbakestille timetelleren ved å holde tasten"**ON/OFF**" på apparatets kontrollpanel inne i 5 sekunder.

• **E1** Feil ved romtemperatursensor.
• **E2** Feil ved fordampertemperatursensor.
• **E3** Feil ved kondensatortemperatursensor
• **E4** Feil i kommunikasjonen med paneldisplayet.

I disse tilfellene:
a. koble apparatet fra strømforsyningen
b. vent i noen minutter
c. koble støpselet til stikkontakten.
d. start apparatet på nytt.

Hvis problemet vedvarer og feilkoden ikke slukkes må du koble fra strømforsyningen til apparatet og ta kontakt med et serviceverktsted.

5 - TEKNISKE DATA

For tekniske data se merkeplaten som er påført på produktet (Fig.2).

• Dimensjoner (L x H x B)	490 x 765 x 425 mm
• Temperaturgrenser for kjølefunksjon	17°C-35°C (62 F - 95 F)
• Temperaturgrenser for avfukterfunksjon	13°C-35°C (55 F - 95 F)
• Temperaturgrenser for oppvarmingsfunksjon (varmepumpe)	5°C-30°C (41 F - 86 F)
• Kjølegass	R290

6 - ELEKTRISK SKJEMA

Det elektriske skjemaet er vist i bilde 35.

OPTIONAL ***Dette symbolet indikerer at elementet er et tilbehør.***

7 - PROBLEMER OG MULIGE LØSNINGER

FUNKSJONSPROBLEMER	ÅRSAK	HVA MÅ MAN GJØRE?
Apparatet virker ikke	Ingen strøm Støpselet er ikke i	Vent Sett støpselet inn i stikkontakten
Apparatet slår seg ikke på	P1 Feilkode --- I KJØLEMODUS: Romtemperaturen er lavere enn den innstilte temperaturen	Brettet for oppsamling av vann er fullt. Slå av apparatet, tøm vannet ut fra oppsamlingsbrettet og sett deretter i gang apparatet igjen --- Still inn temperaturen på nytt
Apparatet fungerer bare i en kort periode	Den innstilte temperaturen ligger for nærme romtemperaturen --- Det er hindringer for innsug av utendørsluft	Senk den innstilte temperaturen --- Fjern hindringer Kontakt et serviceverksted
Apparatet kjøler ikke ned godt nok	Luftfiltrene er tette av støv, lo eller dyrehår --- Tømmeslangen er ikke koblet til eller den er blokkert --- Apparatet har et lavt kjølemiddelnivå --- Temperaturinnstillingen er for høy --- Vinduene og dørene i lokalet er åpne --- Rommet er for stort --- Det finnes varmekilder inne i rommet	Slå av apparatet og rengjør filtrene i henhold til instruksjonene --- Slå av apparatet, koble fra slangen, fjern eventuelle hindringer og koble til tømmeslangen --- Kontakt et serviceverksted, få apparatet inspisert og fyll opp med kjølemiddel --- Senk den innstilte temperaturen --- Forsikre deg om at alle vinduene og dørene er lukket --- Kontroller kjøleluften på nytt --- Fjern om mulig varmekildene
Apparatet er støyende og vibrerer for mye	Underlaget apparatet står på er ikke vatret --- Luftfiltrene er tette av støv, lo eller dyrehår	Plasser apparatet på en flat og jevn overflate --- Slå av apparatet og rengjør filtrene i henhold til instruksjonene
Apparatet gir fra seg en unormal lyd	Denne lyden forårsakes av strømmen av kjølemiddel inne i enheten	Det er normalt
Det kommer vann ut av luftkjøleren når den flyttes	Luftkjøleren helles eller ligger	Tøm ut vannet før flytting
I kjølemodus, nattmodus og automatisk modus er det ikke mulig å velge minimumshastighet	Romtemperaturen er for lav	Oppførselen til luftkjøleren er normal

Ikke forsøk å reparere apparatet på egenhånd.

Hvis problemet ikke er løst må du kontakte din lokale forhandler eller nærmeste serviceverksted. Gi detaljert informasjon om funksjonsproblemet og om apparatmodellen.

ÁLTALÁNOS TARTALOMJEGYZÉK



0 - FIGYELMEZTETÉSEK 2
0.1 - ÁLTALÁNOS INFORMÁCIÓK 2
0.2 - SZIMBÓLUMOK 1
0.2.1 - Szerkesztői piktogramok 2
0.3 - ÁLTALÁNOS FIGYELMEZTETÉSEK 3
0.4 - RENDELTETÉSSZERŰ HASZNÁLAT 5
0.6 - KOCKÁZATOS ZÓNÁK 5
0.6 - AZ R290 HŰTŐKÖZEGGEL KAPCSOLATOS FIGYELMEZTETÉSEK 6

1 - A BERENDEZÉS BEMUTATÁSA 11
1.1 - A MELLÉKELT ALKATRÉSZEK JEGYZÉKE 11
1.2 - A FŐBB ALKATRÉSZEK AZONOSÍTÁSA 11

2 - TELEPÍTÉS 12
2.1 - A BERENDEZÉS HASZNÁLATA 12
2.2 - FIGYELMEZTETÉSEK 12
2.3 - MOZGATHATÓ TELEPÍTÉS 12
2.4 - RÖGZÍTETT TELEPÍTÉS 13
2.5 - ELEKTROMOS CSATLAKOZÁS 13
2.6 - ÜRÍTÉS 13
2.6.a - Használat páramentesítőként 13
2.6.b - Használat hőszivattyúként (csak az erre előkészített modell esetében) 13

3 - A BERENDEZÉS HASZNÁLATA 14
3.1 - A KEZELŐFELÜLETEN LÁTHATÓ GOMBOK ÉS JELZÉSEK 14
3.2 - A TÁVIRÁNYÍTÓN TALÁLHATÓ GOMBOK 15
3.3 - A TÁVIRÁNYÍTÓ HASZNÁLATA 16
3.3.a - Az elemek behelyezése 16
3.3.b - Az elemek cseréje 16
3.3.c - A távirányító helyzete 16
3.4 - A BERENDEZÉS HASZNÁLATA 17
3.4.a - Előkészületek 17
3.4.b - A berendezés be- és kikapcsolása 17
3.5 - AUTO (Automatikus) MÓD 17
3.6 - HŰTÉS (COOL) MÓD 17
3.7 - TURBÓ HŰTÉS MÓD 18
3.8 - PÁRAMENTESÍTÉSI (DRY) MÓD 18
3.9 - VENTILÁTOR (FAN) MÓD 18
3.10 - FŰTÉS (HEAT) MÓD (csak hőszivattyús modellnél) 18
3.11 - TIMER MÓD 18
3.11.a - Programozott bekapcsolás 19
3.11.b - Programozott kikapcsolás 19
3.12 - EGYÉB FUNKCIÓK 19
3.12.a - SILENT (csendes) funkció 19
3.12.b - SLEEP funkció 19
3.12.c - FOLLOW ME funkció 20
3.12.d - Hőmérséklet mértékegység beállítása 20
3.12.e - A levegő irányának beállítása 20
3.12.f - Short Cut funkció 20
3.12.g - Auto Újraindítás 20
3.12.h - Wireless 20

4 - TISZTÍTÁS ÉS KARBANTARTÁS 21
4.1 - TISZTÍTÁS 21
4.1.a - A berendezés és a távirányító tisztítása 21
4.1.b - A légszűrők karbantartása 21
4.1.c - A légszűrő tisztítása 21
4.1.d - Beszívás oldali légszűrő tisztítása 22
4.1.e - Energiatakarékossági tanácsok 22
4.2 - KARBANTARTÁS 22
4.2.a Kondenzvíz leeresztése 22
4.2.b Hibakódok 23

5 - MŰSZAKI ADATOK 23

6 - KAPCSOLÁSI RAJZ 23

7 - ÜZEMZAVAROK ÉS LEHETSÉGES MEGOLDÁSOK 24

MAGYAR

ÁBRÁK
Az ábrák az útmutató első oldalain találhatók



0. - FIGYELMEZTETÉSEK

0.1. - ÁLTALÁNOS INFORMÁCIÓK

Először is szeretnénk megköszönni, hogy úgy döntött, hogy az általunk gyártott egyik berendezést vásárolta meg.

0.2. - SZIMBÓLUMOK

A következő fejezetben látható piktogramok lehetővé teszik, hogy gyorsan és egyértelműen hozzáférhetők legyenek azok az információk, amelyek a gép biztonságos körülmények közötti helyes használatához szükségesek.

0.2.1. - Szerkesztői piktogramok

	Azt jelzi, hogy ezt a dokumentumot figyelmesen el kell olvasni a berendezés üzembe helyezése és/vagy használata előtt.
	Jelzi, hogy a jelen dokumentumot minden karbantartási és/vagy tisztítási művelet előtt figyelmesen el kell olvasni.
	Jelzi, hogy a mellékelt kézikönyvek további információkat tartalmazhatnak.
	Jelzi, hogy információk találhatók a felhasználói kézikönyvben vagy a telepítési kézikönyvben.
	Azt jelzi, hogy a szervizszolgálat szakembereinek a berendezést a telepítési kézikönyvben foglaltaknak megfelelően kell kezelnie.
	Azt jelzi, hogy a berendezés gyúlékony hűtőközeggel működik. Ha a hűtőközeg kifolyik és külső gyújtóforrásnak van kitéve, tűzveszély áll fenn.
	Tájékoztatja az érintett személyzetet, hogy az ismertetett művelet, ha nem a biztonsági előírásoknak megfelelően végzik el, áramütés veszélyével jár.
	Tájékoztatja az érintett személyzetet, hogy az ismertetett művelet, ha nem a biztonsági előírásoknak megfelelően végzik el, fizikai sérülés veszélyével jár.
	Ez jelzi az érintett személyzet számára, hogy a leírt művelet, ha nem a biztonsági előírásoknak megfelelően kerül végrehajtásra, magas hőmérsékletű alkatrészekkel való érintkezés esetén égési veszélyt jelent.
	Az ezen szimbólummal bevezetett bekezdések nagyon fontos információkat és előírásokat tartalmaznak, különösen a biztonsággal kapcsolatban. A szabályok be nem tartása az alábbi következményekkel járhat: - veszély a kezelők biztonságára - a szerződéses garancia elvesztése - a gyártó felelősségének kizárása.
	Olyan műveleteket jelöl, amelyek végrehajtása szigorúan tilos.
	Figyelmezteti az érintett személyzetet, hogy a túlmelegedés elkerülése érdekében tilos letakarni a berendezést.

MAGYAR

0.3. - ÁLTALÁNOS FIGYELMEZTETÉSEK

AZ ALAPVETŐ BIZTONSÁGI INTÉZKEDÉSEKET MINDIG BE KELL TARTANI AZ ELEKTROMOS BERENDEZÉSEK HASZNÁLATAKOR A TŰZ, ÁRAMÜTÉS ÉS SZEMÉLYI SÉRÜLÉS VESZÉLYÉNEK CSÖKKENTÉSE ÉRDEKÉBEN, BELEÉRTVE A KÖVETKEZŐKET:



A kompresszor károsodásának megelőzése érdekében minden indítás 3 perccel késleltetve van az utolsó kikapcsoláshoz képest.



1. **A törvényi előírások értelmében bizalmas dokumentum, az OLIMPIA SPLENDID gyártó kifejezett engedélye nélkül a sokszorosítása vagy harmadik félnek történő továbbítása tilos. A gépeket a gyártó frissítheti, és ezért előfordulhat, hogy a gépek a bemutatottaktól eltérő részletekkel rendelkeznek, de ez nem befolyásolja a kézikönyv tartalmát.**



2. **Mielőtt bármilyen műveletet (telepítés, karbantartás, használat) végezne, figyelmesen olvassa el ezt a kézikönyvet, és pontosan kövesse az egyes fejezetekben leírtakat.**



3. **Őrizze meg gondosan a jelen kézikönyvet az esetleges későbbi használatra.**
4. **A csomagolás eltávolítása után ellenőrizze a berendezés épségét. A csomagolóanyagok potenciális veszélyforrást jelentenek, ezért a gyermekektől távol tartandók.**
5. **A GYÁRTÓ NEM VÁLLAL FELELŐSSÉGET A JELEN KÉZIKÖNYVBEN FOGLALT SZABÁLYOK BE NEM TARTÁSÁBÓL EREDŐ SZEMÉLYI SÉRÜLÉSEKÉRT VAGY ANYAGI KÁROKÉRT.**
6. **A gyártó fenntartja magának a jogot, hogy modelljeit bármikor módosítsa, de ez nincs kihatással a jelen kézikönyvben leírt alapvető jellemzőkre.**



7. **Az ehhez hasonló légkondicionáló karbantartása veszélyes lehet, mert ezekben a berendezésekben nyomás alatt lévő hűtőközeg és feszültség alatt lévő elektromos alkatrészek találhatók.**
   Ezért a szűrő tisztításán kívül minden karbantartási műveletet kizárólag szervizes szakemberrel szabad elvégeztetni.
8. **A jelen kézikönyvben szereplő figyelmeztetéseknek nem megfelelő telepítés és az előírt hőmérsékleti határértékeken kívüli használat a garancia érvényének megszűnésével jár.**
9. **A szűrők szokásos karbantartását, az általános külső tisztítást a felhasználó is elvégezheti, mivel ezek nem járnak bonyolult vagy veszélyes műveletekkel.**
10. **Az összeszerelés és a karbantartási műveletek során be kell tartani a jelen kézikönyvben és a berendezésre vagy a berendezésbe elhelyezett címkéken feltüntetett óvintézkedéseket, valamint követni kell a telepítés helyén érvényben lévő biztonsági előírásokat, és meg kell tenni a józan ész által javasolt óvintézkedéseket.**



11. **Az alkatrészek cseréjekor kizárólag csak eredeti OLIMPIA SPLENDID pótalkatrészek használhatók.**



12. **Ha a berendezést huzamosabb ideig nem használják, vagy senki nem tartózkodik a légkondicionált helyiségben, a balesetek elkerülése érdekében tanácsos a berendezést áramtalanítani.**



13. **Ne használjon folyékony vagy korrozív tisztítószereket a berendezés tisztításához, ne permetezzen vizet vagy más folyadékot a berendezésre, mert ezek károsíthatják a műanyag alkatrészeket, vagy akár áramütést is okozhatnak.**



14. **Ne nedvesítse be a berendezést és a távirányítót.**
    Rövidzárlatot vagy tüzet okozhat.



15. **Rendellenes működés (például: szokatlan zaj, kellemetlen szag, füst, rendellenes hőmérséklet-emelkedés, elektromos diszperzió stb.) esetén azonnal kapcsolja ki a berendezést, és húzza ki a dugaszt a konnektorból.**

Az esetleges javításokat kizárólag a gyártó által megbízott szervizközpontokkal végeztesse el, és mindig kérje az eredeti pótalkatrészek használatát. A fenti előírások megszegésével veszélyezteti a berendezés biztonságát.

16. Ne hagyja hosszú ideig működni a légkondicionálót, ha magas a páratartalom, és nyitva vannak az ajtók vagy ablakok.
    A nedvesség lecsapódhat és megnedvesítheti vagy károsíthatja a bútorokat.
17. Működés közben ne húzza ki a csatlakozót. Tűz vagy áramütés veszélye.
18. A berendezésre nehéz vagy forró tárgyakat elhelyezni tilos.
19. A berendezés elektromos hálózatra történő csatlakoztatása előtt ellenőrizze, hogy az adattáblán közölt adatok és hálózat adatai megegyeznek-e. A berendezést földelt konnektorba kell csatlakoztatni. Az adattábla (20) a berendezés valamelyik oldalán található (2. ábra).
20. A berendezést telepítse a gyártó utasításai szerint. A helytelen telepítés olyan személyi vagy állatoknak okozott sérüléseket és dologi károkat okozhat, amelyekért a gyártó nem vállal felelősséget.
21. Ha a berendezés csatlakozója nem illik a konnektorba, cseréltesse ki egy szakemberrel, ellenőrizze továbbá azt is, hogy a konnektor vezetékeinek keresztmetszete megfelel-e a berendezés teljesítményfelvételének. Konnektor átalakítók és hosszabbítók használata nem ajánlott, de ha erre mégis szükség van, akkor a használt átalakítóknak és hosszabbítóknak meg kell felelniük az érvényben lévő biztonsági előírásoknak, és az áramhordozó képességük (A) nem lehet kisebb, mint a berendezés maximális áramfelvétele.
22. A berendezés nem alkalmas külső időzítővel vagy különálló távvezérlő rendszerrel történő működtetésre.
23. A készüléket mindig csak függőleges helyzetben kell használni és szállítani.
24. A berendezés levegő beszívó és kifúvó rácsait lefedni tilos.
25. A levegő beszívó és kifújó rácsokba idegen tárgyakat tilos bedugni, mert ez áramütést vagy tüzet okozhat, illetve károsíthatja a berendezést.
26. A berendezés használata nem megengedett, ha:
    - a keze vizes vagy nedves;
    - mezítláb van.
27. A csatlakozó konnektorból történő kihúzásakor ne húzza a berendezés tápkábelét vagy magát a berendezést.
28. A berendezést ne használja közvetlen napfénynek kitett helyen vagy olyan hőforrások mint kályha, radiátor vagy más fűtőberendezések közelében (3. ábra).
29. Az egységet gázüzemű berendezések közelében használni tilos (3. ábra).
30. A berendezést mindig szintben lévő, sík és stabil felületre kell felállítani.
31. Legalább 30 cm-es szabad helyet kell hagyni a berendezés két oldalán, 20 cm-t a hátsó felén, míg a berendezés felett legalább 30 cm szabad térnek kell maradnia (1. ábra).
32. A berendezést ne tegye a konnektor közvetlen közelébe (4. ábra).
33. Biztosítani kell, hogy a konnektor mindig szabadon megközelíthető legyen, hogy vészhelyzet esetén könnyen ki lehessen húzni a csatlakozót a konnektorból.
34. A csatlakozóhoz nedves kézzel nyúlni tilos.
35. Ne hajlítsa meg túlságosan, ne tekerje meg, ne húzza meg és ne sértse meg semmilyen módon a tápkábelt.
36. A tápkábelt szőnyeg, takaró vagy kábelvezetők alatt vezetni tilos. A megbotlás veszélyének elkerülése érdekében a vezetéket mindig egy kevéssé forgalmas helyen kell elhelyezni.
37. Húzza ki a csatlakozót a konnektorból, ha a berendezés hosszabb ideig nincs használatban, vagy senki sem tartózkodik a lakásban.
38. A berendezés használata nem megengedett olyan helyiségekben, ahol a páratartalom nagyon magas (fürdő, konyha stb.).
39. A berendezést a szabadban vagy nedves felületeken használni tilos. Ügyeljen arra, hogy ne ömöljön folyadék a berendezésre. A berendezést csap vagy mosdó közelében használni tilos.
40. A berendezést vízbe vagy egyéb folyadékba meríteni tilos.

41. A berendezés tisztításához használjon nedves rongyot; súrolószereket vagy a felületet károsító anyagokat használni tilos. A szűrők tisztítását a vonatkozó fejezet ismerteti.
42. A túlmelegedést leggyakrabban a berendezésre lerakódott por és szennyeződések okozzák. Távolítsa el rendszeresen ezeket a lerakódásokat a rácsokról egy porszívó segítségével. A művelet megkezdése előtt húzza ki a berendezés csatlakozóját a konnektorból.
43. A berendezés használata nem megengedett olyan helyiségekben, ahol a hőingadozás jelentős, mert kondenzvíz képződhet a belsejében.
44. Az elektromágneses zavar elkerülése érdekében a berendezést más elektromos készülékektől (TV, rádió, számítógép, DVD lejátszó stb.) legalább 2 méteres távolságra kell elhelyezni (6. ábra).
45. A berendezés nem használható akkor, ha a helyiségben röviddel a használat előtt rovarirtó szereket porlasztottak, vagy a helyiségben meggyújtott füstölők, vegyszer gőzei vagy olajos maradványok vannak.
46. A berendezés csak megfelelően felszerelt szűrőkkel használható.
47. Az illetéktelen személyek által végzett szétszerelési, javítási vagy átalakítási műveletek súlyos károkat okozhatnak, és érvénytelenítik a garanciát.
48. Ha a berendezésen üzemzavar vagy hiba lépett fel, a tápvezeték vagy a csatlakozó megsérült, a berendezés leesett, vagy más módon sérült, tilos a használata. Kapcsolja ki a berendezést, húzza ki csatlakozót a konnektorból, és ellenőriztesse szervizes szakemberrel.
49. Ne szerelje szét, és ne módosítsa a berendezést.
50. A berendezés saját kezű javítása rendkívül veszélyes.
51. Ha a berendezést nem kívánja tovább használni, húzza ki a csatlakozót a konnektorból, és a tápkábel elvágásával tegye a berendezést üzemképtelenné. Tanácsos továbbá a berendezés potenciálisan veszélyes alkatrészeit veszélytelenné tenni, hogy az üzemképtelen berendezés ne jelenthessen veszélyt pl. a gyerekek számára, ha esetlegesen játszanak vele.
52. A jégmentesítéshez és a berendezés tisztításához a gyártó által ajánlottól eltérő eszközöket használni tilos.
53. A berendezés túlmelegedés ellen védő funkcióval is rendelkezik, amely védi a vezérlőt a túlmelegedéstől. Ha bekapcsol ez a védelem, húzza ki a csatlakozót a konnektorból, és várja meg, hogy a berendezés teljesen kihűljön (ez legalább 20-30 perc), majd dugja vissza a csatlakozót a konnektorba, és indítsa újra a berendezést. Ha a berendezést nem lehet újraindítani, húzza ki a csatlakozót a konnektorból, és forduljon a szervizszolgálathoz.
54. Átviteli frekvencia: 2412-2472 Mhz
    Maximális továbított teljesítmény: <20dBm
55. Ez a készülék csak olyan hálózathoz csatlakoztatható, amelynek impedanciája nem haladja meg a 0,363 Ω-ot. Szükség esetén kérdezze meg a hálózat üzemeltetőjét a rendszer impedanciájáról.
56. Kapcsolja ki a terméket, amikor nem használja.
57. A készülék konzolhoz való rögzítésével kapcsolatos információk a telepítési útmutatóban találhatók.
58. BIZTONSÁG: 3,15A/250VAC Lassú biztosíték.
59. A készülékhez csatlakozó csatornák nem tartalmazhatnak potenciális gyújtóforrást.

0.4. - RENDELTETÉSSZERŰ HASZNÁLAT

- A légkondicionáló berendezés kizárólag a levegő hűtésére, fűtésére* vagy páramentesítésére használható (az Ön választása szerint) azzal az egyetlen céllal, hogy a helyiség hőmérsékletét kényelmessé tegye.
- A berendezés kizárólag lakossági vagy azzal egyenértékű használatra alkalmas.
- A berendezés nem rendeltetésszerű használatáért és az ezek következtében fellépő személyeknek vagy állatoknak okozott sérülésekért és dologi károkért az OLIMPIA SPLENDID semmilyen felelősséget nem vállal.

0.5. - KOCKÁZATOS ZÓNÁK

- A légkondicionáló berendezéseket nem szabad gyúlékony gázokat, robbanásveszélyes gázokat tartalmazó környezetben, nagyon párás környezetben (mosodák, üvegházak stb.) felszerelni, vagy olyan helyiségben, ahol más, erős hőforrást termelő gépek találhatók, vagy sós víz vagy kénes víz forrása található.
- NE használjon gázt, benzint vagy más gyúlékony folyadékot a légkondicionáló berendezés közelében.
- Csak a mellékelt tartozékok használhatók (lásd az 1.1. fejezetet). A nem szabványos alkatrészek használata szivárgást, áramütést, tűzveszélyt, sérüléseket és dologi károkat okozhat.

Ezt a terméket csak az ebben a kézikönyvben megadott előírásoknak megfelelően szabad használni. A meghatározottaktól eltérő használat súlyos sérülést okozhat.
A GYÁRTÓ NEM VÁLLAL FELELŐSSÉGET A JELEN KÉZIKÖNYVBEN FOGLALT SZABÁLYOK BE NEM TARTÁSÁBÓL EREDŐ SZEMÉLYI SÉRÜLÉSEKÉRT VAGY ANYAGI KÁROKÉRT.

*** Csak a hőszivattyús modellek esetében**

0.6. - AZ R290 HŰTŐKÖZEGGEL KAPCSOLATOS FIGYELMEZTETÉSEK

1. A BERENDEZÉS (TŰZVESZÉLYESSÉGI SZEMPONTBÓL A3-AS BESOROLÁSÚ) R290 HŰTŐKÖZEGGEL MŰKÖDIK
2. A BERENDEZÉST EGY OLYAN JÓL SZELLŐZŐ HELYISÉGBEN KELL TÁROLNI, AMELYNEK MÉRETE MEGFELEL A BERENDEZÉS HASZNÁLATÁHOZ ELŐÍRTAKNAK.
3. A BERENDEZÉS KIZÁRÓLAG OLYAN HELYISÉGBEN TELEPÍTHETŐ, HASZNÁLHATÓ ÉS TÁROLHATÓ, AHOL A PADLÓ FELÜLETE MEGHALADJA A TÁBLÁZATBAN MEGADOTT MÉRETEKET.

Az R290 hűtőközeg mennyisége kg-ban (lásd a berendezésen elhelyezett adattáblát)	0,180	0,190	0,200	0,210	0,220	0,230	0,240	0,250	0,260
A használathoz és tároláshoz szükséges minimális helyiségméret (m^2)	9	10	10	11	11	12	12	12	13

4. A BERENDEZÉSBEN LÉVŐ R290 HŰTŐKÖZEG MENNYISÉGÉT A BERENDEZÉSRE ELHELYEZETT CÍMKE MUTATJA.
5. A BERENDEZÉST OLYAN HELYISÉGBEN SZABAD CSAK TÁROLNI, AHOL NINCSENEK FOLYAMATOS ÜZEMŰ GYÚJTÓFORRÁSOK (PÉLDÁUL: NYÍLT LÁNG, MŰKÖDŐ GÁZBERENDEZÉS VAGY MŰKÖDŐ ELEKTROMOS FŰTŐBERENDEZÉS FORRÓ FELÜLETEK).
6. Kilyukasztani vagy nyílt lángnak kitenni tilos.
7. Ne felejtse el, hogy a hűtőközeg szagtalan is lehet.
8. Az R290 hűtőközeg megfelel az uniós környezetvédelmi előírásoknak. A hűtőközeg kört annak bármely pontján tilos kilyukasztani.
9. Ne használjon semmilyen más eszközt a leolvasztási folyamat felgyorsítására vagy a tisztításhoz, mint amit a gyártó javasol.
10. A berendezés jégmentesítéséhez vagy tisztításához a gyártó által ajánlottól eltérő eszközök használata tilos.
11. Ha a berendezés telepítése, használata vagy tárolása olyan térben történik, amelyben nem biztosított a szellőzés, olyan helyiséget kell választani, amely úgy lett tervezve, hogy biztosítsa, a villamos fűtőberendezések, kályhák vagy más gyújtóforrások által okozott szivárgásból származó hűtőközeg ne rekedhessen meg.
12. Kövesse a gázokra vonatkozó nemzeti szabályozásokat.
13. Hagyja a szellőző nyílásokat szabadon.

14. A berendezés tárolásakor biztosítani kell a berendezés mechanikai sérülésekkel szembeni védelmét.

15. Bárkinek, aki a hűtőkörökön vagy azok belsejében beavatkozásokat végez, rendelkeznie kell egy olyan, a szakmai követelményrendszer által elismert tanúsítvánnyal, amely igazolja, hogy alkalmas a hűtőközegek biztonságos kezelésére.



16. A biztonsági berendezéseket is érintő műveleteket kizárólag erre szakosodott személyzet végezheti el. Az olyan karbantartási vagy javítási munkálatokat, amelyek egy másik szakember segítségét is szükségessé teszik, kizárólag egy a gyúlékony hűtőközegek használatában jártas személy felügyelete alatt szabad elvégezni.

- **Gondosan kövesse a légkondicionáló berendezés kezelésére, telepítésére, tisztítására és javítására vonatkozó utasításokat a károk és veszélyek elkerülése érdekében.A légkondicionáló berendezés belsejében gyúlékony hűtőközeg található.A légkondicionáló berendezés karbantartása vagy leselejtezése során az R290 hűtőközeget megfelelően vissza kell nyerni, és nem szabad közvetlenül a levegőbe kiengedni.**
- **A légkondicionáló berendezés közelében nem lehetnek nyílt lángok vagy olyan eszközök, például kapcsolók, amelyek szikrákat/elektromos íveket generálhatnak, ellenkező esetben meggyulladhat a használt gyúlékony hűtőközeg.**

17. A GYÚLÉKONY HŰTŐKÖZEGET TARTALMAZÓ BERENDEZÉS SZÁLLÍTÁSA
Lásd a szállításra vonatkozó előírásokat.

18. A BERENDEZÉSRE ELHELYEZETT SZIMBÓLUMOK
Lásd a helyi előírásokat.

19. A GYÚLÉKONY HŰTŐKÖZEGET TARTALMAZÓ BERENDEZÉS ÁRTALMATLANÍTÁSA
Lásd a vonatkozó nemzeti előírásokat.

20. A BERENDEZÉS/ESZKÖZÖK TÁROLÁSA
A berendezést a gyártó utasításai szerint kell tárolni.

21. A BECSOMAGOLT (NEM ÉRTÉKESÍTETT) BERENDEZÉS TÁROLÁSA
A csomagolásnak biztosítania kell, hogy a benne található berendezés mechanikai sérülése esetén se léphessen fel hűtőközeg-szivárgás. Az együttesen tárolható berendezés alkatrészek mennyiségét a helyi előírások szabályozzák. A gyártónak meg kell határoznia azokat a további lehetséges, folyamatos működést biztosító forrásokat, amelyekről ismert, hogy a használt hűtőközeg meggyulladását okozhatják. A készüléket úgy kell tárolni, hogy ne érjék mechanikai sérülések.



22. A KARBANTARTÁSSAL KAPCSOLATOS TUDNIVALÓK

a) A terület ellenőrzése
A gyúlékony hűtőközeget tartalmazó rendszereken végzett beavatkozások megkezdése előtt kötelező biztonsági ellenőrzéseket végezni, és ezek keretében meggyőződni arról, hogy a tűzveszély minimális. Tegye meg a következő óvintézkedéseket a hűtőközeget tartalmazó rendszeren még a használatot megelőzően végzett beavatkozások előtt.

b) Munkavégzés
A munkavégzés során biztosítani kell a megfelelő ellenőrzést, annak érdekében, hogy a gyúlékony gáz vagy gőz jelenléte okozta kockázatok a lehető legkisebbek legyenek.

c) A teljes munkaterület
A karbantartással megbízott személyzetnek, és a munkaterületen tartózkodó további dolgozóknak is ismerniük kell az elvégzett beavatkozások típusát. A szűk helyen történő munkavégzés kerülendő.

d) A hűtőközeg jelenlétének ellenőrzése
A területet a megfelelő hűtőközeg szivárgáskereső műszerrel mind a munkavégzés megkezdése előtt mind a munkálatok közben ellenőrizni kell, annak érdekében, hogy a kezelő tájékoztatást kapjon az esetlegesen tűzveszélyes légkör kialakulásáról. Ellenőrizni kell, hogy a szivárgáskereső műszer alkalmas-e a gyúlékony hűtőközegekkel történő használatra, vagyis szikramentes, megfelelően le van zárva, vagy kivitelezéséből adódóan biztonságos.

e) Tűzoltó készülékek jelenléte
Ha a légkondicionáló berendezésen vagy a hozzátartozó valamely alkatrészen magas hőmérsékleten végzett munkálatokra van szükség, gondoskodni kell a megfelelő tűzoltó eszközök jelenlétéről. A feltöltési terület közelében száraz porral vagy szén-dioxiddal oltó készüléket kell tartani.

f) Gyújtóforrások hiánya
Az a dolgozó, aki a hűtőrendszeren olyan munkálatokat végez, amelyek gyúlékony hűtőközeget tartalmazó vagy korábban ilyen közeggel töltött csővezetékeket érintenek, nem használhat gyújtóforrásokat oly módon, hogy az tűz- vagy robbanásveszélyes helyzeteket idézhessen elő. Minden lehetséges gyújtóforrást, így a dohányzást is, kellően távol kell tartani a telepítés, javítás, lefejtés és ártalmatlaní-

tás helyétől, mert a területen végzett műveletek során gyúlékony hűtőközeg kerülhet a környező térbe. A munkavégzés megkezdése előtt át kell vizsgálni a berendezés környékét gyúlékony anyagokat és tűzveszélyes helyzeteket keresve. Helyezzen el a dohányzást tiltó jelzéseket.

g) Jól szellőző terület
A rendszer elindítása vagy a magas hőmérsékleten végzett munkálatok megkezdése előtt gondoskodni kell arról, hogy a telepítés a szabadban legyen, illetve a területen biztosított legyen a megfelelő szellőzés. A megfelelő mértékű szellőzést a munkavégzés teljes idejére biztosítani kell. A szellőzés akkor megfelelő, ha biztonságosan eloszlatja az esetlegesen a levegőbe kerülő hűtőközeget, és lehetőleg a szabadba vezeti azt.

h) A hűtőberendezésen végzett ellenőrzések
Ha valamelyik elektromos alkatrészt ki kell cserélni, mindig olyan alkatrészt kell választani, amely megfelel a felhasználási célnak és a megadott műszaki követelményeknek. A karbantartásra és a műszaki segítségnyújtásra vonatkozó gyártói irányelveket mindenkor be kell tartani. Ha kétsége merül fel, vegye fel a kapcsolatot a gyártó szerviztechnikusával. A gyúlékony hűtőközegeket használó berendezéseken a következő ellenőrzéseket kell elvégezni: A tényleges hűtőközeg-töltet a hűtőközeget tartalmazó alkatrészek beépítésének helyiségméretének megfelelő; meg kell vizsgálni továbbá, hogy a szellőzőrendszer és a szellőző nyílások megfelelően működnek-e, és nincsenek-e lefedve; hűtőközeg-kör használata esetén pedig azt is ellenőrizni kell, hogy van-e hűtőközeg a másodlagos körben; és, hogy a gépen elhelyezett jelölés továbbra is látható és olvasható-e. Az olvashatatlanná vált jelzéseket és jelöléseket ki kell cserélni. Meg kell vizsgálni azt is, hogy a csővezetékek és a hűtő rendszer alkatrészei olyan helyzetbe lettek-e felszerelve, ahol nem áll fenn annak a lehetősége, hogy olyan anyaggal kerülnek kapcsolatba, amely elkorrodálja a hűtőközeget tartalmazó alkatrészeket. Ez alól azok az esetek képeznek kivételt, amelyekben az alkatrészek anyaguknál fogva ellenállóak a korrózióval szemben, vagy megfelelően védve vannak a korrózió ellen.

i) Az elektromos berendezéseken végzett ellenőrzések
Az elektromos berendezések javításának és karbantartásának a kezdeti biztonsági ellenőrzéseket és az alkatrészek átvizsgálását is magukban kell foglalnia. Ha a biztonságot veszélyeztető hiba lép fel, tilos a rendszert feszültség alá helyezni egészen addig, amíg a hibát el nem hárították. Műszakilag megfelelő ideiglenes megoldások alkalmazása megengedett abban az esetben, ha a hiba nem javítható ki azonnal, de a berendezést továbbra is üzemben kell tartani. Ezt továbbá jelezni kell a berendezés tulajdonosának is, hogy minden fél számára ismert legyen. A kezdeti biztonsági ellenőrzések a következőkből állnak: annak ellenőrzése, hogy a kondenzátor nincs-e feltöltődve. Ezt az ellenőrzést a szikraképződés szempontjából biztonságos feltételek mellett kell elvégezni. Ellenőrizni kell továbbá azt is, hogy az elektromos alkatrészek és a feszültség alatt lévő vezetékek nincsenek-e kitett helyzetben a rendszer feltöltése, visszaállítása vagy átmosása közben, valamint ellenőrizni kell a földelés folytonosságát is.

23. A LEZÁRT ALKATRÉSZEK JAVÍTÁSA

a) A lezárt alkatrészek javításának idejére (még a lezárt alkatrészek fedelének stb. eltávolítása előtt) minden áramforrást ki kell kötni abból a berendezésből, amelyen a munkálatokra sor kerül. Ha feltétlenül szükség van arra, hogy a berendezés áramellátása a munkálatok idejére is csatlakoztatva legyen, akkor a legveszélyesebb pontra egy folyamatosan üzemelő szivárgáskereső műszert kell elhelyezni, amely figyelmezteti a kezelőt az esetlegesen kialakuló veszélyhelyzetekre.

b) Ügyeljen fokozottan a következők betartására, annak érdekében, hogy az elektromos alkatrészeken végzett munkálatok közben a burkolatok ne sérüljenek olyan módon, amely megváltoztatja a biztonsági szintet. Ilyenek pl. a kábelek sérülései, a túl nagy számú csatlakozás, az eredetitől eltérő jellemzőkkel rendelkező csatlakozók, sérült tömítések, hibásan beszerelt tömszelencék stb. Ellenőrizze, hogy a berendezés biztonságosan lett-e beszerelve. Ellenőrizze, hogy a tömítések vagy tömítő elemek állapota biztosítja-e, hogy a tűzveszélyes légkör ne kerülhessen a burkolatokon belülre. Kizárólag a gyártó előírásainak megfelelő pótalkatrészek használhatók.

☞ A szilikontartalmú tömítőanyagok használata csökkentheti bizonyos szivárgáskereső berendezések hatékonyságát. A kivitelüknél fogva biztonságos alkatrészeket nem kell a munkálatok megkezdése előtt leválasztani az áramforrásról.

24. A KIVITELÜKNÉL FOGVA BIZTONSÁGOS ALKATRÉSZEK JAVÍTÁSA

Ne tegye ki a rendszert semmilyen induktív terhelésnek vagy állandó kapacitív terhelésnek anélkül, hogy ne ellenőrizné, hogy a feszültség és az áramerősség mértéke nem haladja-e meg a használt berendezésre megengedett értékeket. A kivitelüknél fogva biztonságos alkatrészek az egyetlenek, amelyek a munkavég-

zés idejére akkor is feszültség alatt maradhatnak, ha tűzveszélyes légkör van jelen. A vizsgáló rendszer áramerősségének meg kell felelnie a megadott értékeknek. Az alkatrészek cseréjéhez csak a gyártó által megadott pótalkatrészek használhatók. A megadottól eltérő alkatrészek használatakor egy esetleges szivárgás hatására a hűtőközeg meggyulladhat.

25. KÁBELEK
Ellenőrizze, hogy a kábelek nem kopottak-e, és nincsenek-e kitéve korróziónak, túlzott mértékű nyomásnak, rezgéseknek, éles széleknek vagy bármilyen más kedvezőtlen környezeti feltételnek. Az ellenőrzés közben vegye figyelembe az elöregedést vagy a kompresszor, ventilátor vagy más hasonló egységek által keltett folyamatos rezgések hatását is.

26. A TŰZVESZÉLYES HŰTŐKÖZEGEK ÉSZLELÉSE
A hűtőközeg esetleges szivárgásainak kereséséhez potenciális gyújtóforrásokat használni tilos. Gázforrasztót (vagy más nyílt lánggal működő keresőrendszert) használni tilos.

27. SZIVÁRGÁSKERESÉSI MÓDSZEREK
A tűzveszélyes hűtőközeggel üzemelő berendezések esetében az elfogadott szivárgáskeresési módszerek a következők: Használjon kifejezetten gyúlékony hűtőközegekhez tervezett mérőműszereket, bár előfordulhat, hogy ezek érzékenysége nem megfelelő, vagy, hogy szükség van ezek újrakalibrálására. (A szivárgáskereső műszert olyan térben kell kalibrálni, ahol nincs jelen hűtőközeg.) Győződjön meg arról, hogy a szivárgáskereső nem potenciális gyújtóforrás, és megfelelő a használt hűtőközeghez. A szivárgáskereső műszeren be kell állítani a hűtőközeg gyulladási koncentrációjának alsó határértékét (LFL), és a műszert használt hűtőközegnek és a kívánt gázkoncentrációnak (maximum 25%) megfelelően kell kalibrálni. A szivárgáskereső folyadékok a hűtőközegek többségével használhatók, de a klórtartalmú tisztítószerek kerülendők, mert reakcióba léphetnek a hűtőközeggel, és korrodálhatják a rézvezetékeket. MEGJEGYZÉS: szivárgás észlelésére szolgáló folyadékok például:
- buborék módszer
- fluoreszcens anyagok
Ha felmerül a szivárgás gyanúja, minden nyílt lángot el kell oltani vagy el kell távolítani. Ha olyan szivárgás lett bemérve, amelynek megszüntetése csak hegesztéssel lehetséges, a teljes hűtőközeg-mennyiséget le kell engedni a rendszerből, vagy (elzáró szelepek segítségével) el kell szigetelni a rendszer egy a szivárgástól távol eső részére. A hűtőközeg eltávolításához lásd az alábbi utasításokat.

28. ELTÁVOLÍTÁS ÉS KIÜRÍTÉS
A hűtőrendszeren végzett javításokhoz vagy bármilyen egyéb beavatkozásokhoz kövesse az ilyen rendszerek esetében bevett eljárásokat. Mindezek mellett fontos, hogy – mivel gyúlékony hűtőközegekről van szó – a lehető legmegbízhatóbb eljárásokat kövesse. Vegye figyelembe az alábbiakat:
- Fejtse le a hűtőközeget;
- Öblítse át a rendszert inert gázzal (opcionális az A2L esetében);
- Ürítse ki a rendszert (opcionális az A2L esetében);
- Öblítse át ismét inert gázzal (opcionális az A2L esetében);
- Nyissa ki a rendszert vágással vagy hegesztéssel.

A hűtőközeg-töltetet a megfelelő tartályokba gyűjtse össze. A rendszert OFN-nel (oxigénmentes nitrogénnel) kell tisztítani, hogy a készülék gyúlékony hűtőközeggel is biztonságosan használható legyen. Lehet, hogy ezt a műveletet többször meg kell ismételni. Ne használjon sűrített levegőt vagy oxigént ehhez a művelethez. Az öblítéshez a rendszer vákuumterét OFN-nel kell megtölteni, majd tovább kell tölteni, amíg el nem éri a munkanyomást, majd ki kell engedni az OFN-t a légkörbe, végül pedig a rendszert ismét vákuummállapotba kell hozni. Az utolsó oxigénmentes nitrogén (OFN) használatakor a rendszert légköri nyomásra kell vinni ahhoz, hogy használni lehessen. Győződjön meg arról, hogy a vákuumszivattyú kivezetése nem található potenciális gyújtóforrások közelében, és hogy a helyiség szellőzőrendszerrel rendelkezik.

29. TÖLTÉSI MŰVELETEK
A hagyományos töltési lépések betartása mellett a következő feltételeknek is teljesülniük kell.
Biztosítsa, hogy a berendezés feltöltése során ne keveredhessenek eltérő hűtőközegek, és a hűtőközegek ne szennyeződjenek. A lehető legrövidebb csöveket kell használni annak érdekében, hogy a bennük lévő hűtőközeg mennyisége a feltétlenül szükséges minimumra csökkenjen. A palackokat az utasításoknak megfelelően megfelelő helyzetben kell tárolni. A hűtőközeggel történő feltöltés megkezdése előtt ellenőrizni kell, hogy a hűtőrendszer földelése csatlakoztatva van-e. A feltöltés után a rendszert címkével kell ellátni (ha korábban még nem történt meg). Ügyelni kell arra, hogy ne töltse túl a hűtőrendszert. A rendszer feltöltésének megkezdése előtt ellenőrizze az oxigénmentes nitrogén (OFN) nyomását. A feltöltést követően még az üzembe helyezés előtt végezzen szivárgásvizsgálatot a rendszeren. Mielőtt a telepítés helyét elhagyná, a szivárgásvizsgálatot meg kell ismételni.

30. ÜZEMEN KÍVÜL HELYEZÉS

A műveletsor megkezdése előtt fontos, hogy a technikus megismerje a berendezés és az alkatrészeinek működését. Helyes gyakorlat a teljes hűtőközeg-mennyiség biztonságos lefejtésére. A művelet megkezdése előtt vegyen mintát az olajból és a hűtőközegből, ha a lefejtett hűtőközeg újból használata előtt szükség van az elemezésére. Fontos, hogy rendelkezésre álljon az áramforrás, még a lépéssor megkezdése előtt.

a) Ismerkedjen meg a berendezéssel és a működésével.
b) Szüntesse meg a rendszer áramellátását.
c) A műveletek megkezdése előtt ellenőrizze a következőket:
   - Ha a tartályok mozgatásához szükség van mechanikus mozgató berendezésekre, akkor ezek rendelkezésre állnak-e;
   - Minden egyéni védőeszköz a rendelkezésre áll, és megfelelően van használva;
   - A lefejtési folyamatot mindenkor egy hozzáértő személy felügyeli;
   - A lefejtéshez használt eszközök és tartályok szabványosak-e.
d) Ürítse ki a hűtőrendszert, ha lehetséges.
e) Ha a vákuum nem biztosítható, használjon egy gyűjtőcsövet, amellyel a hűtőközeg a rendszer több pontjáról is lefejthető.
f) Még a hűtőközeg lefejtése előtt ellenőrizze, hogy a tartály fel lett-e helyezve a mérlegre.
g) Indítsa el a hűtőközeg lefejtőt, és kövesse a gyártói utasításokat.
h) Ne töltse túl a tartályokat. (A feltöltési szint nem haladhatja meg a folyadékkal történő feltöltési szint 80 %-át).
i) A tartály maximális üzemi nyomását még ideiglenesen is tilos átlépni.
j) A tartályok helyes feltöltését és a műveletsor befejezését követően biztosítsa, hogy a tartályok és a használt eszközök a lehető legrövidebb időn belül el legyenek távolítva a telepítés helyéről, és az összes elzáró csap zárva legyen.
k) A lefejtett hűtőközeget nem szabad másik hűtőrendszerbe tölteni, hacsak nem lett előtte megtisztítva és ellenőrizve.

31. CÍMKÉZÉS

A berendezést címkékkel kell ellátni, amelyek jelzik, hogy a berendezés üzemen kívül lett helyezve, és nem tartalmaz hűtőközeget. A címkéket dátummal és aláírással kell ellátni. Ellenőrizze, hogy a berendezésen megtalálhatók-e azok a címkék, amelyek jelzik, hogy a belsejében tűzveszélyes hűtőgáz van.

32. LEFEJTÉS

Ha szükség van a hűtőközeg lefejtésére a rendszerből karbantartás vagy üzemen kívül helyezés céljából, tanácsos ezt mindig biztonságos feltételek között megtenni. A hűtőközeg tartályokba történő átfejtésekor ellenőrizze, hogy kizárólag a hűtőközeg tárolására alkalmas tartályokat használ-e. Ellenőrizze, hogy van-e elég tartály a teljes hűtőközeg-töltet tárolásához. A használandó tartályok kifejezetten a használt hűtőközeg összegyűjtésére lettek tervezve, és ennek megfelelően lettek felcímkézve (vagyis kifejezetten a lefejtett hűtőközeghez valók). A tartályokon tökéletesen működő lefúvató szelepnek és elzáró szelepnek is lennie kell. Az üres tartályokban vákuumot kell létrehozni, és lehetőség szerint a tartályokat a lefejtés előtt még le is kell hűteni. A lefejtéshez kizárólag a gyúlékony hűtőközegek lefejtésére tervezett és kifogástalanul működő eszközök használhatók, és ezek használati utasítását a munkálatok idejére elérhető közelségben kell tartani. Ha kétségei vannak, forduljon a gyártóhoz. Szükség van továbbá tökéletesen működő kalibrált mérlegekre is. A csöveket hermetikusan záró leválasztó csatlakozókkal kell ellátni, és ezeknek kifogástalan állapotban kell lenniük. Ellenőrizze a használat előtt, hogy a hűtőközeg lefejtő üzemképes állapotban van-e, megfelelően karban volt-e tartva, és a csatlakozó elektromos berendezések zárt házban vannak-e, így a használatuk egy esetleges szivárgás esetén is biztonságos marad-e. Ha kétsége merül fel, forduljon a gyártóhoz. Az erre a célra szolgáló tartályba lefejtett hűtőközeget át kell adni a forgalmazójának, és mellékelni kell hozzá a hulladékszállítási nyilatkozatot. A lefejtő berendezésekben illetve a tartályokban különböző hűtőközegeket keverni tilos. Ha a kompresszorokat ki kell szerelni, vagy le kell fejteni belőlük az olajat, győződjön meg arról, hogy a kompresszorok elfogadható szintre ki lettek-e ürítve, hogy ne maradjon gyúlékony hűtőközeg a kenőanyagban. Ezt a műveletet még azelőtt el kell végezni, hogy a kompresszort átadná a forgalmazójának. A folyamat felgyorsításához csak elektromos fűtőrendszerek használhatók a kompresszortesten. Az olaj lefejtésekor mindig ügyeljen a biztonságra.

33. A MUNKAVÁLLALÓK KÉPZETTSÉGE

A biztonságot érintő valamennyi munkafolyamatot kizárólag olyan szakmailag hozzáértő személyek végezhetik, akik jártasak az alábbi munkafolyamatokban:

– a hűtőkör megszakítása;
– lezárt alkatrészek felnyitása;
– szellőztetett burkolatok kinyitása.

1. - A BERENDEZÉS BEMUTATÁSA

1.1. - A MELLÉKELT ALKATRÉSZEK JEGYZÉKE (5. ábra)

A berendezés önálló kartondobozba van elhelyezve.
A csomagolás szállítása történhet kézzel (ilyenkor két személyre van szükség) vagy targoncával.

Tárolja a csomagokat külön, az egy csomagokat egymásra rakni tilos.

1. Levegő kifúvó flexibilis cső (hűtés és automatikus mód)
2. Berendezés oldali flexibilis cső végcsatlakozó
3. Flexibilis cső végcsatlakozó rögzített / tolóablak illesztő elemmel történő telepítéshez
4. ILLESZTŐ ELEM tolóablakkal / redőnnyel történő használathoz
5. Sarokösszekötő + csavarok az ablakba való rögzítéshez
6. Végcsatlakozó tolóablak illesztő elemhez / ablakhoz
7. Karima rögzített telepítéshez
8. Szigetelés a TOLÓABLAK ILLESZTŐ ELEM telepítéséhez
9. Szigetelés a TOLÓABLAK ILLESZTŐ ELEM telepítéséhez
10. Dübelek a rögzített telepítéshez szükséges karimához
11. Távirányító
12. Kondenzvíz elvezető cső (csak páramentesítés módban)
13. Kondenzvíz elvezető cső csatlakoztató végelem
14. Kézikönyv
15. Kiegészítő szűrők

1.2. - A FŐBB ALKATRÉSZEK AZONOSÍTÁSA (A. ábra)

21. Vezérlőpanel
22. Levegő kifúvó rács
23. Légterelő lemez
24. Infra távirányító vevő
25. Kerekek
26. Fogantyú
27. Légszűrő rács
27a. Légszűrő
28. Kondenzvíz leengedő sapka (páramentesítőként történő használathoz)
29. Levegő bemenet rács
30. Kivehető légszűrő
31. Csatlakozó tartó nyílás
32. Sapka a kondenzvíz eltávolításához (szállításhoz, karbantartáshoz vagy a túlzott mennyiségű víz leeresztéséhez)
33. Kábeltartó
34. Tápkábel
35. Kondenzvíz leengedő sapka (csak a hőszivattyús modellhez)
36. Levegő kifúvó rács

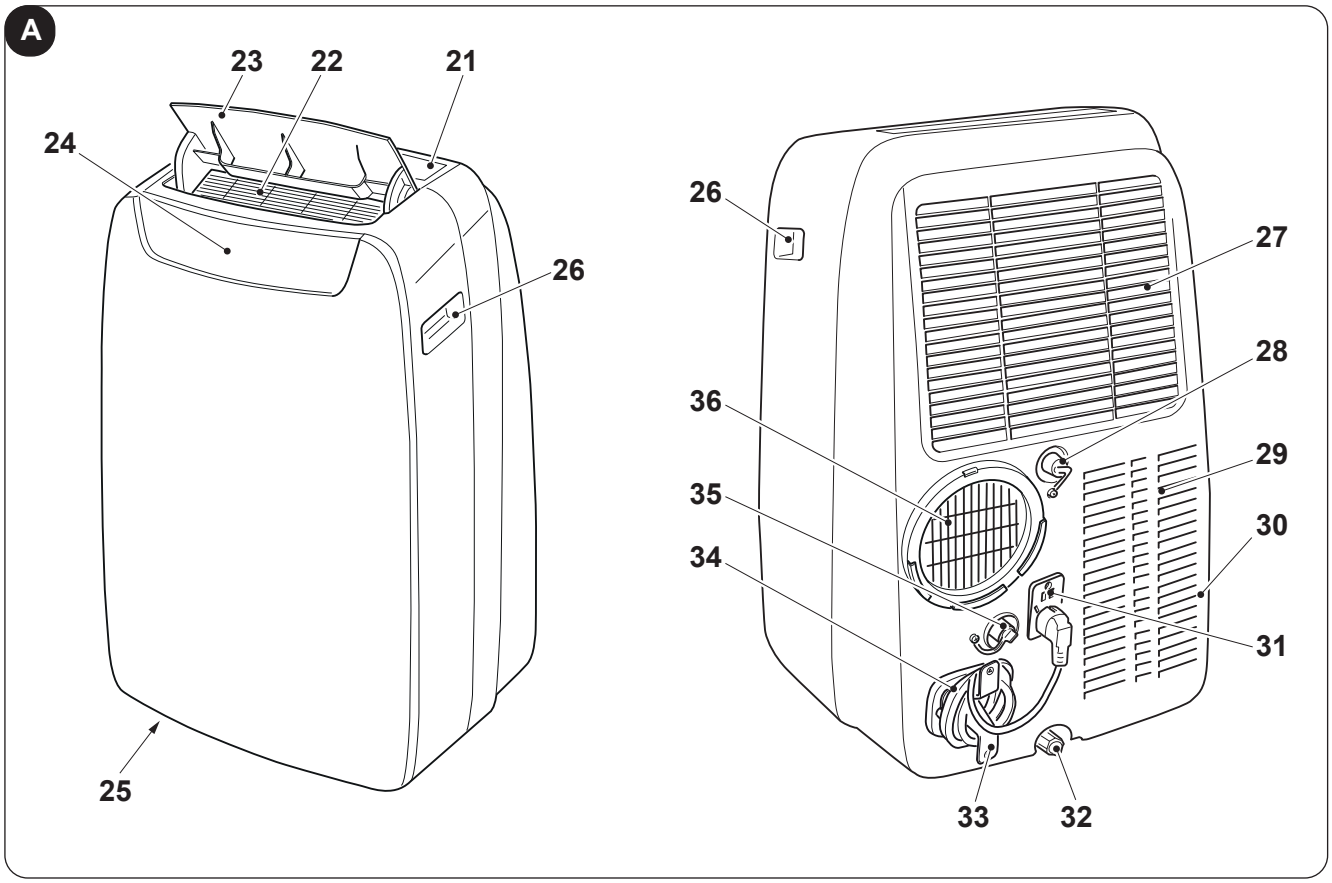

MAGYAR

2. - TELEPÍTÉS

2.1. - A BERENDEZÉS SZÁLLÍTÁSA

- ***A szállítás és mozgatás közben a berendezést álló helyzetben kell tartani.***
- ***Ha a szállításhoz a berendezés fektetett helyzetbe lett állítva, az újraindítás előtt legalább egy órát kell várni.***
- ***A berendezés mozgatása vagy szállítása előtt engedje le az összes kondenzvizet a berendezésből a 4.2.a bekezdésben bemutatott módon.***

FIGYELMEZTETÉS
A berendezés szállítása kényes padlón (pl. parkettán):

- ***Engedje le a berendezésből az összes kondenzvizet.***
- ***A berendezés mozgatása közben legyen nagyon körültekintő, mert a kerekek nyomot hagyhatnak a padlón. Bár a kerekek anyaga merev, és a kerek bolygósíthatók, a használat során károsodhatnak vagy összepiszkolódhatnak. Tanácsos ellenőrizni, hogy tiszták-e és szabadon mozognak-e.***

2.2. - FIGYELMEZTETÉSEK

A következőkben foglalt utasítások figyelmen kívül hagyásával károkat okozhat a berendezésben.

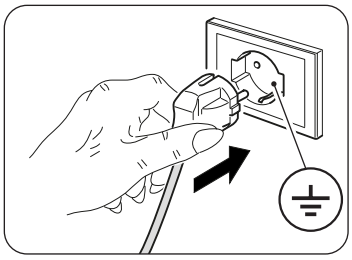

a. Telepítse a légkondicionálót sík, stabil, padlóburkolattal ellátott felületre.
b. A légkondicionáló csak földelt csatlakozókba csatlakoztatható.
c. Ellenőrizze, hogy a függönyök vagy egyéb tárgyak nem fedik-e le a szűrőket (7. ábra).
d. Biztosítsa, hogy meglegyen az előírt minimum 30 cm-es távolság a légkondicionáló és a szomszédos tárgyak között (1. ábra).
e. A berendezést mindig úgy kell üzembe helyezni, hogy a berendezésbe beáramló és az onnan kiáramló levegő ne ütközzön akadályba.
f. A légkondicionáló nem használható mosókonyhákban.
g. A légkondicionáló csak száraz helyiségekben telepíthető.
h. A légkondicionáló nem helyezhető üzembe veszélyes anyagok, gőzök vagy folyadékok jelenlétében.
i. Tisztítsa meg a légszűrőket hetente legalább egyszer.

2.3. - MOZGATHATÓ TELEPÍTÉS

A légkondicionáló telepítéséhez válasszon megfelelő környezetet. A berendezést értő napfény mértékét érdemes redőnnyel, függönnyel vagy reluxával csökkenteni, és az ajtókat és ablakokat csukva tartani.

a. Helyezze a légkondicionálót egy ablak vagy erkélyajtó elé.
b. Helyezze a berendezés oldali végelemet (2) a flexibilis csőre (1) a 8. ábrán látható módon.
c. Illessze a másik végelemet (3) a flexibilis cső (1) másik végére (8. ábra).
d. Csatlakoztassa a berendezés felőli végelemet (2) a levegő kimeneti csonkra (36) a 9. ábra szerint.
e. Helyezze el a végelemet (3) úgy, hogy a levegő a szabadba távozzon (10. ábra).
f. Ha a helyiségben (függőleges vagy vízszintes) tolóablak vagy redőny van, a „TOLÓABLAK ILLESZTŐ KÉSZLET” (4) segítségével a telepítés hatékonysága növelehtő.
A TOLÓABLAK ILLESZTŐ KÉSZLET telepítésének menetét a 11. és 12. ábra mutatja be.
g. Helyezze fel az öntapadós tömítést (8) (12. ábra).
h. Helyezze el a „TOLÓABLAK ILLESZTŐ KÉSZLETET” (4) és állítsa be (12. ábra).
i. Helyezze el a flexibilis csövet (1), és tegye rá a tömítést (9) (12. ábra).
l. Szükség esetén helyezze el a sarokösszekötőt (5) (12. ábra)

A csövet csak annyira tekerje le, amennyire erre szükség van, hogy a légterelőt a nyílászáró elemei rögzítsék.

2.4. - RÖGZÍTETT TELEPÍTÉS

A légkondicionáló telepítése történhet fix furatok kialakításával is az ablakon vagy a falon. Ne szereljen fel a légáramlást akadályozó védőrácsokat vagy ehhez hasonló elemeket. Az esetleges védőrácsoknak legalább 140 cm^2 összkeresztmetszetű felületen kell biztosítaniuk a légáramlást.

a. Helyezze a berendezés oldali végelemet (2) a flexibilis csőre (1) a 8. ábrán látható módon.
b. Vágjon az ablakba vagy a falba egy 127 mm-es lyukat 300 - 1200 mm-es magasságban (13. ábra).
c. Illessze be a végelemet (7) a falon vágott nyílásba, és jelölje ki a furatok helyét (14-a, 14-b ábra).
d. Vegye el a végelemet (7), és fúrja ki a 6 mm-es furatokat (14-c, 14-d ábra).
e. Helyezze be a mellékelt dübeleket (10) a furatokba (14-e ábra).
f. Illessze be a végelemet (7) a falon vágott nyílásba, és rögzítse a mellékelt csavarokkal (10) (14-f, 14-g ábra).
g. Csatlakoztassa a berendezés felőli végelemet (2) a levegő kimeneti csonkra (36) a 9. ábrán látható módon.
h. Csatlakoztassa a flexibilis cső másik végét (1) a végelemhez (7) (14-i ábra).
i. Amikor a berendezést nem használja, zárja a fedelet (7a) (14-h ábra).

2.5. - ELEKTROMOS CSATLAKOZÁS

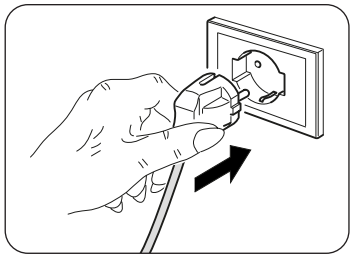

A berendezés csatlakozóval ellátott tápkábellel van felszerelve.
A légkondicionáló berendezés csatlakoztatása előtt győződjön meg a következőkről:

- A tápfeszültség és frekvencia értékek megfelelnek a berendezés adattábláján szereplő adatoknak.
- A tápvezeték megfelelően van földelve, és a légkondicionáló maximális áramfelvételének megfelelően van méretezve.
- A berendezést ellátó elektromos hálózatra megfelelő kétsarkú megszakítót kell beszerelni a vonatkozó nemzeti telepítési szabályoknak megfelelően.
- A berendezés áramellátása kizárólag a mellékelt csatlakozóval kompatibilis aljzaton keresztül történik.

FIGYELMEZTETÉS
A tápkábel bármilyen cseréjét kizárólag az Olimpia Splendid szervizszolgálata vagy az ő szakembereikhez hasonló képzettségű személyzet végezheti.

2.6. - ÜRÍTÉS

A berendezés használati feltételeitől függően szükség lehet a kondenzvíz elvezető cső csatlakoztatására.

2.6.a - Használat páramentesítőként

A berendezés helyes használatához járjon el a 29. és 32. ábrán bemutatottak szerint:
a. Vegye le a fedelet (28).
b. Illessze a mellékelt csövet (12) a csatlakozóra.

Ellenőrizze, hogy az elvezető cső (12) vége egy lefolyóba vagy egy edénybe csatlakozik-e. Ellenőrizze, hogy a cső (12) nincs-e eltömődve.

c. Szükség esetén csatlakoztassa a végelemet (13) a kondenzvíz elvezető csőhöz (12).

2.6.b - Használat hőszivattyúként
(csak az erre előkészített modell esetében)

A berendezés helyes használatához járjon el a 30. és 33. ábrán bemutatottak szerint:
a. Vegye le a fedelet (35).
b. Illessze a mellékelt csövet (12) a csatlakozóra.

Ellenőrizze, hogy az elvezető cső (12) vége egy lefolyóba vagy egy edénybe csatlakozik-e. Ellenőrizze, hogy a cső (12) nincs-e eltömődve.

c. Szükség esetén csatlakoztassa a végelemet (13) a kondenzvíz elvezető csőhöz (12).

3. - A BERENDEZÉS HASZNÁLATA

A légkondicionáló üzemmódjai mind a távirányítóval mind a vezérlőpanelről kiválaszthatók. A berendezésre szerelt hangjelző sípolással jelzi a kiválasztott funkció vételét.

3.1. - A KEZELŐFELÜLETEN LÁTHATÓ GOMBOK ÉS JELZÉSEK (B ábra)

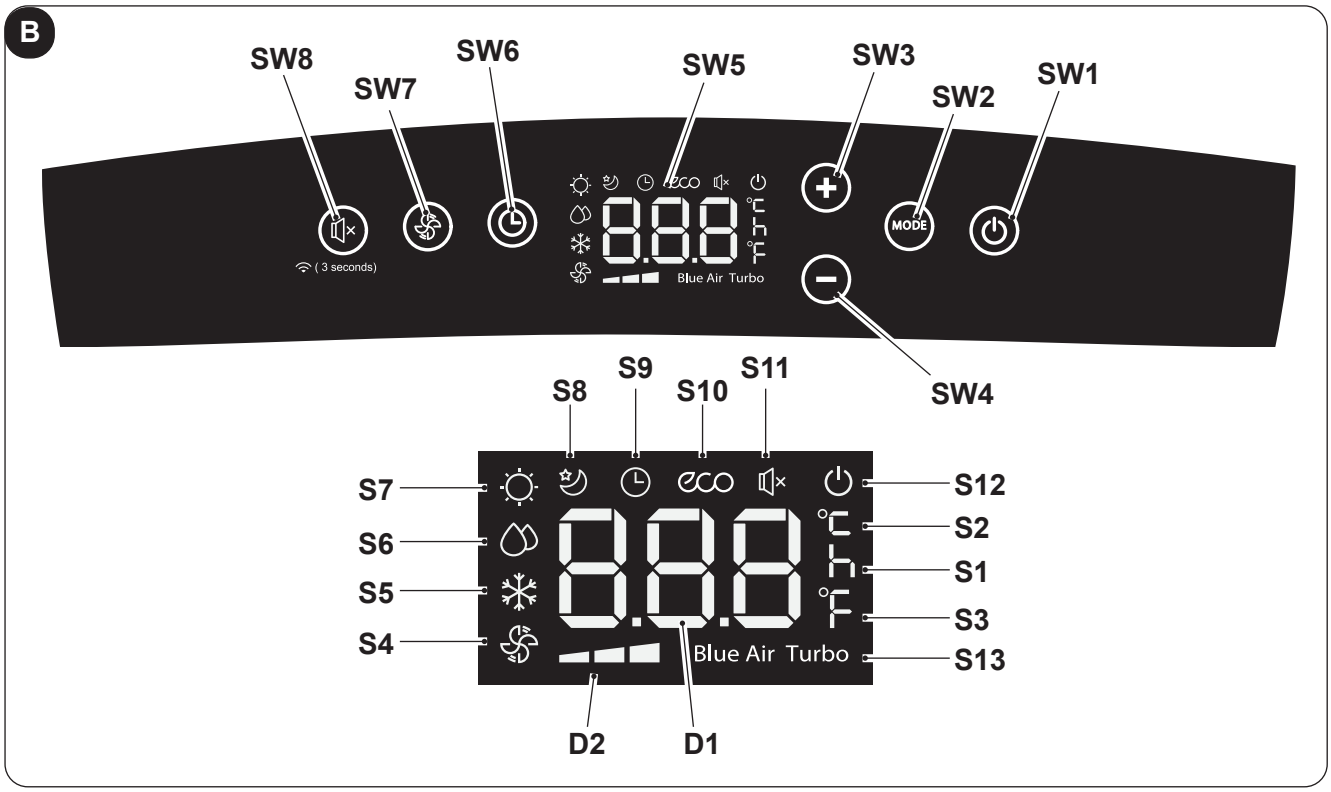

- **SW1**: BE / Készenléti mód;
- **SW2**: Az üzemmód kiválasztása
  ECO - Blue air (auto) =>
  => csak ventilátor =>
  => páramentesítés =>
  => fűtés
  (csak a hőszivattyús verzió esetében aktív) =>
  hűtés =>
  => turbó hűtés => ...
- **SW3**: Hőmérséklet / késleltetés növelése
- **SW4**: Hőmérséklet / késleltetés csökkentése
- **SW5**: Kijelző
- **SW6**: A berendezés bekapcsolási / kikapcsolási késleltetésének megerősítése / törlése
- **SW7**: A ventilátor sebességének beállítása
  Minimum sebesség => = > Közepes sebesség => = > Maximum sebesség => => Blue air (auto)
- **SW8**: „SILENT” (csendes) funkció / Wireless keresés kiválasztása
- **D1**: Beállított hőmérséklet / Timer
- **D2**: A ventilátorsebesség megjelenítése (lásd „SW7” pontot)

- **S1**: Időpont kijelző
- **S2**: Hőmérséklet kijelző °C
- **S3**: Hőmérséklet kijelző F
- **S4**: Csak ventilátor mód
- **S5**: Hűtés mód
- **S6**: Páramentesítési mód
- **S7**: Fűtés mód (csak a hőszivattyús modelleken elérhető funkció)
- **S8**: Sleep mód
- **S9**: Timer mód (programozott be- és kikapcsolás)
- **S10**: Automatikus mód (ECO)
- **S11**: „Csendes” funkció aktív
- **S12**: Feszültség alatt lévő berendezést jelez
- **S13**: Turbó funkció

3.2. - A TÁVIRÁNYÍTÓN TALÁLHATÓ GOMBOK (C ábra)

C

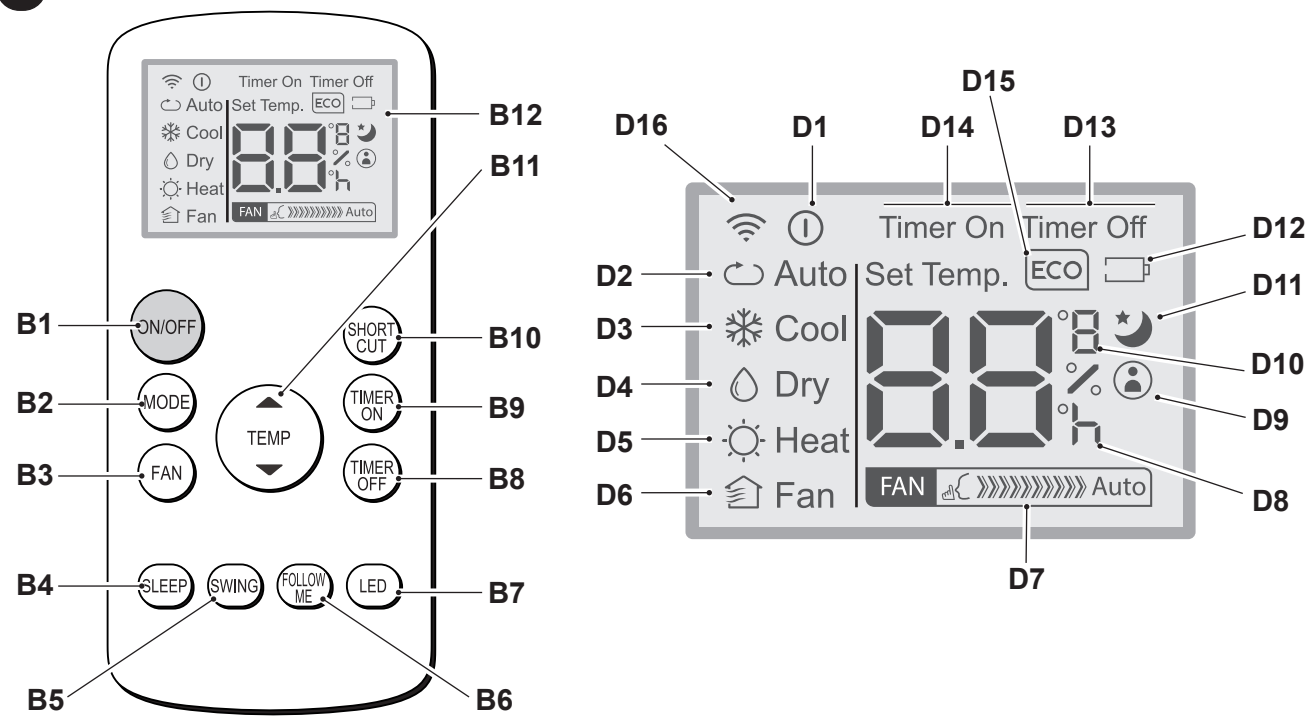

- **B1**: Be/ki kapcsoló: a berendezés be- és kikapcsolásához
  - (D1) jel világít: a berendezés működik
  - (D1) jel nem világít: berendezés készenléti módban
- **B2**: Az üzemmód kiválasztása
  AUTO (automatikus) ECO=>
  => hűtés=>
  => páramentesítés =>
  => fűtés (csak a hőszivattyús modellen elérhető funkció) =>
  => csak ventilátor => ...
- **B3**: A ventilátor sebességének beállítása
  Minimum sebesség FAN =>
  => Közepes sebesség FAN =>
  => Maximum sebesség FAN =>
  => Auto FAN Auto
- **B4**: SLEEP (BE/KI) mód aktiválása
- **B5**: LETILTVA
- **B6**: A FOLLOW ME funkció be- és kikapcsolása
- **B7**: A gép vezérlőpaneljének be- és kikapcsolása
- **B8**: A berendezés programozott kikapcsolásának beállítása
- **B9**: a berendezés programozott bekapcsolásának beállítása
- **B10**: Billentyűparancs (SHORT CUT)
- **B11**: A hőmérséklet növelése ▲
  A hőmérséklet csökkentése ▼
- **B12**: Kijelző

- **D1**: Jelzi, hogy a berendezés működik
- **D2**: Automatikus mód (ECO)
- **D3**: Hűtés (COOL) mód
- **D4**: Páramentesítési (DRY) mód
- **D5**: Fűtés mód (HEAT) (csak a hőszivattyús modellen elérhető funkció)
- **D6**: Csak ventilátor (FAN) mód
- **D7**: A ventilátorsebesség megjelenítése (lásd „B3” pontot)
- **D8**: A programozott be- és kikapcsolás időpontjának megjelenítése
- **D9**: A „FOLLOW ME” funkció működését jelzi
- **D10**: Hőmérséklet kijelző °C (F)
- **D11**: A „SLEEP” funkció működését jelzi
- **D12**: A távirányítóban lévő elem lemerülését jelzi
- **D13**: A „TIME OFF” funkció működését jelzi
- **D14**: A „TIME ON” funkció működését jelzi
- **D15**: A „ECO” funkció működését jelzi
- **D16**: Távirányító és a berendezés közötti adatátvitel jele

MAGYAR

3.3. - A TÁVIRÁNYÍTÓ HASZNÁLATA



A légkondicionálóhoz mellékelt távirányító az az eszköz, amely lehetővé teszi a berendezés kényelmesebb használatát.
Ez egy olyan eszköz, amelyet óvatosan kell kezelni, és különösen:

- Kerülje az átnedvesedést (nem szabad vízzel lemosni és az időjárásra hagyni).
- Akadályozza meg, hogy a földre zuhanjon vagy ne üsse meg.
- Kerülje a közvetlen napfény hatását.

- ***Ne használjon együtt régi és új elemeket vagy különböző márkájú elemeket.***
- ***Ne hagyja az elemeket a távirányítóban, ha a berendezést előre láthatólag legalább 2 hónapig nem használja.***

- ***A közvetlen napfény károsan befolyásolhatja az infravörös vevő működését.***
- ***A távirányító és a berendezés között nem lehetnek akadályok.***
- ***Ha a távirányítóból érkező jel más készülék működését zavarja, helyezze át a berendezést vagy vegye fel a kapcsolatot az ügyfélszolgálattal.***
- ***Az elektronikus és fénycsövek zavarhatják a távirányító és a légkondicionáló berendezés közötti átvitelt.***
- ***Vegye ki az elemeket, ha a távirányítót hosszabb ideig nem használja.***

3.3.a - Az elemek behelyezése

Az elemek helyes behelyezése:

a. Távolítsa el az elemtartó fedelét (15. ábra).
b. Helyezze be az elemeket az elemtartóba (15. ábra).

Szigorúan tartsa be az elemtartó alján feltüntetett polaritást.

c. Csukja be megfelelően az ajtót (18. ábra).

3.3.b - Az elemek cseréje

Az elemek cseréjének szükségességét a kijelzőn megjelenő ikon jelzi.

Használjon mindig új elemeket. A régi vagy más típusú elemek használata a távirányító meghibásodását okozhatja.

- A távirányító két (AAA típusú) 1,5 V-os alkáli szárazelemmel működik (15. ábra).

A lemerülést követően az elemeket ki kell cserélni, és a megfelelő gyűjtőhelyen kell leadni, vagy a helyi előírásoknak megfelelően kell ártalmatlanítani.

- Ha néhány hétig vagy tovább nem használja a távirányítót, vegye ki az elemeket.
  A kifolyó elemek károsíthatják a távirányítót.

Ne töltse újra, és ne szerelje szét az elemeket. Ne dobja az elemeket tűzbe. Kigyulladhatnak vagy felrobbanhatnak.

Ha az elemekből folyadék kerül a bőrére vagy a ruhájára, alaposan mossa le tiszta vízzel. Ne használja a távirányítót szivárgó elemekkel. Az akkumulátorokban található vegyszerek égési sérüléseket vagy egyéb egészségügyi kockázatokat okozhatnak.

3.3.c - A távirányító helyzete

- Tartsa a távirányítót olyan helyzetben, ahonnan a jel elérheti a berendezés vevőjét (24) (maximális távolság kb. 8 méter - teli elemekkel)(28. ábra). A távirányító és a berendezés között lévő akadályok (bútorok, függönyök, falak stb.) jelenléte csökkenti a távirányító hatótávolságát.

MAGYAR

3.4. - A BERENDEZÉS HASZNÁLATA

A berendezés használatához tegye a következőket.

A kompresszor károsodásának megelőzése érdekében minden indítás 3 perccel késleltetve van az utolsó kikapcsoláshoz képest.

3.4.a - Előkészületek

- ***Helyezze a berendezést stabil, egyenes felületre a faltól vagy bármilyen más tárgytól legalább 20-30 cm-es távolságra, hogy a berendezés megfelelő levegőellátása biztosított legyen (1. ábra). Válasszon vízálló felületet, mert a berendezésből esetlegesen kifolyó víz károsíthatja a bútorokat vagy a padlót.***
- ***Ne helyezze a berendezést közvetlenül a szőnyegre, törülközőre, takaróra vagy más nedvszívó anyagra.***
- ***Dugja be a dugaszt a konnektorba. A berendezés egy sípoló hangot hallat, és a kijelzőn megjelenik a ⏻ ikon és a helyiség levegőjének °C-ban megadott hőmérséklete.***

A berendezés elektromos hálózatra történő csatlakoztatása előtt ellenőrizze, hogy az adattáblán közölt adatok és hálózat adatai megegyeznek-e.

3.4.b - A berendezés be- és kikapcsolása

a. A berendezés bekapcsolásához nyomja meg a távirányítón található „**BE/KI**" kapcsolót vagy a vezérlőpanel ⏻ gombját.

b. A berendezés bekapcsolását egy sípolás jelzi, és a légterelő lemez (23) felemelkedik.

c. A kezelőfelületen kigyullad a ⏻ ikon.

d. Ha a berendezést a távirányító használatával kapcsolta be, a távirányító kijelzőjén megjelenik a ⏻ ikon.

e. Ha a berendezést előre láthatólag hosszabb ideig nem használja majd, vissza kell állítani (reset). Ehhez húzza ki a csatlakozót a konnektorból, várjon 5-10 másodpercet, majd csatlakoztassa ismét. Ekkor egy sípoló hang jelzi, hogy a berendezés használatra kész.

3.5. - AUTO (Automatikus) MÓD

a. Ennek a módnak a kiválasztásakor a berendezés automatikusan aktiválja a szobahőmérsékletnek és a beállított hőmérsékletnek megfelelő módot: HŰTÉS, FŰTÉS (csak a hőszivattyús modelleken) vagy VENTILÁTOR módot. A berendezés folyamatosan ellenőrzi a szobahőmérsékletet, így biztosítva a megfelelő komfortérzetet a helyiségben.

b. Az üzemmód kiválasztása a (vezérlőpanel vagy a távirányító) „**MODE**" gombjának egyszeri vagy többszöri megnyomásával történik. Nyomja meg a gombot addig, amíg az **ECO** és **Blue Air** ikon meg nem jelenik a vezérlőpanel kijelzőjén illetve az **Auto** ikon látható nem lesz a távirányítón.

c. **AUTO** módban nincs lehetőség a ventilátor sebességének kiválasztására.

3.6. - HŰTÉS (COOL) MÓD

a. Ennek az üzemmódnak a kiválasztásakor a berendezés párátlanítja, és lehűti a helyiséget.
Ez a mód a távirántón vagy a vezérlőpanelen lévő „**MODE**" gomb megnyomásával választható ki. Nyomja meg a gombot többször egymás után addig, amíg a kijelzőn meg nem jelenik a funkcióhoz tartozó ❄ ikon.

b. Ebben a módban a ventilátor mindig be van kapcsolva, és a sebessége a távirántón lévő „**FAN**" vagy a vezérlőpanelen lévő ⟳ gomb megnyomásával állítható be.
A ventilátor sebességét a kijelző a „3.1." (SW7-es pont) és a „3.2." (B3-as pont) fejezetekben bemutatottak szerint jeleníti meg.

c. A hőmérséklet alapérték 17°C és 30°C (62 F és 86 F) között 1°C-os lépésekkel állítható be a vezérlőpanel **+/-** gombjaival vagy a távirányító ▲ ▼ gombjaival.

d. Az üzemmód aktiválása után némi idő (max. három perc) elteltével a kompresszor elindul, és a berendezés megkezdi a hideg levegő szállítását.

3.7. - TURBÓ HŰTÉS MÓD

- **Ez az üzemmód csak a vezérlőpanelről kapcsolható be.**

a. A mód kiválasztásához nyomja meg egymás után többször a vezérlőpanel „**MODE**" gombját egészen addig, amíg a kijelzőn meg nem jelenik a ❄ és a „**Turbó**" ikon.

b. A funkció kiválasztásakor a berendezés automatikusan hűtés módba kapcsol, a beállított sebesség 17°C lesz, és a ventilátor a maximális sebességen üzemel, hogy a hőmérséklet a lehető leggyorsabban elérje a beállított értéket.

b. Ebben a módban nincs lehetőség a ventilátor sebességének kiválasztására, vagy a hőmérséklet beállítására.

d. A funkció kikapcsolásához nyomja meg a vezérlőpanel „**MODE**" gombját, vagy kapcsolja ki a berendezést.

3.8. - PÁRAMENTESÍTÉSI (DRY) MÓD

a. Ezzel az üzemmóddal történik a helyiség páramentesítése.
Ez a mód a távirányítón vagy a vezérlőpanelen lévő „**MODE**" gomb megnyomásával választható ki. Nyomja meg a gombot többször egymás után addig, amíg meg nem jelenik a funkcióhoz tartozó ikon:

- a vezérlőpanelen - a távirányító kijelzőjén.

b. **DRY** módban nincs lehetőség a ventilátor sebességének kiválasztására, vagy a hőmérséklet beállítására. A ventilátor motorja alacsony sebességfokozaton működik.

c. A jobb páramentesítési hatékonyság érdekében tartsa az ajtókat és az ablakokat zárva.
Ne vezesse ki levegő kivezető csövet az ablakon.

d. Csatlakoztassa a kondenzvíz elvezető csövet (2.6.a fejezet)

3.9. - VENTILÁTOR (FAN) MÓD

a. Ebben a módban a berendezés csak keringteti a levegőt, de nincs hatással a helyiség levegőjének hőmérsékletére vagy páratartalmára.

b. Ez a mód a távirányítón vagy a vezérlőpanelen lévő „**MODE**" gomb megnyomásával választható ki. Nyomja meg a gombot többször egymás után addig, amíg a vezérlőpanel vagy a távirányító kijelzőjén meg nem jelenik a funkcióhoz tartozó ikon.

- ikon a vezérlőpanelen - ikon a távirányító kijelzőjén

c. Ebben a módban a ventilátor mindig be van kapcsolva, és a sebessége a távirányítón lévő „**FAN**" vagy a vezérlőpanelen lévő gomb megnyomásával állítható be.

d. A ventilátor sebességét a kijelző a „3.1." (SW7-es pont) és a „3.2." (D7-es pont) fejezetekben bemutatottak szerint jeleníti meg.

3.10. - FŰTÉS (HEAT) MÓD

(csak hőszivattyús modelleknél)

a. Ebben az üzemmódban a berendezés fűti a helyiséget.

b. Ez a mód a távirányítón vagy a vezérlőpanelen lévő „**MODE**" gomb megnyomásával választható ki. Nyomja meg a gombot többször egymás után addig, amíg a kijelzőn meg nem jelenik a funkcióhoz tartozó ☼ ikon.

c. Ebben a módban a ventilátor mindig be van kapcsolva, és a sebessége a távirányítón lévő „**FAN**" vagy a vezérlőpanelen lévő gomb megnyomásával állítható be.
A ventilátor sebességét a kijelző a „3.1." (SW7-es pont) és a „3.2." (D7-es pont) fejezetekben bemutatottak szerint jeleníti meg.

d. A hőmérséklet alapérték 17°C és 30°C (62 F és 86 F) között 1°C-os lépésekkel állítható be a vezérlőpanel **+/-** gombjaival vagy a távirányító ▲ ▼ gombjaival.

e. Az üzemmód aktiválása után némi idő (max. három perc) elteltével a hőszivattyú elindul, és a berendezés megkezdi a meleg levegő szállítását.

f. Csatlakoztassa a kondenzvíz elvezető csövet (2.6.b fejezet)

3.11. - TIMER MÓD

a. Ebben az üzemmódban lehet beprogramozni a berendezés be- és kikapcsolását.

b. A késleltetési idő mind a távirányítón mind a vezérlőpanelen beállítható, aktiválható vagy törölhető.

3.11.a - Programozott bekapcsolás

a. A berendezés készenléti módjában:

- A vezérlőpanelen:
  - nyomja meg a ⏲ gombot, és állítsa be a bekapcsolás késleltetési idejét a +/- gombokkal.
  - A funkció aktiválásához nyomja meg a ⏲ gombot, vagy várjon kb. 5 másodpercet, hogy a kijelzőn megjelenített időtartam ne villogjon tovább (a kijelzőn ismét a szobahőmérséklet jelenik meg).

    Az ikon 🕒 megjelenik.
- A távvezérlőn:
  - nyomja meg a „**TIMER ON**” gombot a funkció megnyitásához, majd nyomja meg ismét többször egymás után a „**TIMER ON**” gombot a bekapcsolás késleltetési idejének beállításához.
  - Irányítsa a távirányítót a berendezésre; egy sípoló hang megerősíti a funkció bekapcsolását.
  - A vezérlőpanel 🕒 ikonja megjelenik, és a „**Timer On**” jelzés lesz látható a távirányító kijelzőjén.

b. A beállított időtartam letelte után a berendezés ugyanazokkal a (mód, hőmérséklet és ventilátor sebesség) beállításokkal kapcsol be, mint amelyekkel a kikapcsolás pillanatában működött.

c. Az időtartam 10 órát nem meghaladó érték esetében 30 perces lépésekkel, míg 10 és 24 óra közötti időtartam esetén 60 perces lépésekkel állítható be.

d. A programozott bekapcsolási funkció a berendezés bekapcsolásával vagy az időzítő „**0.0h**” értékre történő beállításával törölhető.

3.11.b - Programozott kikapcsolás

a. Állítsa be a késleltetett kikapcsolási időt a működő berendezésen.

- A vezérlőpanelen:
  - nyomja meg a ⏲ gombot, és állítsa be a kikapcsolás késleltetési idejét a +/- gombokkal.
  - A funkció aktiválásához nyomja meg a ⏲ gombot, vagy várjon kb. 5 másodpercet, hogy a kijelzőn megjelenített időtartam ne villogjon tovább (a kijelzőn ismét a szobahőmérséklet jelenik meg).

    Az ikon 🕒 megjelenik.
- A távvezérlőn:
  - nyomja meg a „**TIMER Off**” gombot a funkció megnyitásához, majd nyomja meg ismét többször egymás után a „**TIMER Off**” gombot a kikapcsolás késleltetési idejének beállításához.
  - Irányítsa a távirányítót a berendezésre; egy sípoló hang megerősíti a funkció bekapcsolását.
  - A vezérlőpanel 🕒 ikonja megjelenik, és a „**Timer Off**” jelzés lesz látható a távirányító kijelzőjén.

b. A beállított időtartam letelte után a berendezés kikapcsol.

c. Az időtartam 10 órát nem meghaladó érték esetében 30 perces lépésekkel, míg 10 és 24 óra közötti időtartam esetén 60 perces lépésekkel állítható be.

d. A programozott kikapcsolási funkció a berendezés kikapcsolásával vagy az időzítő „**0.0h**” értékre történő beállításával törölhető.

3.12. - EGYÉB FUNKCIÓK

3.12.a - SILENT (csendes) funkció

- **Ez az üzemmód csak a vezérlőpanelről kapcsolható be.**

a. A berendezés működése közben nyomja meg az SW8-as (hangszórót ábrázoló) gombot, és megjelenik a hangszóró ikonja. A berendezés automatikusan minimum sebességre kapcsol.

b. A funkció kikapcsolásához nyomja meg ismét a gombot.

3.12.b- SLEEP funkció

- **Ez a funkció csak a távirányítóról kapcsolható be.**
- **A funkció páramentesítési (DRY) módban és csak ventilátor (FAN) módban le van tiltva.**

a. A berendezés működése közben nyomja meg a távirányító „**SLEEP**” gombját.

A vezérlőpanel és a távirányító kijelzőjén megjelenik a 🌙 ikon.

A berendezés hűtés módban 1°C -kal (1 vagy 2 F-tal) csökkenti, illetve fűtés módban 1°C-kal növeli a hőmérsékletet 30 percre.

b. Ezután a berendezés hűtés módban 1°C -kal (1 vagy 2 F-tal) csökkenti, illetve fűtés módban 1°C-kal növeli a hőmérsékletet még további 30 percre.

c. Ezt a hőmérséklet beállítást 7 óráig tartja, majd visszatér az eredetileg beállított hőmérsékletre. Ez idő letelte után a berendezés ismét az eredeti beállítások szerint működik tovább.

d. A funkció megszakításához nyomja meg a távirányító „**SLEEP**" gombját. Ekkor a vezérlőpanel és a távirányító kijelzőjéről eltűnik a funkcióhoz tartozó ikon.

3.12.c - FOLLOW ME funkció

- **Ez a funkció csak a távirányítóról kapcsolható be.**
- **A funkció páramentesítési (DRY) módban és csak ventilátor (FAN) módban le van tiltva.**

Ebben a funkcióban a távirányító termosztátként működik.

a. A berendezés működése közben nyomja meg a távirányító „**FOLLOW ME**" gombját.

b. Vigye a távirányítót a helyiség olyan pontjába, amely a berendezéstől távol esik (a megengedett legnagyobb távolság 7-8 méter), és fordítsa a távirányítót a berendezés felé. Ügyeljen arra, hogy ne legyenek akadályok a berendezés és a távirányító között.

c. Állítsa be a távirányítón a kívánt hőmérsékletet; a berendezés addig működik, amíg a helyiség hőmérséklete azon a ponton, ahol a távirányító található, el nem éri a beállított értéket.

d. A távirányító jelet küld a berendezésnek, és, ha legfeljebb 7 percen belül nem kap választ, a funkció kikapcsol.

a. A funkció kikapcsolásához nyomja meg a távirányító „**FOLLOW ME**" gombját, vagy kapcsolja ki a berendezést.

3.12.d - Hőmérséklet mértékegység beállítása

A megjelenített és beállított szobahőmérséklet mértékegysége °**C** (Celsius) vagy **F** (Fahrenheit) fok közül szabadon beállítható.

A következőképpen járjon el:

- Nyomja meg egyszerre a **vezérlőpanel +** és **-** gombját kb. három másodpercre. A vezérlőpanel kijelzőjén megjelenik a kívánt mértékegység.
- Tartsa lenyomva a **távirányító** középső **TEMP** gombját kb. 3 másodpercig. A távirányító kijelzőjén megjelenik a kívánt mértékegység.

A mértékegység beállítását mind a vezérlőpanelen mind a távirányítón el kell végezni.

3.12.e - A levegő irányának beállítása

- **Ez a funkció csak a távirányítóról kapcsolható be.**

a. A berendezés bekapcsolásakor a légterelő lemez (23) teljesen nyitott állásba áll.

b. A távirányítón található „**SWING**" gomb megnyomásakor a légterelő lemez automatikus mozgást végez.

c. A légterelő lemez egy adott helyzetben történő megállításához nyomja meg ismét a „**SWING**" gombot. A folyamatos mozgás újraindításához nyomja meg újra a gombot.

3.12.f - Short Cut funkció

- **Ez a funkció csak a távirányítóról kapcsolható be.**

a. Ha a berendezés tetszőleges üzemmódjában megnyomja a távirányító „**SHORT CUT**" gombját, a berendezés „**AUTO**" módba kapcsol, és a beállított hőmérséklet 26°C (80 F) lesz.

3.12.g - Auto Újraindítás

a. Ha a berendezés áramkimaradás miatt kikapcsol, az áramellátás helyreállításakor a berendezés működése is automatikusan visszakapcsol, és a korábbi beállítások szerint működik tovább.

3.12.h - Wireless

a. Az Sw8-as gomb kb. 3 másodperc hosszú lenyomásakor bekapcsol a „Wireless" funkció, és a kijelzőn megjelenik az „**AP**" felirat, amíg a berendezés a csatlakoztatásra vár.

A Wireless hálózat csatlakoztatásához és az alkalmazás használatához olvassa el a mellékelt Wireless használati útmutatót.

4. - TISZTÍTÁS ÉS KARBANTARTÁS

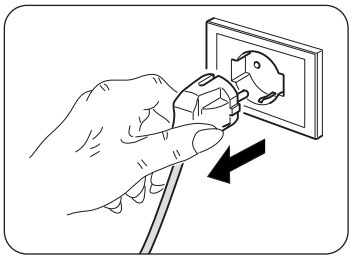

A karbantartási vagy tisztítási műveletek megkezdése előtt mindig ellenőrizze, hogy kihúzta-e a berendezés hálózati csatlakozóját.

A légszűrő eltávolításakor ne érintse meg a berendezés fém részeit. Az éles szélek sérüléseket okozhatnak.

A légkondicionáló berendezés belsejének tisztításához vizet használni tilos. A víz tönkreteheti a szigetelést, ami áramütés veszélyét okozhatja.

4.1. - TISZTÍTÁS

4.1.a - A berendezés és a távirányító tisztítása

a. Használjon száraz ruhát a berendezés és a távirányító tisztításához.
b. Ha a berendezés nagyon szennyezett, használjon a tisztításhoz hideg vízzel megnedvesített ruhát.

Ne használjon vegyszeres vagy antisztatikus kendőt a berendezés tisztításához.

Ne használjon benzint, hígítót, polírozó pasztát vagy hasonló oldószereket. Ezek a termékek a műanyag felület repedését vagy deformálódását okozhatják.

4.1.b - A légszűrők karbantartása

A szűrőrendszer egy szűrőhálóból (34. ábra, 27a tétel) és számos tetszés szerint használható kiegészítő szűrőből (34. ábra, 15. tétel) áll.
A hatékony belső levegőszűrés és a légkondicionáló berendezés megfelelő működése érdekében elengedhetetlen a légszűrők rendszeres tisztítása.

A kiegészítő szűrőket kb. 500 üzemóránként kell kicserélni. A szűrőrendszer megfelelő működése érdekében kizárólag eredeti pótalkatrészek használhatók.

4.1.c - A légszűrő tisztítása

A szennyezett levegőszűrő csökkenti a berendezésben a légáramlást, és ezáltal a hűtési teljesítményt is. Ezért kéthetente ki kell tisztítani.

a. Oldja ki a rácsot (27) a szűrővel (27a) együtt, és emelje fel, hogy le tudja venni a berendezésről (19. ábra).
b. Válassza le a szűrőt (27a) a rácsról (27) (20. ábra).
c. Mossa el a szűrőt (27a), vagy tisztítsa meg egy porszívó segítségével, majd hagyja hűvös helyen megszáradni.

Ha a szűrő (27a) sérült, ki kell cserélni.

d. Ellenőrizze, hogy a szűrő (27a) teljesen megszáradt-e.
e. Tegye vissza a szűrőt (27a) a rácsra (27), ügyelve arra, hogy a megfelelő helyzetbe kerüljön (22. ábra).
f. Távolítsa el egy porszívóval az esetleges szennyeződéseket a lemezekről (21. ábra).
g. Tegye vissza a szűrővel (27a) ellátott rácsot (27) a berendezésre, és ellenőrizze, hogy jól legyen rögzítve (23. ábra).

A berendezés csak megfelelően felszerelt szűrővel (27a) használható.

4.1.d - Beszívás oldali légszűrő tisztítása

Ha a beszívás oldali légszűrő szennyezett, a berendezés teljesítménye csökken.
Ezért kéthetente ki kell tisztítani.

a. Húzza ki a szűrőt (30) oldalirányban (24. ábra).
b. Mossa el a szűrőt (30), vagy tisztítsa meg egy porszívó segítségével, majd hagyja hűvös helyen megszáradni.

Ha a szűrő (30) sérült, ki kell cserélni.

c. Ellenőrizze, hogy a szűrő (30) teljesen megszáradt-e.
f. Tegye vissza a szűrőt (30) a helyére (25. ábra).
e. Egy porszívóval távolítsa el a rácsról (25. ábra) az esetleges szennyeződéseket.

A berendezés csak megfelelően felszerelt szűrővel (30) használható.

4.1.e - Energiatakarékossági tanácsok

Íme néhány egyszerű tipp a fogyasztás csökkentésére:

- Mindig tartsa tisztán a szűrőket (lásd a karbantartás és tisztítás fejezetet).
- Légkondicionált helyiségek ajtóit és ablakait tartsa zárva.
- Akadályozza meg, hogy a napsugarak szabadon behatoljanak a környezetbe (javasoljuk függöny használatát vagy redőnyök leengedését vagy a redőnyök bezárását).
- Ne takarja el az egységek (bemeneti és kimeneti) légáramlási útvonalait; ez a rendszer nem optimális teljesítményén kívül, megakadályozhatja a megfelelő működést, és az egységek helyrehozhatatlan meghibásodását is okozhatja.

4.2. - KARBANTARTÁS

Ha hosszabb ideig nem tervezi a berendezés használatát, tegye a következőket:

a. Kapcsolja be a csak ventilátor módot egy rövid időre (kb. 1-2 órára) a berendezés belsejének kiszárításához.
b. Állítsa le a légkondicionáló berendezést, és kösse ki az áramellátást.
c. Tisztítsa meg a légszűrőket.
d. Engedje le a berendezésből az összes kondenzvizet.
e. Tekerje fel a tápkábelt (34) a kábeltartóra (33), és illessze a csatlakozót az erre a célra kialakított nyílásba (31) (31. ábra).
f. Vegye ki az elemeket a távirányítóból.

Ellenőrzések a légkondicionáló következő használata előtt:

a. Egy hosszabb üzemen kívüli időszakot követően tisztítsa meg a szűrőket.
b. Ellenőrizze, hogy a levegő bemeneti és kimeneti nyílások nincsenek-e eltömődve (főleg akkor, ha a légkondicionálót hosszú ideig nem használta).

4.2.a Kondenzvíz leeresztése

Amikor az alsó tartályban összegyűlt kondenzvíz eléri a megadott szintet, a berendezés 8-szor sípol, a vezérlőfelületen megjelenik a „**P1**” felirat, és a berendezés leáll (a ventilátor motorja tovább működik). Ebben az esetben:

a. Húzza ki a csatlakozót a konnektorból.
b. Óvatosan vigye a berendezést olyan helyzetbe, amelyben leengedhető a kondenzvíz.
c. Vegye le az ürítő nyílás fedelét (32), és húzza ki a gumidugót (32a) (26. ábra).

A szivárgások elkerülése érdekében ellenőrizze, hogy jól csavarta-e fel a leeresztő nyílásra a fedelet (32).

d. Engedje le az összes vizet.
e. Tegye vissza a gumidugót (32a), és csavarja vissza a leeresztő nyílás fedelét is (32) (27. ábra).
f. Dugja be a csatlakozót a konnektorba, és indítsa újra a berendezést, amikor a „**P1**” jelzés kikapcsol.

Ha a hiba megismétlődik, vegye fel a kapcsolatot a szervizszolgálattal.

4.2.b Hibakódok

A berendezés működése közben előfordulhatnak olyan üzemzavarok, amelyek hatására a berendezés működése leáll. Ilyenkor a kijelzőn hibakódok jelennek meg.

• **P1** Az alsó tartály teli.
  • A kiürítéshez kövesse a 4.2.a bekezdés utasításait.

• **F1** Szűrő tisztítás.
  • A ventilátor motor minden 250 órányi működését követően megjelenik az **F1** üzenet. Tisztítsa meg a szűrőket (a 4.1.b - 4.1.c - 4.1.d fejezetek alapján), és állítsa vissza a számlálót a berendezés vezérlőpaneljén lévő „**BE/KI**” kapcsoló 5 másodperc hosszú lenyomásával.

• **E1** Szobahőmérséklet érzékelő hiba.
• **E2** Párologtató hőmérséklet érzékelő hiba.
• **E3** Kondenzátor hőmérséklet érzékelő hiba.
• **E4** Adatátviteli hiba a panel kijelzőjén.

Ezekben az esetekben:
a. húzza ki a berendezés csatlakozóját a konnektorból;
b. várjon néhány percet;
c. dugja be a csatlakozót a konnektorba;
d. indítsa újra a berendezést.

Ha a probléma továbbra is fennáll, és a hibakód továbbra is látható, húzza ki a konnektort a csatlakozóból, és vegye fel a kapcsolatot a szervizszolgálattal.

5. - MŰSZAKI ADATOK

A berendezés műszaki adatai a berendezésre elhelyezett adattáblán olvashatók (2. ábra).

• Méretek (H x Ma x Sz)	490 x 765 x 425 mm
• Üzemi hőmérséklet határértékek Hűtés módban	17°C - 35°C (62 F - 95 F)
• Üzemi hőmérséklet határértékek Páramentesítési módban	13°C - 35°C (55 F - 95 F)
• Üzemi hőmérséklet határértékek Fűtés (hőszivattyú) módban	5°C - 30°C (41 F - 86 F)
• Hűtőgáz	R290

6. - KAPCSOLÁSI RAJZ

A kapcsolási rajz a 35. ábrán látható.

OPTIONAL ***Ez a jel mutatja, hogy az elem csak opcionális tartozék.***

7. - ÜZEMZAVAROK ÉS LEHETSÉGES MEGOLDÁSOK

ÜZEMZAVAR	OK	MIT KELL TENNI?
A berendezés nem működik	Nincs áramellátás A csatlakozó ki van húzva	Várjon Dugja be a csatlakozót a konnektorba
A berendezés nem kapcsol be	P1 hibakód --- HŰTÉS üzemmódban: a helyiség hőmérséklete nem éri el a beállított értéket.	A vízgyűjtő tartály megtelt. Kapcsolja ki a berendezést, engedje le a vizet a gyűjtőtartályból, és indítsa újra a berendezést --- Törölje a hőmérsékletet.
A berendezés csak rövid ideig működik	A beállított hőmérséklet túlságosan közel esik a szobahőmérséklethez --- Akadályok vannak a külső levegő beszívó nyílás előtt	Csökkentse a beállított hőmérsékletet --- Távolítsa el az akadályokat Forduljon a szervizszolgálathoz
A berendezés nem hűt megfelelően	A légszűrőket por, szennyeződések vagy állatszőr tömíti el --- Az elvezető cső nincs csatlakoztatva, vagy el van dugulva --- A berendezésben lévő hűtőközeg szintje alacsony --- A beállított hőmérséklet túl magas --- A helyiség ajtói és ablakai nyitva vannak --- A helyiség alapterülete túl nagy --- Hőforrások vannak a helyiségben	Kapcsolja ki a berendezést, és tisztítsa ki a szűrőket a vonatkozó utasításokat követve --- Kapcsolja ki a berendezést, kösse ki az elvezető csövet, szüntesse meg az esetleges eltömődést, majd kösse vissza a csövet --- Vegye fel a kapcsolatot a szervizszolgálattal, vizsgáltassa át a berendezést, és töltesse fel hűtőközeggel --- Csökkentse a beállított hőmérsékletet --- Ellenőrizze, hogy az összes ajtó és ablak zárva van-e --- Ellenőrizze a hűtendő területet méretét --- Távolítsa el a hőforrásokat, ha erre mód van
A berendezés zajos, és erősen rezeg	Az a felület, amelyen a berendezés áll, nem sík --- A légszűrőket por, szennyeződések vagy állatszőr tömíti el	Állítsa a berendezést szintben lévő, sík felületre --- Kapcsolja ki a berendezést, és tisztítsa ki a szűrőket a vonatkozó utasításokat követve
A berendezés működése közben rendellenes hang hallható	Ez a berendezésben keringő hűtőközeg hangja	Ez teljesen normális
A mozgatás közben a légkondicionálóból víz folyik ki	A légkondicionáló berendezés meg lett döntve, vagy le lett fektetve	A mozgatás előtt öntse ki a vizet
Hűtés, éjszakai vagy automatikus módban nem választható ki a minimális sebesség	A környezeti hőmérséklet túl alacsony	A légkondicionáló működése nem rendellenes

<u>Ne próbálja meg saját maga megjavítani a berendezést.</u>

Ha a probléma nem oldódik meg, forduljon a kereskedőhöz vagy a legközelebbi szervizszolgálathoz. Adjon részletes információkat a berendezés hibájáról és modelljéről.

SOUHRNNÝ OBSAH



0 - UPOZORNĚN 2
0.1 VŠEOBECNÉ INFORMACE 2
0.2 - SYMBOLY 2
0.2.1 - Piktogramy 2
0.3 - VŠEOBECNÁ UPOZORNĚNÍ 3
0.4 - ZAMÝŠLENÉ POUŽITÍ 5
0.6 - RIZIKOVÉ PROSTORY 5
0.6 - UPOZORNĚNÍ TÝKAJÍCÍ SE CHLADICÍHO PLYNU R290 6

1 - POPIS SPOTŘEBIČE 11
1.1 - SEZNAM KOMPONENTŮ DODÁVANÝCH SPOLU SE SPOTŘEBIČEM 11
1.2 - HLAVNÍ ČÁSTI 11

2 - INSTALACE 12
2.1 - PŘEPRAVA SPOTŘEBIČE 12
2.2 - UPOZORNĚNÍ 12
2.3 - MOBILNÍ INSTALACE 12
2.4 - PEVNÁ INSTALACE 13
2.5 - ELEKTRICKÉ ZAPOJENÍ 13
2.6 - VYPRAZDŇOVÁNÍ VODY 13
2.6.a - Použití zařízení jako odvlhčovače 13
2.6.b - Použití jako tepelné čerpadlo (pouze u uzpůsobeného modelu) 13

3 - POUŽITÍ SPOTŘEBIČE 14
3.1 - SYMBOLY A TLAČÍTKA ŘÍDICÍHO PANELU 14
3.2 - TLAČÍTKA DÁLKOVÉHO OVLÁDAČE 15
3.3 - POUŽITÍ DÁLKOVÉHO OVLÁDAČE 16
3.3.a - Vložení baterií 16
3.3.b - Výměna baterií 16
3.3.c - Poloha dálkového ovládače 16
3.4 - POUŽITÍ SPOTŘEBIČE 17
3.4.a - Předběžné úkony 17
3.4.b - Zapnutí/vypnutí spotřebiče 17
3.5 - AUTOMATICKÝ REŽIM (Automatický) 17
3.6 - REŽIM OCHLAZOVÁNÍ (COOL) 17
3.7 - REŽIM OCHLAZOVÁNÍ TURBO 18
3.8 - REŽIM ODVLHČOVÁNÍ (DRY) 18
3.9 - REŽIM VENTILACE (FAN) 18
3.10 - REŽIM TOPENÍ (HEAT) (pouze u modelu s tepelným čerpadlem) 18
3.11 - REŽIM ČASOVAČE 18
3.11.a - Naprogramované zapnutí 19
3.11.b - Naprogramované vypnutí 19
3.12 - DALŠÍ FUNKCE 19
3.12.a - Funkce SILENT (tichý režim) 19
3.12.b - Funkce SLEEP 19
3.12.c - Funkce FOLLOW ME 20
3.12.d - Nastavení měrné jednotky teploty 20
3.12.e - Nasměrování proudu vzduchu 20
3.12.f - Funkce Shortcut 20
3.12.g - Opětovné automatické spuštění 20
3.12.h - Wireless 20

4 - ÚDRŽBA A ČIŠTĚNÍ 21
4.1 - ČIŠTĚNÍ 21
4.1.a - Čištění spotřebiče a dálkového ovladače 21
4.1.b - Údržba vzduchových filtrů 21
4.1.c - Čištění vzduchového filtru 21
4.1.d - Čištění sacího filtru 22
4.1.e - Doporučení pro úsporu energie 22
4.2 - ÚDRŽBA 22
4.2.a - Vypouštění kondenzátu 22
4.2.b Chybové kódy 23

5 - TECHNICKÉ ÚDAJE 23

6 - ELEKTRICKÉ SCHÉMA 23

7 - POTÍŽE A MOŽNÁ ŘEŠENÍ 24

ILUSTRACE
Ilustrace jsou znázorněny na úvodních stránkách návodu



0 - UPOZORNĚNÍ

0.1 - VŠEOBECNÉ INFORMACE

Nejprve bychom vám rádi poděkovali, že jste se rozhodli dát přednost zařízení naší výroby.

0.2 - SYMBOLY

Piktogramy zobrazené v následující kapitole umožňují rychle a jednoznačně poskytnout informace nezbytné pro správné a bezpečné používání přístroje.

0.2.1 - Piktogramy

	Upozorňuje na to, že před instalací a/nebo zahájením používání spotřebiče je nutné si pozorně přečíst tento dokument.
	Upozorňuje na to, že před zahájením jakéhokoli úkonu v rámci údržby a/nebo čištění je nutné si pozorně přečíst tento dokument.
	Upozorňuje na to, že v přiložených příručkách mohou být uvedeny další informace.
	Označuje, že informace jsou k dispozici v návodu k použití nebo návodu k instalaci.
	Označuje, že servisní personál musí se spotřebičem zacházet v souladu s návodem k instalaci.
	Upozorňuje na to, že spotřebič obsahuje hořlavé chladivo. Pokud chladivo unikne a je vystaveno vnějšímu zdroji vznícení, hrozí nebezpečí požáru.
	Upozorňuje příslušné pracovníky na skutečnost, že pokud popisovaný úkon nebude proveden v souladu s bezpečnostními předpisy, hrozí nebezpečí úrazu elektrickým proudem.
	Upozorňuje příslušné pracovníky na skutečnost, že pokud popisovaný úkon nebude proveden v souladu s bezpečnostními předpisy, hrozí nebezpečí fyzické újmy.
	Upozorňuje příslušné pracovníky na skutečnost, že pokud popisovaný úkon nebude proveden v souladu s bezpečnostními předpisy, hrozí nebezpečí popálení v důsledku kontaktu s komponenty o vysoké teplotě.
	Odstavce, kterým předchází tento symbol, obsahují velmi důležité informace a pokyny, zejména pokud jde o bezpečnost. Jejich nedodržení může mít za následek: - nebezpečí pro zdraví pracovníků - pozbytí platnosti smluvní záruky - vyloučení odpovědnosti ze strany výrobního závodu.
	Označuje úkony, jejichž provádění je přísně zakázáno.
	Informujte příslušný personál, že je zakázáno spotřebič zakrývat, aby nedošlo k jeho přehřátí.

ČEŠTINA

0.3 - VŠEOBECNÁ UPOZORNĚNÍ

PŘI POUŽÍVÁNÍ ELEKTRICKÝCH ZAŘÍZENÍ JE VŽDY TŘEBA DODRŽOVAT ZÁKLADNÍ BEZPEČNOSTNÍ OPATŘENÍ, ABY SE SNÍŽILO RIZIKO POŽÁRU, ÚRAZU ELEKTRICKÝM PROUDEM A ZRANĚNÍ OSOB, VČETNĚ NÁSLEDUJÍCÍCH:



Aby nedošlo k poškození kompresoru, je každé jeho spuštění vzhledem k poslednímu vypnutí o 3 minuty opožděno.



1. **Práva na tento dokument jsou podle zákona vyhrazena, přičemž bez výslovného souhlasu společnosti OLIMPIA SPLENDID je zakázáno jeho kopírování nebo poskytování třetím osobám. Spotřebiče mohou být přepracovány, a proto mohou obsahovat díly odlišné od zobrazených komponentů, aniž by byly dotčeny texty obsažené v této příručce.**



2. **Před provedením jakéhokoli úkonu (v rámci instalace, údržby, použití) si pozorně přečtěte tento návod a důsledně dodržujte pokyny uvedené v jednotlivých kapitolách.**



3. **Pečlivě tuto příručku uchovejte pro případ dalšího nahlédnutí.**
4. **Po odstranění obalu se ujistěte, že je spotřebič neporušený; prvky obalu nesmí být ponechány v dosahu dětí, protože jsou potenciálními zdroji nebezpečí.**
5. **VÝROBCE NEPŘEBÍRÁ ODPOVĚDNOST ZA ŠKODY NA ZDRAVÍ OSOB A NA MAJETKU VZNIKLÉ NEDODRŽENÍM POKYNŮ OBSAŽENÝCH V TÉTO PŘÍRUČCE.**
6. **Výrobce si vyhrazuje právo kdykoli u svých modelů provést změny, aniž by byly dotčeny základní charakteristiky popsané v tomto návodu.**



7. **Údržba klimatizačních zařízení jako je tento spotřebič může být nebezpečná, protože uvnitř tohoto spotřebiče se nachází natlakované chladivo a elektrické součásti pod napětím.**
   Veškeré úkony v rámci údržby (s výjimkou čištění filtrů) proto smí provádět pouze oprávnění a kvalifikovaní pracovníci.
8. **Instalace provedené za nedodržení varování uvedených v této příručce a použití mimo předepsané teplotní limity bude mít za následek pozbytí platnosti záruky.**
9. **Běžnou údržbu filtrů a celkové vnější čištění může provádět i uživatel, protože s ním nejsou spojeny obtížné nebo nebezpečné úkony.**
10. **Při montáži a jakékoli údržbě je nutné dodržovat opatření uvedená v tomto návodu a na štítcích umístěných uvnitř spotřebiče nebo na něm, přičemž je také třeba přijmout veškerá rozumně předvídatelná opatření a dodržovat bezpečnostní předpisy platné v místě použití.**



11. **V případě výměny komponentů použijte výhradně originální náhradní díly značky OLIMPIA SPLENDID.**



12. **Zůstane-li spotřebič delší dobu nepoužíván nebo se v klimatizované místnosti nikdo nezdržuje, je vhodné odpojit napájení, aby se předešlo nehodám.**



13. **K čištění spotřebiče nepoužívejte tekuté ani korozivní čisticí prostředky, nestříkejte na spotřebič vodu ani jiné kapaliny, protože by mohly poškodit plastové součásti, ba dokonce způsobit úraz elektrickým proudem.**



14. **Spotřebič ani dálkové ovládání nemočte.**
    Mohlo by dojít ke zkratu nebo požáru.



15. **V případě provozních poruch (například: abnormálního hluku, zápachu, kouře, abnormálního nárůstu teploty, rozptylu elektřiny atd.) okamžitě spotřebič vypněte a vytáhněte zástrčku ze zásuvky.**

V případě, že je nutné spotřebič opravit, se obraťte výhradně na výrobcem autorizovaná střediska technických služeb a požadujte použití originálních náhradních dílů. Nerespektování výše uvedeného může ohrozit bezpečnost spotřebiče.

16. **Nenechávejte klimatizaci spuštěnou po dlouhou dobu v případě vysoké vlhkosti a otevřených dveří či oken.**
    Vlhkost by mohla zkondenzovat a namočit nebo poškodit nábytek.



17. **Během provozu neodpojujte síťovou zástrčku. Nebezpečí požáru nebo úrazu elektrickým proudem.**
18. **Nepokládejte na spotřebič těžké ani horké předměty.**
19. **Před elektrickým připojením spotřebiče se ujistěte, že údaje na štítku odpovídají hodnotám elektrické rozvodné sítě. Síťová zásuvka musí být uzemněna. Štítek (20) je umístěn na bočních stranách spotřebiče (obr. 2).**
20. **Nainstalujte spotřebič podle pokynů výrobce. Chybná instalace může způsobit škody na zdraví osob či zvířat a na majetku, za které výrobce nemůže nést zodpovědnost.**
21. **V případě nekompatibility zásuvky a zástrčky spotřebiče zajistěte výměnu za zásuvku vhodného typu ze strany odborně kvalifikovaného technika, který potvrdí, že průřez kabelů zásuvky je vhodný pro příkon spotřebiče. Obecně se nedoporučuje použití adaptérů a/nebo prodlužovaček; pokud je jejich použití nezbytné, musí být tyto prostředky v souladu s platnými bezpečnostními normami a jejich proudová zatížitelnost (A) nesmí být menší než maximální proudová zatížitelnost spotřebiče.**
22. **Tento spotřebič není určen k uvádění do chodu pomocí externího časového spínače nebo odděleného dálkového řídicího systému.**
23. **Zařízení používejte a přepravujte vždy a pouze ve svislé poloze.**
24. **V žádném případě neblokujte vstupní ani výstupní vzduchové mřížky.**
25. **Nevkládejte do vstupních ani výstupních vzduchových mřížek cizí předměty, protože hrozí nebezpečí úrazu elektrickým proudem, požáru nebo poškození spotřebiče.**
26. **Nepoužívejte spotřebič v případě, že:**
    - **máte mokré, nebo vlhké ruce;**
    - **jste naboso.**
27. **Neodpojujte napájecí kabel spotřebiče od elektrické sítě tak, že za něj budete tahat.**
28. **Nepoužívejte spotřebič na přímém slunci ani v blízkosti zdrojů tepla, například sporáku, topného tělesa nebo radiátoru (obr. 3)**
29. **Nepoužívejte spotřebič v blízkosti plynových spotřebičů (obr. 3)**
30. **Umístěte vždy spotřebič na stabilní, plochý a rovný povrch.**
31. **Po stranách spotřebiče ponechte alespoň 30 cm volného prostoru, 20 cm za ním a alespoň 30 cm nad ním (obr. 1).**
32. **Neumisťujte spotřebič do blízkosti elektrické zásuvky (obr. 4).**
33. **Zásuvka musí být snadno přístupná, aby bylo možné v případě nouze snadno vytáhnout zástrčku.**
34. **Nedotýkejte se zástrčky, pokud máte mokré ruce.**
35. **Napájecí kabel nadměrně neohýbejte, nezkrucujte, netahejte za něj ani jej nepoškozujte.**
36. **Napájecí kabel nesmí být veden pod koberci, přikrývkami ani vodicími prvky. Umístěte kabel do prostoru, kudy se nechodí, aby se zabránilo zakopnutí.**
37. **Pokud spotřebič delší dobu nepoužíváte, a/nebo když není nikdo doma, odpojte kabel.**
38. **Nepoužívejte spotřebič ve zvláště vlhkém prostředí (koupelna, kuchyň atd.).**
39. **Nepoužívejte spotřebič venku ani na mokrých površích. Zamezte polití spotřebiče kapalinami. Nepoužívejte spotřebič v blízkosti dřezů či kohoutků.**

40. Neponořujte spotřebič do vody ani jiných kapalin.
41. spotřebič čistěte vlhkým hadříkem; nepoužívejte abrazivní prostředky ani materiály. Postup čištění filtrů naleznete v příslušném odstavci.
42. Nejčastější příčinou přehřátí je usazování prachu nebo chuchvalců v spotřebiči. Tyto usazeniny pravidelně odstraňujte vysáváním mřížek po odpojení spotřebiče od elektrické zásuvky.
43. Nepoužívejte spotřebič v prostředí, kde dochází k výraznému kolísání teplot, protože se uvnitř může tvořit kondenzát.
44. Instalujte spotřebič alespoň 2 metry od ostatních elektronických zařízení (TV, rádia, počítače, DVD přehrávače atd.), aby nedocházelo k rušení (obr. 6).
45. Nepoužívejte spotřebič, pokud byla místnost nedávno vystříkána plynovým insekticidem nebo se v ní nachází zapálené kadidlo, chemické výpary či zbytky oleje.
46. Nepoužívejte spotřebič bez správně umístěných filtrů.
47. Demontáž, oprava nebo přestavba neoprávněnou osobou může způsobit vážné poškození, přičemž dojde k pozbytí platnosti záruky výrobce.
48. Nepoužívejte spotřebič v případě poruchy nebo nesprávného fungování, pokud je poškozen kabel nebo zástrčka nebo pokud spotřebič spadl, či byl jakkoli poškozen. Vypněte spotřebič, vytáhněte zástrčku ze zásuvky a nechte jej zkontrolovat odborně kvalifikovaným pracovníkem.
49. Nerozebírejte spotřebič ani na něm neprovádějte žádné změny.
50. Oprava spotřebiče svépomocí je extrémně nebezpečná.
51. Pokud se rozhodnete spotřebič tohoto typu již nepoužívat, doporučujeme jej po vytažení zástrčky ze zásuvky znefunkčnit přestřižením napájecího kabelu. Znefunkčnit se rovněž doporučuje části spotřebiče, které by mohly představovat nebezpečí, a to zejména pro děti, jež by mohly spotřebič vyřazený z provozu používat na hraní.
52. Pro odmrazování a čištění spotřebiče nepoužívejte jiné nástroje než ty, které doporučuje výrobní závod.
53. Spotřebič je vybaven tepelnou ochranou, která chrání elektronickou kartu v případě přehřátí. Pokud tato ochrana zasáhne, odpojte zástrčku ze zásuvky a počkejte, až spotřebič úplně vychladne (alespoň 20-30 minut), poté zástrčku znovu zapojte do zásuvky a spotřebič opětovně spusťte. Pokud se spotřebič opětovně nespustí, vytáhněte zástrčku ze zásuvky a kontaktujte technický servis.
54. Přenosová frekvence: 2412-2472 Mhz
    Maximální přenášený výkon: < 20 dBm
55. Tento spotřebič lze připojit pouze k napájení s impedancí systému nejvýše 0,363 Ω. V případě potřeby se obraťte na svého dodavatele energie a vyžádejte si informace o impedanci systému.
56. V případě nepoužívání výrobek vypněte.
57. Pro informace o tom, jak zařízení upevnit na držák, odkazujeme na instalační pokyny.
58. POJISTKA: 3,15A/250VAC Pomalé jištění.
59. Potrubí připojené k zařízení nesmí obsahovat potenciální zdroj vznícení.

0.4 - ZAMÝŠLENÉ POUŽITÍ

- Klimatizace smí být (podle potřeby) používána výhradně k produkci teplého*, či studeného vzduchu, nebo jeho odvlhčování, a to za jediným účelem: uvést okolní prostředí na teplotu, v níž se jeho obyvatelé budou cítit pohodlně.
- Tento spotřebič je určen pouze pro domácí nebo podobné použití.
- V případě nesprávného použití spotřebiče, které má případně za následek vznik škod na zdraví osob či zvířat nebo škod na majetku, nenese OLIMPIA SPLENDID žádnou odpovědnost.

0.5 - RIZIKOVÉ PROSTORY

- **Klimatizační zařízení nesmí být instalována v prostředí, kde se vyskytují hořlavé plyny, výbušné plyny, ve velmi vlhkém prostředí (prádelny, skleníky atd.) ani v místnostech, kde se nacházejí jiné přístroje, které generují silný zdroj tepla, či v blízkosti zdroje slané nebo sirné vody.**
- **NEPOUŽÍVEJTE v blízkosti klimatizačního zařízení plyn, benzín ani jiné hořlavé kapaliny.**
- **Používejte pouze komponenty, které jsou součástí dodávky (viz odstavec 1.1). Použití nestandardních dílů může způsobit únik vody, úraz elektrickým proudem, požár a poranění nebo poškození majetku.**

Tento výrobek lze používat pouze v souladu se specifikacemi uvedenými v tomto návodu. Jakékoli jiné než uvedené použití může vést k vážným zraněním.

VÝROBCE NEPŘEBÍRÁ ODPOVĚDNOST ZA ŠKODY NA ZDRAVÍ OSOB A NA MAJETKU VZNIKLÉ NEDODRŽENÍM POKYNŮ OBSAŽENÝCH V TÉTO PŘÍRUČCE.

*** Pouze u verze s tepelným čerpadlem**

0.6 - UPOZORNĚNÍ TÝKAJÍCÍ SE CHLADICÍHO PLYNU R290

1. **SPOTŘEBIČ OBSAHUJE PLYN R290 (TŘÍDA HOŘLAVOSTI A3)**
2. **SPOTŘEBIČ MUSÍ BÝT SKLADOVÁN V DOBŘE VĚTRANÉ MÍSTNOSTI, JEJÍŽ VELIKOST ODPOVÍDÁ POKYNŮM UVEDENÝCH V OPATŘENÍCH STANOVENÝM PRO POUŽITÍ SPOTŘEBIČE.**
3. **SPOTŘEBIČ MUSÍ BÝT INSTALOVÁN, POUŽÍVÁN A SKLADOVÁN V MÍSTNOSTI S VĚTŠÍ PODLAHOVOU PLOCHOU NEŽ JE UVEDENO V TABULCE.**

Množství plynu R290 v kg (viz identifikační štítek s připevněný ke spotřebiči)	0,180	0,190	0,200	0,210	0,220	0,230	0,240	0,250	0,260
Minimální velikost místnosti určené k používání a skladování (m^2)	9	10	10	11	11	12	12	12	13

4. **TENTO SPOTŘEBIČ OBSAHUJE CHLADICÍ PLYN R290 V MNOŽSTVÍ UVEDENÉM NA IDENTIFIKAČNÍM ŠTÍTKU UMÍSTĚNÉM NA SPOTŘEBIČI.**
5. **SPOTŘEBIČ MUSÍ BÝT ULOŽEN V MÍSTNOSTI, KDE SE NEVYSKYTUJÍ TRVALÉ ZDROJE VZNÍCENÍ (NAPŘÍKLAD: OTEVŘENÝ OHEŇ, PROVOZOVANÉ PLYNOVÉ SPOTŘEBIČE NEBO PROVOZOVANÉ ELEKTRICKÉ TOPENÍ, HORKÉ POVRCHY).**
6. **Nepropichujte spotřebič ani ho nespalujte.**
7. **Pamatujte, že chladiva mohou být bez zápachu.**
8. **R290 je chladicí plyn, který vyhovuje evropským směrnicím týkajícím se životního prostředí. Nevrtejte do žádné části chladicího okruhu.**
9. **Nepoužívejte prostředky k urychlení procesu odmrazování nebo čištění kromě těch, které doporučuje výrobce.**
10. **Při odmrazování a čištění spotřebiče nepoužívejte jiné nástroje než ty, které doporučuje výrobce.**
11. **Pokud je spotřebič instalován, používán nebo skladován v nevětraném prostoru, musí být místnost navržena tak, aby se zabránilo hromadění úniků chladiva v důsledku výskytu elektrických ohřívačů, kamen nebo jiných zdrojů vznícení.**
12. **Dodržujte vnitrostátní předpisy týkající se plynu.**
13. **Udržujte ventilační otvory bez překážek.**

14. Spotřebič musí být skladován tak, aby nedošlo k jeho mechanickému poškození.

15. Každá osoba, která pracuje na chladicím okruhu nebo v něm, musí vlastnit platný certifikát potvrzující způsobilost bezpečně manipulovat s chladivy v souladu s hodnoticí specifikací uznávanou v daném sektoru.



16. Všechny provozní úkony, které ovlivňují bezpečnostní zařízení, musí provádět specializovaní technici. Úkony spojené s údržbou a opravami, které vyžadují zásah dalších specializovaných techniků, musí být prováděny pod dohledem osoby kompetentní v oboru hořlavých chladiv.

- **Pozorně dodržujte pokyny pro manipulaci, čištění a opravu klimatizačního zařízení, s cílem zamezit škodám nebo nebezpečím. Uvnitř klimatizačního zařízení se používá hořlavá chladicí kapalina. Během údržby nebo likvidace klimatizačního zařízení je chladicí kapalinu R290 nutné správně shromáždit a je zakázáno ji vypouštět přímo do vzduchu.**
- **Nesmí se zde vyskytovat volné plameny nebo zařízení jako jsou vypínače, která by mohla produkovat jiskry/elektrické oblouky v blízkosti klimatizačního zařízení, s cílem zamezit zapnutí používané hořlavé chladicí kapaliny.**

17. PŘEPRAVA ZAŘÍZENÍ OBSAHUJÍCÍCH HOŘLAVÁ CHLADIVA
Řiďte se předpisy týkajícími se přepravy.

18. OZNAČENÍ ZAŘÍZENÍ SYMBOLY
Řiďte se místními předpisy.

19. LIKVIDACE ZAŘÍZENÍ OBSAHUJÍCÍHO HOŘLAVÁ CHLADIVA
Řiďte se vnitrostátními předpisy.

20. SKLADOVÁNÍ ZAŘÍZENÍ/PŘÍSTROJŮ
Skladování zařízení musí probíhat v souladu s pokyny výrobce.

21. SKLADOVÁNÍ ZABALENÉHO (NEPRODANÉHO) ZAŘÍZENÍ
Obal musí být vytvořen tak, aby mechanické poškození zařízení uvnitř nezpůsobilo únik chladiva. Maximální počet součástí zařízení, které lze skladovat společně, je dán místními předpisy. Výrobce musí specifikovat další potenciální zdroje nepřetržitého provozu, známé z důvodu, že zapalují používanou chladicí kapalinu. Zařízení musí být uschováno tak, aby se zamezilo mechanickým škodám.



22. INFORMACE O ÚDRŽBĚ

a) Kontroly prostor
Před zahájením prací na systémech obsahujících hořlavá chladiva je třeba provést bezpečnostní kontroly, aby bylo zajištěno, že riziko vznícení je minimální. Při provádění jakýchkoli oprav chladicího systému před jeho použitím dodržujte následující opatření.

b) Průběh práce
Práce musí být prováděny pod kontrolou, aby se minimalizovalo riziko výskytu hořlavých plynů nebo par.

c) Hlavní pracovní prostor
Všichni pracovníci údržby a další personál přítomný v pracovním prostoru musí být poučeni o tom, jaké práce je třeba provést. Vyhněte se práci ve stísněných prostorách.

d) Kontrola výskytu chladiva
Prostor musí být před zahájením práce a během ní zkontrolován pomocí vhodného detektoru chladiva, aby bylo zajištěno, že si je obsluha vědoma případného výskytu prostředí s nebezpečím výbuchu. Ujistěte se, že zařízení pro detekci úniku je vhodné pro použití s hořlavými chladivy, to znamená, že nejiskří, je řádně utěsněné nebo ze své povahy bezpečné.

e) Zajištění hasicích přístrojů
V případě, že je třeba na chladicím zařízení nebo na jakékoli jeho části provádět práce za tepla, musí být k dispozici odpovídající protipožární zařízení. Zajistěte, aby se blízko plnicího prostoru nacházel práškový hasicí přístroj nebo hasicí přístroj na CO2.

f) Zamezení výskytu hořlavých zdrojů
Žádný pracovník provádějící práce na chladicím systému, v rámci nichž by se mohl dostat do kontaktu s jakýmkoli potrubím, které obsahuje, nebo obsahovalo hořlavé chladivo, nesmí používat žádný hořlavý zdroj způsobem, že by mohl způsobit požár, či výbuch. Všechny možné hořlavé zdroje, včetně cigaret, musí být udržovány v dostatečné vzdálenosti od místa instalace, opravy, demontáže a likvidace, při které by mohlo dojít k úniku hořlavého chladiva do okolního prostoru. Před zahájením práce je třeba prověřit okolí zařízení, aby se zajistilo, že se v prostoru

nenacházejí žádné hořlavé prvky ani nehrozí nebezpečí vznícení. Umístěte do prostoru tabulky se zákazem kouření.

g) Větrání v prostoru
Před spuštěním systému nebo provedením jakýchkoli prací za tepla se ujistěte, že je instalace prováděna venku, nebo je prostor dostatečně větraný. Větrání musí být zajištěno po celou dobu trvání prací. Větráním musí dojít k rozptýlení veškerého uvolněného chladiva, pokud možno jeho vytlačením do venkovní atmosféry.

h) Kontroly chladicího zařízení
Při výměně elektrických součástí musí být nové komponenty vhodné k použití a splňovat uvedené specifikace. Vždy je třeba dodržovat pokyny výrobce týkající se údržby a servisu. V případě pochybností požádejte o pomoc technický servis výrobce. U zařízení, která obsahují hořlavá chladiva, je třeba provést následující kontroly: Skutečné množství chladiva odpovídá velikosti místnosti, ve které jsou instalovány části obsahující chladivo; pokud se používá chladicí okruh, je třeba zkontrolovat, zda je v sekundárním okruhu chladivo, a ověřit si, zda je značení umístěné na stroji stále viditelné a čitelné. Nečitelné značky a nápisy musí být opraveny; pokud chladicí potrubí a součásti nejsou vyrobeny z přirozeně korozivzdorného materiálu, nebo nejsou vhodně chráněny proti korozi, musí být instalovány v poloze, v níž je nepravděpodobné, že budou vystaveny působení jakýchkoli látek, které by mohly způsobit korozi součástí obsahujících chladivo.

i) Kontroly elektrozařízení
V rámci oprav a údržby elektrických součástí musí být provedeny počáteční bezpečnostní kontroly a postupy pro kontroly součástí. V případě poruchy, která by mohla ohrozit bezpečnost, nezapínejte obvod, dokud nebude porucha odpovídajícím způsobem odstraněna. Pokud nelze poruchu okamžitě odstranit, ale potřebujete pokračovat v provozu, použijte vhodné dočasné řešení. Tuto situaci je nutné nahlásit majiteli zařízení, aby byly informovány všechny strany. Součástí počátečních bezpečnostních kontrol je: kontrola vybití kondenzátorů - tato kontrola musí být provedena v bezpečném režimu, aby nedošlo k jiskření; kontrola, zda při nabíjení, resetování nebo čištění systému nemůže dojít ke kontaktu s elektrickými součástmi a kabeláži pod napětím; kontrola neporušenosti uzemnění.

23. OPRAVA UTĚSNĚNÝCH SOUČÁSTÍ

a) Během opravy utěsněných součástí je třeba všechny zdroje napájení před odstraněním jakýchkoli utěsněných krytů atd. odpojit od zařízení, na kterém budete pracovat. Je-li bezpodmínečně nutné zařízení během oprav napájet elektřinou, musí být v nejkritičtějším místě umístěno trvale funkční zařízení pro detekci úniku, které obsluhu upozorní na potenciálně nebezpečnou situaci.

b) Věnujte zvláštní pozornost níže uvedeným pokynům, aby bylo zajištěno, že kryt nebude narušen tak, že při práci na elektrozařízení dojde ke snížení úrovně bezpečnosti.
To zahrnuje poškození kabelů, nadměrný počet spojů, svorky, které nejsou v souladu s původními specifikacemi, poškození těsnění, nesprávnou montáž kabelových průchodek atd. Ujistěte se, že je zařízení bezpečně namontováno. Ujistěte se, že těsnění nebo těsnicí materiály nejsou znehodnoceny tak, že již nemohou bránit vniknutí hořlavých atmosfér. Náhradní díly musí odpovídat specifikacím výrobce.

☞ Použití silikonového tmelu může snížit účinnost některých typů systémů určených k detekci netěsností. Komponent, které jsou ze své povahy bezpečné, není třeba před prací na nich izolovat.

24. OPRAVA ZE SVÉ POVAHY BEZPEČNÝCH KOMPONENTŮ
Neaplikujte na obvod žádnou indukční zátěž ani trvalou kapacitu, aniž byste se ujistili, že nepřekračuje maximální napětí a proud povolený pro používané zařízení. Ze své povahy bezpečné komponenty jsou jediné součásti, do nichž lze zasahovat pod napětím za výskytu hořlavé atmosféry. Testovací systém musí mít správnou intenzitu proudu. Při výměně komponentů použijte výhradně součásti stanovené výrobcem. Jiné než uvedené díly by mohly v případě úniku způsobit vznícení chladiva v atmosféře.

25. KABELÁŽ
Zkontrolujte, zda není kabeláž opotřebená, zkorodovaná, vystavená nadměrnému tlaku, vibracím,

ostrým hranám ani nepříznivým povětrnostním vlivům. Při kontrole mějte také na paměti vlivy stárnutí nebo neustálé vibrace způsobované zařízeními jako jsou kompresory či ventilátory.

26. DETEKCE HOŘLAVÝCH CHLADIV
Nikdy nepoužívejte potenciální zdroje vznícení k detekci úniku chladiva. Nepoužívejte kyslíkovodíkové plameny (ani žádný jiný detekční systém, v rámci něhož se používá otevřený plamen).

27. ZPŮSOBY DETEKCE ÚNIKŮ
Následující způsoby detekce netěsností jsou považovány za přijatelné pro systémy, které obsahují hořlavá chladiva. Používejte elektronické detektory netěsností pro hořlavá chladiva, i když jejich citlivost by nemusela být dostatečná a mohlo by být nutné je znovu kalibrovat. (Detekční zařízení musí být kalibrováno v prostoru, kde se nenachází chladivo.) Ujistěte se, že detektor není potenciálním zdrojem vznícení a že je pro použité chladivo vhodný. Zařízení pro detekci úniku musí být nastaveno na procento LFL chladiva a musí být kalibrováno s ohledem na použité chladivo, přičemž musí být potvrzeno příslušné procento obsahu plynu (maximálně 25 %). Kapaliny pro detekci netěsností lze použít u většiny chladiv, ale je třeba se vyvarovat použití čisticích prostředků, které obsahují chlór, protože chlór by mohl s chladivem reagovat a způsobit korozi měděného potrubí.
POZNÁMKA: příklady tekutých látek pro detekci úniků jsou tyto:
- metoda bublinek
- fluorescenční činidla
Při podezření na únik je nutné odstranit/uhasit veškerý otevřený oheň. Pokud je detekován únik chladiva a je třeba provést svařování, zachyťte veškeré chladivo obsažené v systému, nebo ho izolujte (pomocí uzavíracích ventilů) v části systému vzdálené od místa úniku. Viz následující pokyny pro odstranění chladicí kapaliny.

28. ODSTRANĚNÍ A VYPRÁZDNĚNÍ
Při práci na chladicím okruhu během oprav nebo z jakéhokoli jiného důvodu používejte obvyklé postupy. Navzdory tomu je důležité dodržet osvědčené postupy, protože je třeba vzít v úvahu hořlavost. Dodržujte následující postup:
- Odstraňte chladivo;
- Propláchněte okruh inertním plynem (volitelné pro A2L);
- Vyprázdněte jej (volitelné pro A2L);
- Znovu okruh propláchněte inertním plynem (volitelné pro A2L);
- Otevřete obvod řezáním nebo pájením.

Náplň chladivem musí být obnovena s použitím vhodných zásobních lahví. Systém musí být propláchnut OFN (bez kyslíku dusíkem), aby bylo zařízení bezpečné pro hořlavé chladivo. Možná budete muset tento proces několikrát opakovat. Pro tento úkon nepoužívejte stlačený vzduch ani kyslík.
Pročištění musí být ukončeno naplněním prázdna v systému s OFN a pokračováním v jeho plnění, dokud nebude dosažen pracovní tlak, poté rozptylte OFN do ovzduší a nakonec vraťte systém do stavu prázdna. Opakujte proces, dokud v systému nezůstane žádné chladivo. Aby mohlo být po vypotřebování poslední várky OFN zahájeno používání systému, musí být uveden na hodnotu atmosférického tlaku. Tento úkon je naprosto nezbytný, pokud má být na trubkách prováděno svařování.
Zajistěte, aby výstup vakuové pumpy nebyl v blízkosti potenciálních zdrojů vznícení a aby bylo zajištěno větrání.

29. POSTUP NAPOUŠTĚNÍ
Kromě obvyklých napouštěcích postupů dodržujte následující pokyny.
Ujistěte se, že při plnění zařízení nedochází ke kontaminaci různých chladiv. Potrubí musí být co nejkratší, aby se minimalizovalo množství chladiva uvnitř. Zásobníky musí být umístěny ve svislé poloze v souladu s pokyny. Před naplněním chladicího systému chladivem se ujistěte, že je uzemněn.
Po naplnění systém označte (pokud jste to ještě neudělali).
Buďte velmi opatrní, abyste chladicí systém nepřeplnili. Před opětovným naplněním systému otestujte tlak pomocí OFN. Po naplnění systému, ale před jeho uvedením do provozu otestujte jeho těsnost. Před opuštěním místa instalace je nutné provést další zkoušku těsnosti.

30. VYŘAZENÍ Z PROVOZU

Před provedením tohoto postupu je nezbytné, aby se příslušný technik seznámil se zařízením a všemi jeho součástmi. Všechna chladiva musí být vypuštěna bezpečným způsobem. Před provedením tohoto úkonu odeberte vzorek oleje a chladiva pro případ, že před opětovným použitím regenerovaného chladiva bude potřeba provést analýzu. Před zahájením tohoto postupu je nezbytné, aby byla k dispozici elektřina.

a) Seznamte se se zařízením a jeho fungováním.
b) Odpojte systém od elektřiny.
c) Před provedením tohoto postupu se ujistěte, že:
   - Je pro případ potřeby k dispozici mechanické zařízení pro manipulaci s lahvemi s chladivem;
   - Jsou k dispozici všechna ochranná zařízení a že jsou správně používaná;
   - Odčerpání chladiva je vždy kontrolováno kompetentní osobou;
   - Zařízení určené k přečerpání chladiva i nádoby jsou v souladu s příslušnými normami.
d) Pokud je to možné, vypusťte chladicí systém.
e) Pokud vyprázdnění není možné, použijte sběrné potrubí, aby mohlo být chladivo z různých částí systému vypuštěno.
f) Před přemístěním chladiva se ujistěte, že je nádoba umístěna na váze.
g) Spusťte přečerpávací zařízení a postupujte v souladu s pokyny výrobce.
h) Nepřeplňujte lahve. (Nenaplňujte je z více než 80 %).
i) Nepřekračujte maximální pracovní tlak lahve, a to ani dočasně.
j) Když byly lahve správně naplněny a proces byl dokončen, ujistěte se, že lahve a zařízení byly okamžitě odstraněny z místa instalace a že jsou všechny uzavírací ventily zavřené.
k) Odčerpaným chladivem nesmí být naplněn jiný chladicí systém, pokud nebylo regenerováno a zkontrolováno.

31. OZNAČENÍ

Zařízení musí být označeno s uvedením toho, že bylo vyřazeno z provozu a bylo z něj vypuštěno chladivo. Uveďte na štítku datum a podepište ho. Ujistěte se, že jsou na zařízení štítky, které označují, že obsahuje hořlavé chladivo.

32. VYPUŠTĚNÍ CHLADIVA

Při odstraňování chladiva ze systému, ať už za účelem údržby, nebo vyřazení z provozu, je dobré zajistit, aby byl tento úkon proveden bezpečně. Při přečerpávání chladiva do lahví zajistěte, aby byly použity pouze lahve vhodné pro chladiva. Ujistěte se, že je k dispozici správný počet lahví, které pojmou celkovou náplň systému. Všechny použité lahve musí být určeny pro chladivo a musí být příslušným způsobem označeny (musí jít o speciální lahve na vypuštěná chladiva). Lahve musí být vybaveny přetlakovým ventilem a příslušnými uzavíracími ventily, které musí být v bezvadném provozním stavu. V prázdných sběrných lahvích musí být vytvořeno vakuum, a pokud možno musí být před naplněním ochlazeny. Přečerpávací zařízení musí být plně funkční, musí být k dispozici jeho návod k použití a musí být vhodné k vypouštění hořlavých chladiv. V případě pochybností se obraťte na výrobce Navíc musí být k dispozici plně funkční sada kalibrovaných vah. Potrubí musí být vybaveno hermetickými spoji s odpojením v bezvadném stavu. Před použitím přečerpávacího zařízení zkontrolujte, zda je v uspokojivém provozním stavu, zda na něm byla řádně prováděna údržba a zda jsou všechny příslušné elektrické součásti utěsněny, aby se v případě úniku chladiva zabránilo vznícení. V případě pochybností se poraďte s výrobcem. Vypuštěné chladivo musí být vráceno dodavateli ve správné láhvi a s příslušným dokumentem o předání odpadu. Nemíchejte chladiva v přečerpávacích jednotkách a zejména v lahvích. Pokud je třeba odstranit kompresory nebo kompresorové oleje, ujistěte se, že byly na přijatelnou úroveň vyprázdněny, aby se zajistilo, že uvnitř maziva nezůstane hořlavé chladivo. Vypuštění je třeba provést před předáním kompresoru výrobci. Pro urychlení tohoto procesu používejte na těle kompresoru pouze elektrické výhřevné systémy. Bezpečně odstraňte ze systému olej.

33. KVALIFIKACE PRACOVNÍKŮ

Všechny pracovní postupy ovlivňující bezpečnost smí provádět pouze kompetentní osoby, které znají pracovní postupy spojené s:
– přerušením chladicího okruhu;
– otevřením utěsněných součástí;
– otevřením větraných pouzder.

1 - POPIS SPOTŘEBIČE

1.1 - SEZNAM KOMPONENTŮ DODÁVANÝCH SPOLU SE SPOTŘEBIČEM (obr. 5)

Spotřebič je samostatně zabalen v kartonovém obalu.
Obal mohou ručně přemístit dva pracovníci, nebo jej naložit na přepravní vozík.

Balení skladujte jednotlivě; nevytvářejte hromady.

1. Ohebná trubka pro odvod vzduchu (režim ochlazování a automatický režim)
2. Koncovka pro ohebnou trubku na straně zařízení
3. Koncovka pro ohebnou trubku pro pevnou instalaci / výsuvný úchyt
4. VÝSUVNÝ ÚCHYT pro instalaci do posuvného okna / rolety
5. Úhelník + šrouby k zablokování okna
6. Koncovka pro výsuvný úchyt / okno
7. Příruba pro pevnou instalaci
8. Izolace pro instalaci VÝSUVNÉHO ÚCHYTU
9. Izolace pro instalaci VÝSUVNÉHO ÚCHYTU
10. Hmoždinky pro pevnou montážní přírubu
11. Dálkový ovladač
12. Hadička pro odvod kondenzátu (pouze režim odvlhčování)
13. Koncovka adaptéru pro trubku pro odvod kondenzátu
14. Manuální
15. Doplňující filtry

1.2 - HLAVNÍ ČÁSTI (obr. A)

21. Ovládací panel
22. Mřížka pro odvod vzduchu
23. Lamela
24. IR přijímač dálkového ovládače
25. Kolečka
26. Rukojeť
27. Mřížka vzduchového filtru
27a. Vzduchový filtr
28. Uzávěr k vypouštění kondenzátu (při použití spotřebiče jako odvlhčovače)
29. Mřížka pro přívod vzduchu
30. Vyjímatelný vzduchový filtr
31. Otvor pro uložení zástrčky
32. Uzávěr k vypouštění kondenzátu (v případě přepravy, údržby nebo nadměrného hromadění vody)
33. Navíječka kabelu
34. Elektrický napájecí kabel
35. Uzávěr k vypouštění kondenzátu (pouze u modelu s tepelným čerpadlem)
36. Mřížka pro odvod vzduchu

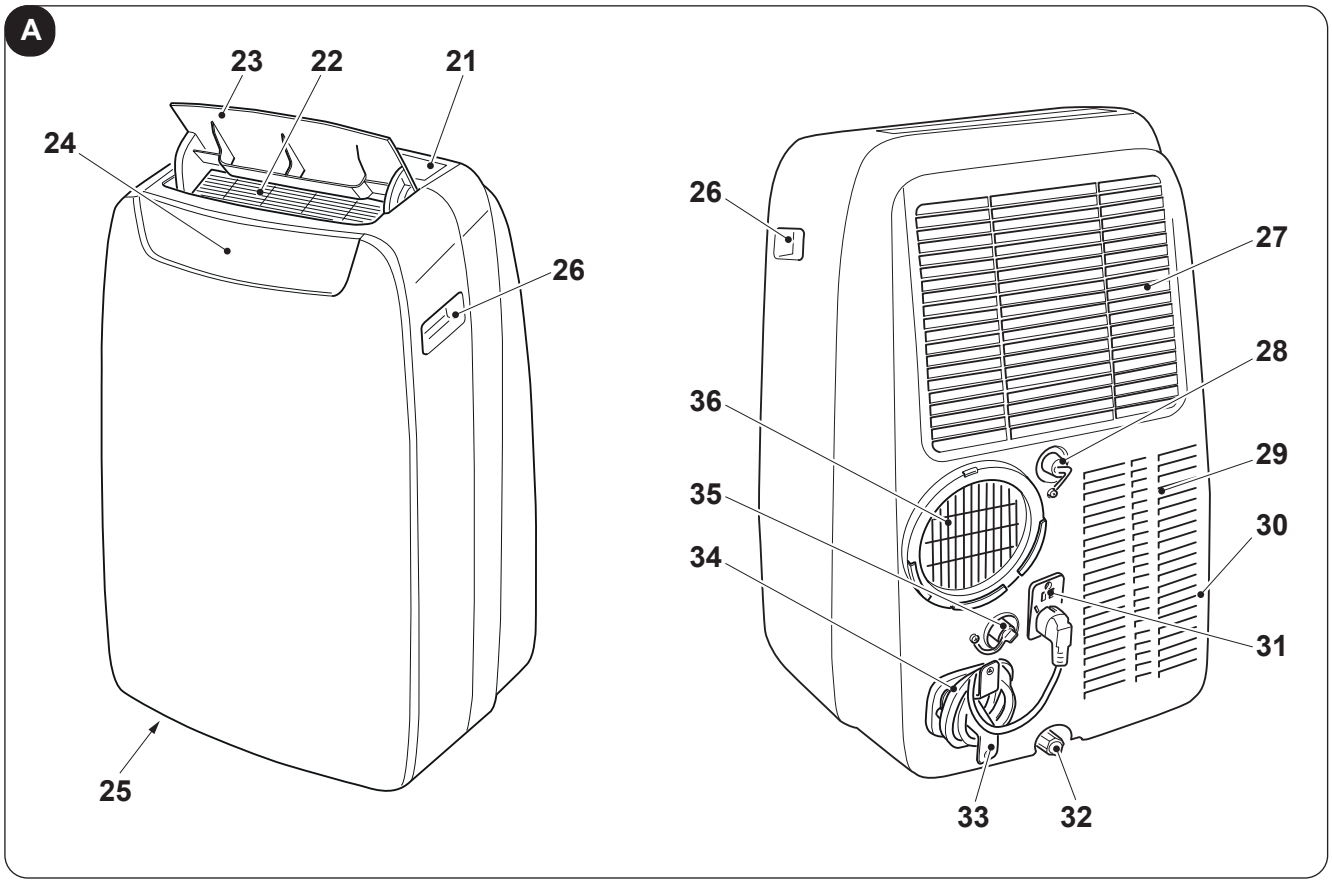

2 - INSTALACE

2.1 - PŘEPRAVA SPOTŘEBIČE

- ***Přeprava spotřebiče a manipulace s ním musí probíhat ve svislé poloze.***
- ***V případě přepravy ve vodorovné poloze před opětovným spuštěním spotřebiče počkejte alespoň jednu hodinu.***
- ***Před přemístěním nebo přepravou spotřebiče způsobem popsaným v odstavci 4.2.a zcela vypusťte kondenzovanou vodu***

UPOZORNĚNÍ
Přemísťování spotřebiče na choulostivých podlahách (např. dřevěných):

- ***Zcela vypusťte kondenzovanou vodu.***
- ***Při přemísťování spotřebiče postupujte zvlášť opatrně, protože kolečka by mohla podlahu poškodit. Přestože jsou kolečka vyrobena z pevného materiálu a jsou otočná, mohou se používáním poškodit nebo ušpinit. Doporučujeme zkontrolovat, zda jsou čistá a volně se pohybují.***

2.2 - UPOZORNĚNÍ

Nedodržení následujících pokynů může vést k poškození spotřebiče.

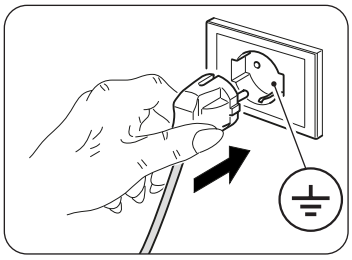

a. Klimatizaci instalujte na rovném stabilním povrchu tak, aby spočívala na podlaze.
b. Zapojte klimatizaci výhradně do elektrické zásuvky opatřené uzemněním.
c. Ujistěte se, že filtry sání vzduchu (obr. 7) neblokují závěsy ani jiné předměty.
d. Mezi klimatizací a sousedními předměty dodržujte minimální vzdálenost 30 cm (obr. 1).
e. Když je spotřebič v chodu, je třeba vždy zkontrolovat, zda v otvorech pro sání a pro odvod vzduchu nejsou překážky.
f. IKlimatizace se nesmí používat v místnostech užívaných jako prádelny.
g. Instalujte klimatizaci pouze v suchých místnostech.
h. Klimatizace se nesmí uvádět do chodu v případě výskytu nebezpečných materiálů, výparů nebo kapalin.
i. Vzduchové filtry čistěte alespoň jednou týdně.

2.3 - MOBILNÍ INSTALACE

Klimatizace musí být instalována ve vhodném prostředí. Doporučuje se omezit sluneční záření pomocí venkovních, či vnitřních žaluzií, nebo závěsů a ponechat zavřené dveře a okna.

a. Umístěte klimatizaci před okno, nebo balkonové dveře.
b. Umístěte koncovku na straně zařízení (2) na ohebnou trubku (1), jak je znázorněno na obr. 8.
c. Umístěte koncovku (3) na opačnou stranu ohebné trubky (1) (obr. 8).
d. Nasaďte koncovku na straně zařízení (2) do spojky pro výstup vzduchu ze spotřebiče (36), jak je znázorněno na obrázku 9.
e. Umístěte koncovku (3) tak, aby odváděla vzduch ven (obr. 10)
f. Pokud máte posuvné okno (svislé nebo vodorovné), nebo venkovní roletu, můžete použít dodanou „VÝSUVNOU SADU“ (4), která umožňuje efektivnější instalaci.
Při instalaci pomocí VÝSUVNÉ SADY postupujte podle obrázků 11 a 12.
g. Naneste lepicí těsnění (8) (obr. 12)
h. Umístěte „VÝSUVNOU SADU“ (4) a přizpůsobte ji (obr.12)
i. Umístěte ohebnou trubku (1) a vložte těsnění (9) (obr. 12)
l. V případě potřeby umístěte úhelník (5) (obr. 12)

Ohebnou trubku natáhněte pouze na nezbytně nutnou vzdálenost, aby vzduchový dopravník zůstal uzavřen mezi křídly v rámu.

2.4 - PEVNÁ INSTALACE

Klimatizaci lze instalovat i s použitím pevných otvorů ve skle, nebo ve stěně. Proudění vzduchu nesmí být omezováno ochrannými mřížkami a podobně. Průřez pro průchod vzduchu v případných ochranných prvcích musí činit nejméně 140 cm^2.

a. Umístěte koncovku na straně zařízení (2) na ohebnou trubku (1), jak je znázorněno na obr. 8.
b. Do skla, nebo stěny vyvrtejte otvor o průměru 127 mm ve výšce od podlahy mezi 300 a 1200 mm (obr. 13).
c. Umístěte koncovku (7) do otvoru ve zdi a označte si místo, kde je třeba otvor vyvrtat (obr. 14-a, 14-b).
d. Odstraňte koncovku (7) a vyvrtejte 6mm otvory (obr. 14-c, 14-d).
e. Vložte do otvorů dodané hmoždinky (10) (obr. 14-e).
f. Umístěte koncovku (7) do otvoru ve zdi a upevněte ji dodanými šrouby (10) (obr. 14-f, 14-g).
g. Nasaďte koncovku na straně zařízení (2) do spojky výstupu vzduchu ze spotřebiče (36), jak je znázorněno na obrázku 9.
h. Připojte druhý konec ohebné trubky (1) ke koncovce (7) (obr. 14-i).
i. Když spotřebič nepoužíváte, zavřete uzávěr (7a) (obr. 14-h).

2.5 - ELEKTRICKÉ ZAPOJENÍ

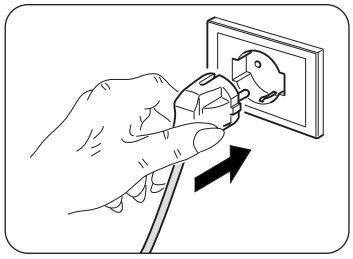

Spotřebič je vybaven napájecím kabelem se zástrčkou.
Před připojením klimatizace se ujistěte, že:

- Hodnoty napájecího napětí a kmitočtu odpovídají údajům uvedeným na štítku spotřebiče.
- Napájecí vedení je vybaveno funkčním uzemněním a je správně dimenzováno pro maximální příkon klimatizace.
- V napájecí síti spotřebiče musí být zajištěno odpovídající všepolární odpojovací zařízení v souladu s vnitrostátními instalačními předpisy.
- Zařízení musí být napájeno výhradně přes zásuvku kompatibilní s dodanou zástrčkou.

UPOZORNĚNÍ
Jakákoli výměna napájecího kabelu musí být provedena výhradně personálem technického servisu společnosti Olimpia Splendid, nebo pracovníkem s obdobnou kvalifikací.

2.6 - VYPRAZDŇOVÁNÍ VODY

V závislosti na způsobu použití spotřebiče je nutné připojit hadičku pro odvod kondenzátu.

2.6.a - Použití zařízení jako odvlhčovače

Spotřebič se používá následovně (obrázky 29 a 32):
a. Sejměte uzávěr (28).
b. Vložte do objímky dodanou hadičku (12).

Ujistěte se, že konec vypouštěcí hadičky (12) je umístěn nad odtokovou nádobou, či vaničkou. Ujistěte se, že hadička (12) není ucpaná.

c. V případě potřeby připojte k hadičce pro odvod kondenzátu (12) koncovku (13).

2.6.b - Použití jako tepelné čerpadlo (pouze u uzpůsobeného modelu)

Spotřebič se používá následovně (obrázky 30 a 33):
a. Sejměte uzávěr (35).
b. Vložte do objímky dodanou hadičku (12).

Ujistěte se, že konec vypouštěcí hadičky (12) je umístěn nad odtokovou nádobou, či vaničkou. Ujistěte se, že hadička (12) není ucpaná.

c. V případě potřeby připojte k hadičce pro odvod kondenzátu (12) koncovku (13).

3 - POUŽITÍ SPOTŘEBIČE

Provozní režimy klimatizace lze volit jak pomocí dálkového ovladače, tak z ovládacího panelu na klimatizaci. Příjem zvolené funkce je potvrzen „pípnutím“ bzučáku.

3.1 - SYMBOLY A TLAČÍTKA ŘÍDICÍHO PANELU (obr. B)

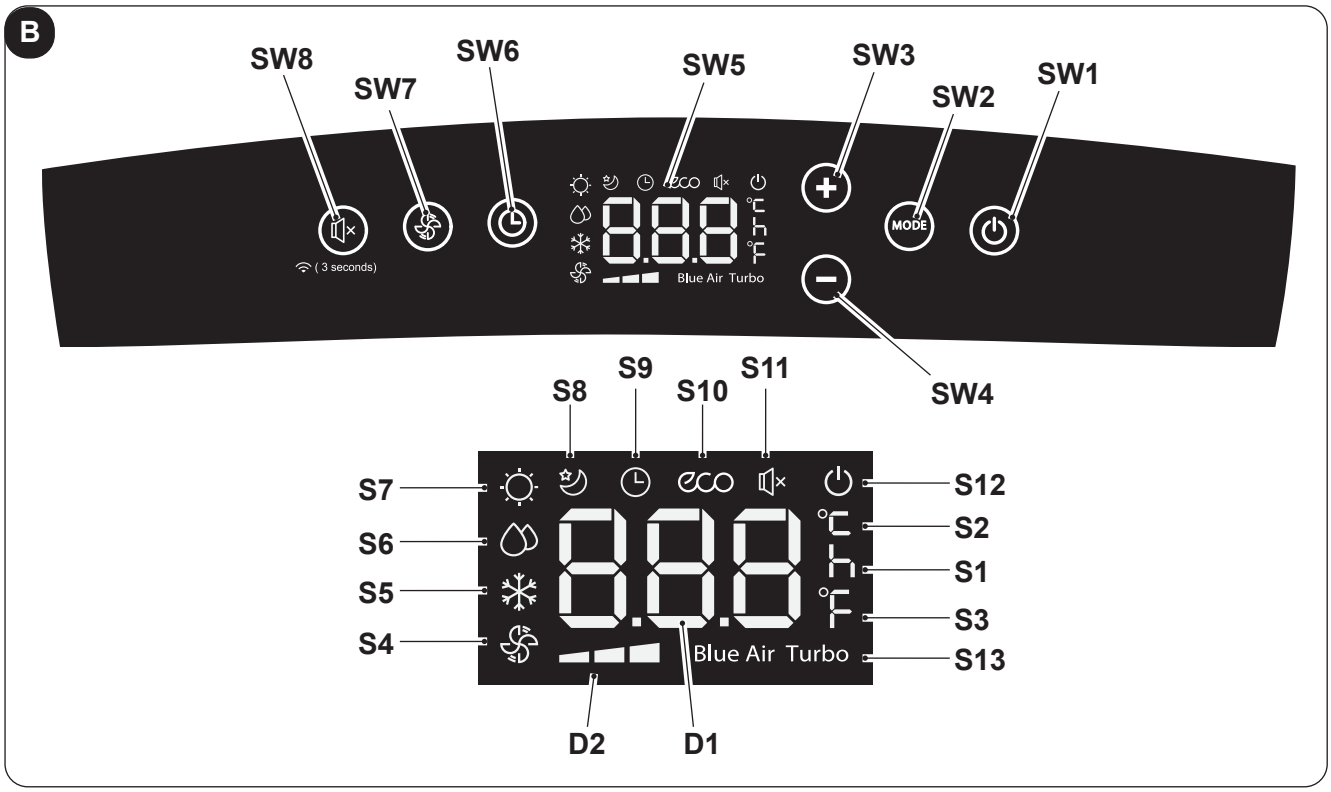

- **SW1**: ON/Stand-by (zapnuto/pohotovostní režim);
- **SW2**: Volba provozního režimu
  ECO - Blue air (auto) =>
  => pouze ventilátor =>
  => odvlhčování =>
  => topení
  (aktivní pouze ve verzi s tepelným čerpadlem)
  => ochlazování =>
  => ochlazování turbo =>...
- **SW3**: Zvýšení teploty/odložení
- **SW4**: Snížení teploty/odložení
- **SW5**: Displej
- **SW6**: Potvrzení/zrušení odloženého zapnutí/vypnutí jednotky
- **SW7**: Volba rychlosti ventilátoru
  Minimální rychlost => => Průměrná rychlost => = > Maximální rychlost => => Blue air (auto)
- **SW8**: Volba funkce „SILENT“ (tichý režim)/ vyhledávání Wireless
- **D1**: Nastavená teplota/časovač
- **D2**: Ukazatel rychlosti ventilátoru (viz „SW7“)

- **S1**: Ukazatel času
- **S2**: Ukazatel teploty °C
- **S3**: Ukazatel teploty °F
- **S4**: Režim pouze ventilátor
- **S5**: Režim ochlazování
- **S6**: Režim odvlhčování
- **S7**: Režim topení (aktivní pouze ve verzi s tepelným čerpadlem)
- **S8**: Režim sleep
- **S9**: Režim časovače (naprogramované zapnutí/vypnutí)
- **S10**: Automatický režim (ECO)
- **S11**: Aktivována funkce „tichý režim“
- **S12**: Ukazatel napájení spotřebiče elektřinou
- **S13**: Funkce Turbo

3.2 - TLAČÍTKA DÁLKOVÉHO OVLÁDAČE (obr. C)

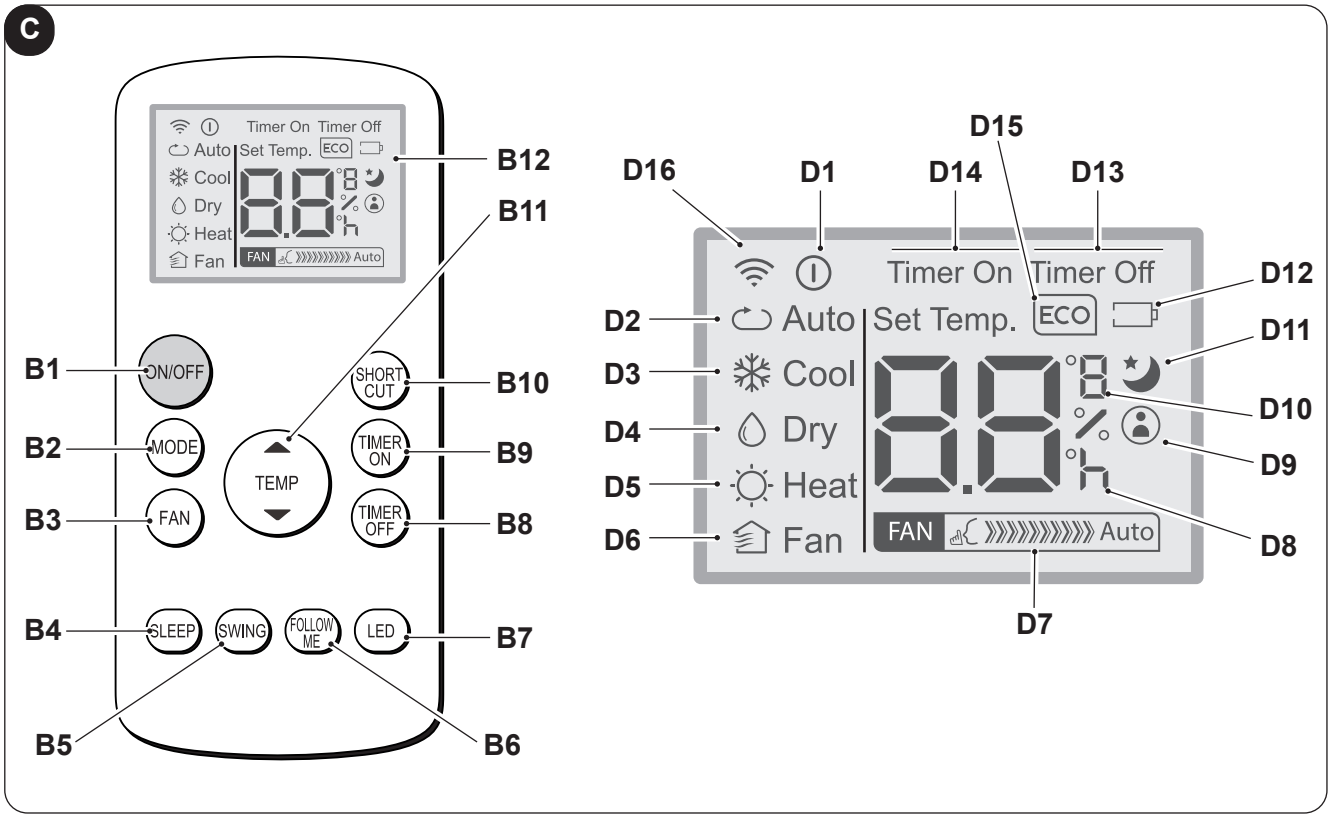

- **B1**: Tlačítko on/off: zapnutí/vypnutí spotřebiče
  - Symbol (D1) svítí: spotřebič v chodu
  - Symbol (D1) nesvítí: spotřebič je v pohotovostním režimu (stand-by)
- **B2**: Volba provozního režimu
  AUTO (Automatický režim) ECO =>
  => ochlazování =>
  => odvlhčování =>
  => topení (aktivní pouze ve verzi s tepelným čerpadlem) =>
  => pouze ventilátor => ...
- **B3**: Volba rychlosti ventilátoru
  Minimální rychlost FAN =>
  => Průměrná rychlost FAN =>
  => Maximální rychlost FAN =>
  => Auto FAN Auto
- **B4**: Aktivování režimu SLEEP (ON/OFF)
- **B5**: DEAKTIVOVÁNO
- **B6**: Aktivování/deaktivování funkce FOLLOW ME
- **B7**: Aktivování/deaktivování displeje na ovládacím panelu zařízení
- **B8**: Nastavení naprogramovaného vypnutí jednotky
- **B9**: nastavení naprogramovaného spuštění jednotky
- **B10**: Zkratka (SHORTCUT)
- **B11**: Zvýšení teploty ▲
  Snížení teploty ▼
- **B12**: Displej

- **D1**: Ukazatel zapnutí spotřebiče
- **D2**: Automatický režim (ECO)
- **D3**: Režim ochlazování (COOL)
- **D4**: Režim odvlhčování (DRY)
- **D5**: Režim topení (HEAT) (aktivní pouze ve verzi s tepelným čerpadlem)
- **D6**: Režim pouze ventilátor (FAN)
- **D7**: Ukazatel rychlosti ventilátoru (viz „B3“)
- **D8**: Ukazatel naprogramované „hodiny“ zapnutí/vypnutí
- **D9**: Ukazatel aktivování funkce „FOLLOW ME“
- **D10**: Ukazatel teploty °C (F)
- **D11**: Ukazatel aktivování funkce „SLEEP“
- **D12**: Ukazatel vybití baterie dálkového ovladače
- **D13**: Ukazatel aktivování funkce „TIME OFF“
- **D14**: Ukazatel aktivování funkce „TIME ON“
- **D15**: Ukazatel aktivování funkce „ECO“
- **D16**: Přenos signálu na dálkový ovladač

3.3 - POUŽITÍ DÁLKOVÉHO OVLÁDAČE



Dálkový ovládač dodávaný s klimatizačním zařízením je nástroj, který umožňuje klimatizaci používat nejpohodlněji.
Je třeba s ním zacházet opatrně a zejména:

- Zamezit jeho namočení (nesmí se čistit vodou ani vystavovat nepříznivým povětrnostním vlivům).
- Zamezit jeho pádu na zem nebo prudkému nárazu.
- Zamezte jeho vystavení přímému slunečnímu záření.

- ***Nekombinujte staré a nové baterie nebo baterie různých značek.***
- ***Nenechávejte baterie v dálkovém ovladači, pokud plánujete spotřebič nepoužívat déle než 2 měsíce.***

- ***Přímé sluneční světlo může rušit činnost přijímače infračerveného signálu.***
- ***Prostor mezi dálkovým ovladačem a spotřebičem musí být volný.***
- ***Pokud se zdá, že signál z dálkového ovládání ruší jiný spotřebič, přesuňte tento spotřebič na jiné místo nebo se obraťte na zákaznický servis.***
- ***Elektronické žárovky a zářivky mohou přenos mezi dálkovým ovladačem a klimatizací rušit.***
- ***Pokud nebudete dálkový ovladač delší dobu používat, vyjměte napájecí baterie.***

3.3.a - Vložení baterií

Baterie se vkládají následovně:

a. Odstraňte kryt z přihrádky na baterie (obr. 15).
b. Vložte do přihrádky baterie (obr. 15).

Přísně dodržujte polaritu vyznačenou na spodní straně přihrádky na baterie.

c. Správně vložte kryt na své místo (obr. 18).

3.3.b - Výměna baterií

Když se na displeji objeví ikona , baterie je třeba vyměnit.

Vždy používejte nové baterie. Použití starých baterií nebo baterií jiného typu může způsobit poruchu dálkového ovladače.

- Dálkový ovladač funguje na dvě suché 1,5V alkalické baterie (typu AAA) (obr. 15).

Po vybití je třeba baterie vyměnit a zlikvidovat v příslušných sběrných střediscích, nebo podle požadavků místních předpisů.

- Pokud dálkový ovladač několik týdnů nebo déle nepoužíváte, baterie vyjměte.
  Vytékající baterie by mohly dálkový ovladač poškodit.

***Baterie nenabíjejte ani nerozebírejte. Nevhazujte baterie do ohně.
Mohly by začít hořet nebo explodovat.***

***Pokud se vám kapalina z baterií dostane na pokožku, nebo oděv, pečlivě si ji/jej omyjte čistou vodou. Nepoužívejte dálkový ovladač s vyteklými bateriemi.
Chemikálie obsažené v bateriích mohou způsobit popáleniny nebo jiná zdravotní rizika.***

3.3.c - Poloha dálkového ovládače

- Dálkový ovladač udržujte v poloze, ze které může signál dosáhnout přijímače (24) zařízení (maximální vzdálenost cca 8 metrů - s nabitými bateriemi) (obr. 28). Výskyt překážek (nábytek, závěsy, stěny atd.) mezi dálkovým ovladačem a spotřebičem snižuje dosah dálkového ovladače.

3.4 - POUŽITÍ SPOTŘEBIČE

Spotřebič se uvádí do chodu následovně.

Aby nedošlo k poškození kompresoru, je každé jeho spuštění vzhledem k poslednímu vypnutí o 3 minuty opožděno.

3.4.a - Předběžné úkony

- ***Umístěte spotřebič na stabilní povrch, který není nakloněný, alespoň 20/30 cm. od zdi, nebo jiného případného předmětu, aby byla zajištěna správná cirkulace vzduchu (obr. 1). Umístěte jej na voděodolný povrch, protože jakákoliv prosakující voda by mohla poškodit nábytek nebo podlahu.***
- ***Nepokládejte spotřebič přímo na koberce, ručníky, přikrývky ani jiné savé povrchy.***
- ***Vložte zástrčku do síťové zásuvky. Spotřebič „pípne“ a na displeji se zobrazí ikona ⏻ a okolní teplota ve °C.***

Před elektrickým připojením spotřebiče se ujistěte, že údaje na štítku odpovídají hodnotám elektrické rozvodné sítě.

3.4.b - Zapnutí/vypnutí spotřebiče

a. Chcete-li spotřebič spustit, stiskněte tlačítko „**ON/OFF**“ na dálkovém ovladači nebo tlačítko ⏻ na ovládacím panelu.

b. Pípnutí signalizuje, že spotřebič je v provozu, a klapka (23) se zvedne.

c. Na ovládacím panelu se rozsvítí ikona ⏻.

d. Pokud byl spotřebič zapnut pomocí dálkového ovladače, na displeji se zobrazí ikona ⏻.

e. Pokud byl spotřebič delší dobu vypnut, je nutné jej resetovat vytažením zástrčky ze zásuvky, počkat 5-10 sekund a poté zástrčku znovu vložit; pípnutí signalizuje, že je spotřebič připraven k použití.

3.5 - AUTOMATICKÝ REŽIM (Automatický)

a. Nastavením tohoto režimu spotřebič na základě okolní a nastavené teploty automaticky aktivuje funkci OCHLAZOVÁNÍ, nebo TOPENÍ (pouze u modelu s tepelným čerpadlem), nebo funkci VENTILÁTOR. Teplota v místnosti je nepřetržitě řízena tak, aby bylo v klimatizované místnosti dosaženo optimálního komfortu.

b. Tento režim lze vybrat jedním, nebo vícenásobným stisknutím tlačítka „**MODE**“ (na dálkovém ovladači nebo na ovládacím panelu), dokud se na displeji ovládacího panelu nezobrazí příslušná ikona **ECO** a **Blue Air** a/nebo ikona **Auto** na displeji dálkového ovládače.

c. V režimu **AUTO**, nelze zvolit rychlost ventilátoru.

3.6 - REŽIM OCHLAZOVÁNÍ (COOL)

a. Nastavením tohoto režimu spotřebič odvlhčuje a ochlazuje okolní vzduch.
Tento režim lze zvolit jedním, nebo vícenásobným stisknutím tlačítka „**MODE**“ (na dálkovém ovladači, nebo na ovládacím panelu), dokud se na displeji nezobrazí příslušná ikona ❄.

b. V tomto režimu je ventilátor stále zapnutý a stisknutím tlačítka „**FAN**“ na dálkovém ovladači, nebo tlačítka ⏻ na ovládacím panelu lze zvolit požadovanou rychlost.
Rychlost ventilátoru se zobrazí tak, jak je uvedeno v odstavci „3.1“ (bod SW7) a „3.2“ (bod B3).

c. Nastavená teplota je mezi 17 a 30 °C (od 62 do 86 °F) s intervaly po 1 °C a lze ji upravit pomocí tlačítek **+/-** na ovládacím panelu nebo pomocí tlačítek ▲ ▼ na dálkovém ovladači.

d. Po určité době (maximálně třech minutách) od aktivování daného provozního režimu se spustí kompresor a spotřebič začne ochlazovat vzduch.

3.7 - REŽIM OCHLAZOVÁNÍ TURBO

- **Tuto funkci lze aktivovat pouze z ovládacího panelu spotřebiče.**

a. Tento režim lze zvolit jedním, nebo vícenásobným stisknutím tlačítka „**MODE**“ na ovládacím panelu, dokud se na displeji nezobrazí ikony ❄ a „**Turbo**“.

b. Funkce uvede spotřebič přímo do režimu ochlazování s teplotou nastavenou na 17 °C a maximální rychlostí ventilátoru, aby se rychleji dosáhlo požadované teploty.

c. V tomto režimu nelze zvolit rychlost ventilátoru ani upravovat teplotu.

d. Tuto funkci vypnete stisknutím tlačítka „**MODE**“ na ovládacím panelu, nebo vypnutím spotřebiče.

3.8 - REŽIM ODVLHČOVÁNÍ (DRY)

a. Nastavením tohoto režimu dochází k ochlazování okolního vzduchu.
Tento režim lze zvolit jedním, nebo vícenásobným stisknutím tlačítka „**MODE**“ (na dálkovém ovladači, nebo na ovládacím panelu), dokud se nezobrazí příslušná ikona:

- na ovládacím panelu - na displeji dálkového ovládače.

b. V režimu **DRY** nelze zvolit rychlost ventilátoru ani upravovat teplotu.
Motor ventilátoru běží na nízké otáčky.

c. Pro optimalizaci odvlhčování nechte zavřené dveře i okna.
Neumísťujte trubku pro odvádění vzduchu do okna.

d. Připojte hadičku pro vypouštění kondenzátu (odstavec 2.6.a)

3.9 - REŽIM VENTILACE (FAN)

a. Nastavením tohoto režimu spotřebič nijak neovlivňuje teplotu ani vlhkost vzduchu v místnosti, ale pouze zajišťuje jeho cirkulaci.

b. Tento režim lze zvolit jedním, nebo vícenásobným stisknutím tlačítka „**MODE**“ (na dálkovém ovladači, nebo na ovládacím panelu), dokud se na displeji ovládacího panelu a/nebo dálkového ovladače nezobrazí příslušná ikona.

- ikona na ovládacím panelu - ikona na displeji dálkového ovládače

c. V tomto režimu je ventilátor stále zapnutý a stisknutím tlačítka „**FAN**“ na dálkovém ovladači, nebo tlačítka na ovládacím panelu lze zvolit požadovanou rychlost.

d. Rychlost ventilátoru se na displeji zobrazí tak, jak je uvedeno v odstavci „3.1“ (bod SW7) a „3.2“ (bod D7).

3.10 -REŽIM TOPENÍ (HEAT)

(pouze u modelu s tepelným čerpadlem)

a. Uvedením spotřebiče do tohoto režimu dochází k ohřívání okolního vzduchu.

b. Tento režim lze zvolit jedním, nebo vícenásobným stisknutím tlačítka „**MODE**“ (na dálkovém ovladači, nebo na ovládacím panelu), dokud se na displeji nezobrazí příslušná ikona .

c. V tomto režimu je ventilátor stále zapnutý a stisknutím tlačítka „**FAN**“ na dálkovém ovladači, nebo tlačítka na ovládacím panelu lze zvolit požadovanou rychlost.
Rychlost ventilátoru se zobrazí tak, jak je uvedeno v odstavci „3.1“ (bod SW7) a „3.2“ (bod D7).

d. Nastavená teplota je mezi 17 a 30 °C (od 62 do 86 °F) s intervaly po 1 °C a lze ji upravit pomocí tlačítek **+/-** na ovládacím panelu nebo pomocí tlačítek ▲ ▼ na dálkovém ovladači.

e. Po určité době (maximálně třech minutách) od aktivování daného provozního režimu se spustí tepelné čerpadlo a spotřebič začne zahřívat vzduch.

f. Připojte hadičku pro vypouštění kondenzátu (odstavec 2.6.b)

3.11 -REŽIM ČASOVAČE

a. Tento režim umožňuje naprogramovat zapnutí nebo vypnutí spotřebiče.

b. Dobu zpoždění lze nastavit, aktivovat a zrušit jak z dálkového ovladače, tak z ovládacího panelu.

3.11.a - Naprogramované zapnutí

a. Když je spotřebič v pohotovostním režimu:

- Na ovládacím panelu:
  - stiskněte tlačítko ⏲ a pomocí tlačítek +/- nastavte dobu odloženého zapnutí.
  - Pro aktivování funkce stiskněte tlačítko ⏲, nebo počkejte cca. 5 sekund, než čas nastavený na displeji přestane blikat (displej začne znovu zobrazovat pokojovou teplotu).

    Rozsvítí se ikona 🕒.
- Na dálkovém ovladači:
  - do nastavení funkce přejdete stisknutím tlačítka „**TIMER ON**“ a poté znovu jednou, nebo vícekrát stiskněte tlačítko „**TIMER ON**“, dokud nenastavíte dobu odloženého zapnutí.
  - Nasměrujte dálkový ovladač na spotřebič; aktivování funkce bude potvrzeno pípnutím.
  - Na displeji ovládacího panelu se rozsvítí ikona 🕒 a na displeji dálkového ovladače se zobrazí zpráva „**Timer On**“.

b. Po uplynutí nastaveného času se spotřebič spustí se stejnými nastaveními (režim, teplota a rychlost ventilátoru), které měl před vypnutím.

c. Čas lze nastavit v 30minutových intervalech až do 10 hodin a v 60minutových intervalech od 10 do 24 hodin.

d. Spuštěním spotřebiče, nebo nastavením časovače na „**0.0 h**” se funkce naprogramovaného zapnutí zruší.

3.11.b - Naprogramované vypnutí

a. Když je spotřebič v chodu, nastavte čas odloženého vypnutí.

- Na ovládacím panelu:
  - stiskněte tlačítko ⏲ a pomocí tlačítek +/- nastavte dobu odloženého vypnutí.
  - Pro aktivování funkce stiskněte tlačítko ⏲, nebo počkejte cca. 5 sekund, než čas nastavený na displeji přestane blikat (displej začne znovu zobrazovat pokojovou teplotu).

    Rozsvítí se ikona 🕒.
- Na dálkovém ovladači:
  - do nastavení funkce přejdete stisknutím tlačítka „**TIMER Off**“ a poté znovu jednou, nebo vícekrát stiskněte tlačítko „**TIMER Off**“, dokud nenastavíte dobu odloženého vypnutí.
  - Nasměrujte dálkový ovladač na spotřebič; aktivování funkce bude potvrzeno pípnutím.
  - Na displeji ovládacího panelu se rozsvítí ikona 🕒 a na displeji dálkového ovladače se zobrazí zpráva „**Timer Off**“.

b. Po uplynutí nastavené doby se spotřebič vypne.

c. Čas lze nastavit v 30minutových intervalech až do 10 hodin a v 60minutových intervalech od 10 do 24 hodin.

d. Vypnutím spotřebiče, nebo nastavením časovače na „**0.0 h**” se funkce naprogramovaného vypnutí zruší.

3.12 -DALŠÍ FUNKCE

3.12.a - Funkce SILENT (tichý režim)

- **Tuto funkci lze aktivovat pouze z ovládacího panelu spotřebiče.**

a. Stiskněte na spuštěném spotřebiči tlačítko SW8 (reproduktor); zobrazí se symbol reproduktoru. Rychlost ventilátoru se automaticky nastaví na minimum.

b. Opětovným stisknutím tlačítka funkci deaktivujete.

3.12.b- Funkce SLEEP

- **Tuto funkci lze aktivovat pouze pomocí dálkového ovladače.**
- **V režimech Odvlhčování (DRY) a Pouze ventilace (FAN) tato funkce není k dispozici.**

a. Když je spotřebič v chodu, stiskněte na dálkovém ovladači tlačítko „**SLEEP**“.

Na ovládacím panelu a na displeji dálkového ovládače se zobrazí ikona 🌙.
Spotřebič během 30 minut sníží (při ochlazování), nebo zvýší (při topení) nastavenou teplotu o 1 °C (1 nebo 2 °F).

b. Poté spotřebič během dalších 30 minut sníží (při ochlazování), nebo zvýší (při topení) nastavenou teplotu o 1 °C (1 nebo 2 °F).
c. Tato teplota bude udržována po dobu 7 hodin, než se vrátí na původně zvolenou teplotu. Po uplynutí této doby začne spotřebič znovu fungovat podle původního naprogramování.
d. Chcete-li funkci přerušit, stiskněte na dálkovém ovladači tlačítko „**SLEEP**"; ikona na ovládacím panelu a na displeji dálkového ovládače zhasne.

3.12.c - Funkce FOLLOW ME

- **Tuto funkci lze aktivovat pouze pomocí dálkového ovladače.**
- **V režimech Odvlhčování (DRY) a Pouze ventilace (FAN) tato funkce není k dispozici.**

Je-li tato funkce aktivována, funguje dálkový ovládač jako termostat.
a. Když je spotřebič v chodu, stiskněte na dálkovém ovladači tlačítko „**FOLLOW ME**".
b. Přesuňte se s dálkovým ovladačem na jiné místo v místnosti, než kde je spotřebič umístěn (maximální vzdálenost 7-8 metrů), nasměrujte jej k němu a ujistěte se, že mezi ovladačem a spotřebičem nejsou žádné překážky.
c. Nastavte požadovanou teplotu na dálkovém ovladači; spotřebič bude v chodu, dokud teplota v místě, kde je dálkový ovladač umístěn, nedosáhne na něm nastavené hodnoty.
d. Dálkový ovládač vyšle do spotřebiče signál, a pokud neobdrží odpověď do maximálně 7 minut, funkce se deaktivuje.
e. Tuto funkci vypnete stisknutím tlačítka „**FOLLOW ME**" na dálkovém ovladači, nebo vypnutím spotřebiče.

3.12.d - Nastavení měrné jednotky teploty

To, v jaké měrné jednotce bude spotřebič ukazovat okolní a nastavenou teplotu, lze zvolit výběrem °**C** (stupňů Celsia), nebo °**F** (stupňů Fahrenheita).
Postupujte následovně:

- **Na ovládacím panelu** stiskněte na cca tři sekundy současně tlačítko **+** a **-**. Požadovaná měrná jednotka se zobrazí na displeji ovládacího panelu.
- **Na dálkovém ovládači** stiskněte a na cca. tři sekundy podržte prostřední tlačítko **TEMP**. Požadovaná měrná jednotka se zobrazí na displeji dálkového ovládače.

Změnu měrné jednotky je třeba provést jak na ovládacím panelu, tak na dálkovém ovladači.

3.12.e - Nasměrování proudu vzduchu

- **Tuto funkci lze aktivovat pouze pomocí dálkového ovladače.**

a. Při spuštění spotřebiče se lamela (23) zcela otevře.
b. Stisknutím tlačítka „**SWING**" na dálkovém ovladači začne lamela automaticky kmitat.
c. Chcete-li lamelu v určité poloze zastavit, stiskněte tlačítko „**SWING**". Dalším stisknutím kmitání znovu spustíte.

3.12.f - Funkce Shorcut

- **Tuto funkci lze aktivovat pouze pomocí dálkového ovladače.**

a. Když spotřebič běží v některém z režimů a na dálkovém ovladači dojde ke stisknutí tlačítka „**SHORTCUT**", spotřebič se uvede přímo do režimu „**AUTO**" s teplotou nastavenou na 26 °C (80 °F).

3.12.g - Opětovné automatické spuštění

a. Pokud se spotřebič vypne z důvodu výpadku proudu, po obnovení proudu se automaticky opětovně spustí s předchozím nastavením.

3.12.h - Wireless

a. Stisknutím SW8 po dobu cca. 3 sekund aktivujete funkci „Wireless", na displeji se po dobu čekání na připojení zařízení zobrazí „**AP**".

Chcete-li se připojit k síti Wireless a používat aplikaci, přečtěte si přiložený návod týkající se sítě Wireless.

4 - ÚDRŽBA A ČIŠTĚNÍ

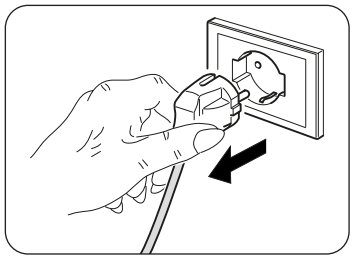

Před provedením jakékoli údržby a čištění se vždy ujistěte, že jste vytáhli napájecí zástrčku ze síťové zásuvky.

Při vyjímání filtru se nedotýkejte kovových částí spotřebiče. Nebezpečí poranění ostrými kovovými hranami.

K čištění vnitřních částí klimatizace nepoužívejte vodu. Voda může poškodit izolaci s rizikem úrazu elektrickým proudem.

4.1 - ČIŠTĚNÍ

4.1.a - Čištění spotřebiče a dálkového ovladače

a. K čistění spotřebiče a dálkového ovladače používejte suchý hadřík.
b. Pokud je spotřebič velmi znečištěný, můžete k čištění použít hadřík navlhčený studenou vodou.

K čištění spotřebiče nepoužívejte chemicky ošetřený ani antistatický hadřík.

Nepoužívejte benzín, ředidlo, lešticí pastu ani podobná rozpouštědla. Tyto produkty mohou způsobit prasknutí, nebo deformaci plastového povrchu.

4.1.b - Údržba vzduchových filtrů

Filtrační systém se skládá ze síťového filtru (obr. 34, č. 27a) a několika dalších filtrů, které můžete použít podle potřeby (obr. 34, č. 15).
Aby byla zajištěna účinná vnitřní filtrace vzduchu a vaše klimatizační zařízení dobře fungovalo, je nezbytné vzduchové filtry pravidelně čistit.

Doplňkové filtry je nutné vyměnit po přibližně 500 hodinách provozu. Pro správné fungování filtračního systému se doporučuje používat pouze originální náhradní díly.

4.1.c - Čištění vzduchového filtru

Znečištěný vzduchový filtr snižuje chladicí výkon spotřebiče.
Každé dva týdny jej proto čistěte.
a. Uvolněte mřížku (27) s filtrem (27a) a zvedněte ji, abyste ji mohli ze spotřebiče vyjmout (obr. 19).
b. Odstraňte z mřížky (27) filtr (27a) (obr. 20).
c. Vyčistěte filtr (27a) vysavačem nebo jej omyjte vodou a poté jej osušte na chladném místě.

Pokud je filtr (27a) poškozený, vyměňte ho.

d. Ujistěte se, že je filtr (27a) úplně suchý.
e. Vložte filtr (27a) zpět do mřížky (27), přičemž dbejte na jeho správné umístění (obr. 22).
f. Vysajte z lamel případné chuchvalce prachu (obr. 21).
g. Umístěte mřížku (27) s filtrem (27a) do spotřebiče a ujistěte se, že je správně upevněná (obr. 23).

Nepoužívejte spotřebič bez filtru (27a).

4.1.d - Čištění sacího filtru

Znečištěný sací filtr snižuje výkon spotřebiče.
Každé dva týdny jej proto čistěte.

a. Vyjměte filtr (30) zboku (obr. 24).
b. Vyčistěte filtr (30) vysavačem, nebo jej omyjte vodou a poté osušte na chladném místě.

Pokud je filtr (30) poškozený, vyměňte ho.

c. Ujistěte se, že je filtr (30) úplně suchý.
d. Umístěte filtr (30) správně na své místo (obr. 25).
e. Vysajte z mřížky případné chuchvalce prachu (obr. 25).

Nepoužívejte spotřebič bez filtru (30).

4.1.e - Doporučení pro úsporu energie

Zde je několik jednoduchých doporučení, jak snížit spotřebu:

- Vždy a neustále udržujte filtry čisté (viz kapitola údržba a čištění).
- Dveře a okna místností, které mají být klimatizovány, mějte zavřené.
- Vyvarujte se toho, aby do místnosti volně pronikaly sluneční paprsky (doporučuje se použít závěsy, nebo zatáhnout vnější rolety, nebo žaluzie).
- Neblokujte proudění vzduchu do/ze spotřebiče; tím by kromě neoptimálního provozu došlo k ohrožení jeho správného fungování a mohlo by dojít k jeho nenávratnému poškození.

4.2 - ÚDRŽBA

Pokud neplánujete spotřebič delší dobu používat, proveďte následující úkony:

a. Aktivujte na několik hodin (asi 1-2 hodiny) režim pouze ventilátor za účelem vysušení vnitřku spotřebiče.
b. Vypněte klimatizaci a odpojte napájení.
c. Vyčistěte vzduchové filtry.
d. Zcela vypusťte kondenzovanou vodu.
e. Naviňte napájecí kabel (34) na kabelovou cívku (33) a vložte zástrčku do příslušného pouzdra (31) (obr. 31).
f. Vyjměte z dálkového ovladače baterie.

Kontroly před opětovným spuštěním klimatizace:

a. Po delší době nečinnosti klimatizace vyčistěte filtry.
b. Zkontrolujte, zda není ucpaný přívod nebo odvod vzduchu (zejména po dlouhé době nečinnosti klimatizace).

4.2.a - Vypouštění kondenzátu

Když kondenzovaná voda ve spodní nádobě dosáhne předem stanovené úrovně, spotřebič 8krát pípne; na ovládacím panelu se zobrazí „**P1**“ a spotřebič přestane fungovat (motor ventilátoru bude nadále běžet).
V tomto případě:

a. Odpojte zástrčku z elektrické zásuvky.
b. Opatrně přemístěte spotřebič do vhodné polohy, abyste mohli vodu vyprázdnit.
c. Odstraňte vypouštěcí zátku (32) a pryžovou krytku (32a) (obr. 26).

Ujistěte se, že jste vypouštěcí zátku (32) zašroubovali správně, abyste zabránili úniku vody.

d. Nechte vytéct všechnu vodu.
e. Vraťte pryžovou krytku (32a) na své místo a zašroubujte vypouštěcí zátku (32) (obr. 27).
f. Vložte zástrčku do zásuvky a opětovně zařízení spusťte. „**P1**“ by mělo být zhasnuté.

Pokud se chyba opakuje, obraťte se na technický servis.

4.2.b Chybové kódy

Během provozu spotřebiče může dojít k poruchám, v důsledku kterých dojde k jeho vypnutí. V těchto případech se na ovládacím panelu zobrazí chybové kódy.

• **P1** Spodní nádoba je plná.
  • Postupujte podle pokynů uvedených v odstavci 4.2.a.

• **F1** Čištění filtrů.
  • Každých 250 hodin provozu motoru ventilátoru se zobrazí zpráva **F1**.
  Vyčistěte filtry (odstavec 4.1.b - 4.1.c - 4.1.d) a vynulujte počítadlo hodin podržením tlačítka „**ON/OFF**“ na ovládacím panelu spotřebiče na 5 sekund.

• **E1** Chyba snímače pokojové teploty.
• **E2** Chyba snímače teploty odpařovače.
• **E3** Chyba snímače teploty kondenzátoru
• **E4** Chyba komunikace panelu displeje.

V těchto případech:
a. odpojte spotřebič od elektřiny
b. počkejte několik minut
c. vložte zástrčku do síťové zásuvky
d. opětovně spotřebič zapněte.

Pokud problém přetrvává a chybový kód nezmizí, odpojte spotřebič a kontaktujte technický servis.

5 - TECHNICKÉ ÚDAJE

Technické údaje naleznete na typovém štítku připevněném na výrobek (obr 2).

• Rozměry (D x Š x V)	490 x 765 x 425 mm
• Limity provozní teploty při ochlazování	17 - 35 °C (62 - 95 °F)
• Limity provozní teploty při odvlhčování	13 - 35 °C (55 - 95 °F)
• Limity provozní teploty při topení (tepelné čerpadlo)	5 - 30 °C (41 - 86 °F)
• Chladicí plyn	R290

6 - ELEKTRICKÉ SCHÉMA

Elektrické schéma je znázorněno na obrázku 35.

OPTIONAL ***Tento symbol signalizuje, že prvek je volitelný.***

7 - POTÍŽE A MOŽNÁ ŘEŠENÍ

PORUCHA	PŘÍČINA	CO JE TŘEBA UDĚLAT?
Spotřebič nefunguje	Došlo k výpadku proudu Zástrčka je odpojena ze zásuvky	Počkat Vložit zástrčku do zásuvky
Spotřebič nelze zapnout	P1 Error Code --- V režimu OCHLAZOVÁNÍ: teplota v místnosti je nižší než nastavená teplota	Nádrž na vodu je plná. Vypnout spotřebič, vylít vodu ze sběrné nádoby a poté spotřebič opětovně --- Znovu nastavit teplotu
Spotřebič funguje pouze krátkou dobu	Nastavená teplota téměř odpovídá okolní teplotě v místnosti --- Na přívodu sání venkovního vzduchu jsou překážky	Snížit nastavenou teplotu --- Odstranit překážky Kontaktovat technický servis
Spotřebič nechladí dobře	Vzduchové filtry jsou ucpané prachem, chuchvalci, nebo zvířecími chlupy --- Vypouštěcí hadička není připojená, nebo je zablokovaná --- Spotřebič má nízkou hladinu chladicí kapaliny --- Teplota je nastavena na příliš vysokou teplotu --- Okna a dveře v místnosti jsou otevřené --- Místnost je příliš velká --- V místnosti jsou zdroje tepla	Vypnout spotřebič a vyčistit filtry podle pokynů --- Vypnout spotřebič, odpojit hadičku, odstranit případné překážky a znovu vypouštěcí hadičku --- Obrátit se na servisní středisko, aby spotřebič zkontrolovalo a doplnilo chladicí kapalinu --- Snížit nastavenou teplotu --- Ujistit se, že jsou všechna okna a dveře zavřené --- Znovu zkontrolovat ochlazovaný prostor --- Pokud je to možné, odstranit zdroje tepla
Spotřebič je hlučný a nadměrně vibruje	Opěrná plocha spotřebiče není rovná --- Vzduchové filtry jsou ucpané prachem, chuchvalci, nebo zvířecími chlupy	Umístit spotřebič na plochý a rovný povrch --- Vypnout spotřebič a vyčistit filtry podle pokynů
Spotřebič vydává divný zvuk	Tento zvuk je způsoben prouděním chladiva uvnitř jednotky	Je to úplně normální
Při přemísťování klimatizace vytéká voda	Klimatizační zařízení je nakloněné, nebo leží na zemi	Před přemístěním vyprázdnit vodu
V režimu ochlazování ani nočním či automatickém režimu nelze zvolit minimální rychlost	Okolní teplota je příliš nízká	Klimatizace se chová normálně

<u>Nepokoušejte se zařízení opravit sami.</u>

Pokud se problém nevyřeší, obraťte se na místního prodejce, nebo na nejbližší poprodejní servis. Poskytněte podrobné informace o poruše a modelu zařízení.

ЗАГАЛЬНИЙ ПЕРЕЛІК



0 - ПОПЕРЕДЖЕННЯ 2
0.1 - ЗАГАЛЬНА ІНФОРМАЦІЯ 2
0.2 - СИМВОЛИ 2
0.2.1 - Застосовані піктограми 2
0.3 - ЗАГАЛЬНА ІНФОРМАЦІЯ 3
0.4 - ПЕРЕДБАЧУВАНЕ ВИКОРИСТАННЯ 5
0.6 - ЗОНИ РИЗИКУ 5
0.6 - ПОПЕРЕДЖЕННЯ ПРО ХОЛОДОАГЕНТ ГАЗ R290 6

1 - ОПИС ПРИЛАДУ 11
1.1 - ПЕРЕЛІК НАДАНИХ КОМПОНЕНТІВ 11
1.2 - ПОЗНАЧЕННЯ ОСНОВНИХ ЧАСТИН 11

2 - УСТАНОВКА 12
2.1 - ТРАНСПОРТУВАННЯ ПРИЛАДУ 12
2.2 - ПОПЕРЕДЖЕННЯ 12
2.3 - УСТАНОВКА З МОБІЛЬНОЮ ФІКСАЦІЄЮ .. 12
2.4 - УСТАНОВКА З ПОСТІЙНОЮ ФІКСАЦІЄЮ .. 13
2.5 - ПІДКЛЮЧЕННЯ ЖИВЛЕННЯ 13
2.6 - ДРЕНАЖ 13
2.6.a - Використання для осушування повітря 13
2.6.b - Використання теплового насосу (лише для відповідних моделей) 13

3 - ВИКОРИСТАННЯ ПРИЛАДУ 14
3.1 - СИМВОЛИ ТА КНОПКИ НА ПАНЕЛІ КЕРУВАННЯ 14
3.2 - КНОПКИ ПУЛЬТУ ДИСТАНЦІЙНОГО КЕРУВАННЯ 15
3.3 - ВИКОРИСТАННЯ ПУЛЬТУ ДИСТАНЦІЙНОГО КЕРУВАННЯ 16
3.3.a - Встановлення батарейок 16
3.3.b - Заміна батарейок 16
3.3.c - Розміщення пульта дистанційного керування 16
3.4 - ВИКОРИСТАННЯ ПРИЛАДУ 17
3.4.a - Попередні операції 17
3.4.b - Увімкнення/вимкнення приладу 17
3.5 - РЕЖИМ «AUTO» (автоматичний) 17
3.6 - РЕЖИМ ОХОЛОДЖУВАННЯ (COOL) 17
3.7 - РЕЖИМ ОХОЛОДЖУВАННЯ TURBO 18
3.8 - РЕЖИМ ОСУШЕННЯ ПОВІТРЯ (DRY) 18
3.9 - РЕЖИМ ВЕНТИЛЯЦІЇ (FAN) 18
3.10 - РЕЖИМ НАГРІВАННЯ (HEAT) (тільки для варіанту з тепловим насосом) .. 18
3.11 - РЕЖИМ «TIMER» 18
3.11.a - Запрограмоване увімкнення приладу 19
3.11.b - Запрограмоване вимкнення приладу 19
3.12 - ІНШІ РЕЖИМИ 19
3.12.a - Режим «SILENT» (безшумний) 19
3.12.b - Режим «SLEEP» 19
3.12.c - Режим «FOLLOW ME» 20
3.12.d - Налаштування одиниці вимірювання температури 20
3.12.e - Регулювання напрямку струму повітря 20
3.12.f - Режим «Short Cut» 20
3.12.g - «Auto-Restart» 20
3.12.h - Wireless 20

4 - ОБСЛУГОВУВАННЯ ТА ОЧИЩЕННЯ 21
4.1 - ОЧИЩЕННЯ 21
4.1.a - Очищення приладу та пульту дистанційного управління 21
4.1.b - Обслуговування фільтрів повітря 21
4.1.c - Очищення фільтру повітря 21
4.1.d - Очищення фільтру входу повітря 22
4.1.e - Поради щодо енергозбереження 22
4.2 - ОБСЛУГОВУВАННЯ 22
4.2.a - Злив конденсату 22
4.2.b Коди помилок 23

5 - ТЕХНІЧНА ІНФОРМАЦІЯ 23

6 - ЕЛЕКТРИЧНА СХЕМА 23

7 - МОЖЛИВІ ПРОБЛЕМИ ТА ЇХ ВИРІШЕННЯ ... 24

ІЛЮСТРАЦІЇ
Ілюстрації зібрані на першій та останній сторінках інструкції

0 - ПОПЕРЕДЖЕННЯ

0.1 - ЗАГАЛЬНА ІНФОРМАЦІЯ

Перш за все хочемо подякувати вам за те, що ви вирішили віддати перевагу приладу нашого виробництва.

0.2 - СИМВОЛИ

Символи, наведені у цьому розділу, дозволяють швидко і однозначно надати інформацію, необхідну для правильного використання приладу в безпечних умовах.

0.2.1 - Застосовані піктограми

	Вказує на те, що цей документ слід уважно прочитати перед установкою та/або використанням приладу.
	Вказує на те, що цей документ слід уважно прочитати перед обслуговування та/або очищенням приладу.
	Вказує на те, що в наданих додатках може міститися додаткова інформація.
	Вказує на те, що інформація доступна в інструкції користувача або інструкція з установки.
	Вказує на те, що обслуговуючий персонал повинен працювати з приладом відповідно до інструкції з установки.
	Вказує на те, що прилад використовує легкозаймистий холодоагент. Якщо холодоагент витікає та контактує з зовнішнім джерелом займання, існує ризик пожежі.
	Вказує відповідному персоналу на те, що описана операція становить ризик ураження електричним струмом, якщо вона не виконується з дотриманням правил техніки безпеки.
	Вказує відповідному персоналу на те, що описана операція становить ризик отримання фізичної шкоди, якщо вона не виконується з дотриманням правил техніки безпеки.
	Вказує відповідному персоналу на те, що описана операція становить ризик отримання опіків при контакті з високотемпературними компонентами, якщо вона не виконується з дотриманням правил техніки безпеки.
	Параграфи, яким передує цей символ, містять дуже важливу інформацію та вказівки, зокрема щодо безпеки. Невиконання може призвести до: - ризику для безпеки операторів - втрату гарантії - відмови виробника від відповідальності.
	Позначає дії, які категорично заборонено робити.
	Повідомляє відповідний персонал, що забороняється накривати прилад, щоб запобігти перегріванню.

0.3 - ЗАГАЛЬНА ІНФОРМАЦІЯ

ПІД ЧАС ВИКОРИСТАННЯ ЕЛЕКТРИЧНОГО ОБЛАДНАННЯ ЗАВЖДИ СЛІД ДОТРИМУВАТИСЯ ОСНОВНИХ ЗАХОДІВ БЕЗПЕКИ, ЩОБ ЗМЕНШИТИ РИЗИК ПОЖЕЖІ, УРАЖЕННЯ ЕЛЕКТРИЧНИМ СТРУМОМ ТА ТРАВМ, ЗОКРЕМА:



Щоб запобігти пошкодженню компресора, кожен запуск відкладається на 3 хвилини відповідно до останнього вимкнення.



1. **Документ захищено відповідно до закону із забороною на відтворення або передачу третім особам без явного дозволу компанії OLIMPIA SPLENDID. Прилади можуть оновлюватися, тому деякі деталі відрізняються від показаних, без шкоди для пояснень, що містяться в цієї інструкції.**



2. **Уважно прочитайте цю інструкцію, перш ніж приступати до будь-якої операції (установки, обслуговування, використання) і суворо дотримуйтесь того, що описано в окремих розділах.**



3. **Ретельно зберігайте цю брошуру для подальших консультацій.**
4. **Після видалення упаковці, переконатися в цілісності приладу; елементи упаковки не можна залишати в доступному для дітей місці, оскільки вони є потенційними джерелами небезпеки.**
5. **ВИРОБНИК НЕ НЕСЕ ВІДПОВІДАЛЬНОСТІ ЗА ЗБИТКИ, ЗАВДАНІ ОСОБАМ АБО РЕЧАМ, ЩО ВИНИКАЮТЬ В РЕЗУЛЬТАТІ НЕДОТРИМАННЯ ПРАВИЛ, ЩО МІСТЯТСЯ У ЦІЄЇ ІНСТРУКЦІЇ.**
6. **Виробник залишає за собою право в будь-який час вносити зміни у свої моделі без кардинальних змін характеристик, описаних в цієї інструкції.**



7. **Технічне обслуговування обладнання для кондиціонування повітря може бути небезпечним, цій прилад містить холодоагент під тиском і електричні компоненти під напругою.**
   Тому будь-які операції з технічного обслуговування (за винятком очищення фільтрів) повинні виконуватися лише авторизованим та кваліфікованим персоналом.
8. **Установка, виконана за межами попереджень, наведених у цієї інструкції, і використання за межами встановлених температур призведе до втрати гарантії.**
9. **Звичайне технічне обслуговування фільтрів, загальне зовнішнє очищення може виконувати користувач, оскільки ці операції не передбачають складних або небезпечних дій.**
10. **Під час монтажу та під час будь-яких операцій з технічного обслуговування необхідно дотримуватися запобіжних заходів, зазначених у цієї інструкції та на етикетках, прикріплених усередині або на приладі, а також вживати всіх запобіжних заходів, запропонованих здоровим глуздом і діючими правилами безпеки в місці використання.**



11. **При заміні компонентів використовувати тільки оригінальні запчастини OLIMPIA SPLENDID.**



12. **Якщо прилад не використовувався протягом тривалого періоду або ніхто не перебуває у приміщенні з кондиціонером, щоб уникнути нещасних випадків, бажано вимкнути джерело живлення.**



13. **Не використовуйте рідкі або їдкі миючі засоби для чищення приладу, не розбризкуйте воду чи інші рідини на прилад, оскільки вони можуть пошкодити пластикові компоненти або навіть спричинити ураження електричним струмом.**



14. **Не мочити прилад і пульт дистанційного керування.**
    Може призвести до короткого замикання або пожежі.



15. У разі виникнення аномалій у роботі (наприклад: появи аномальних шумів, неприємного запаху, диму, ненормального підвищення температури, дисперсії електроенергії тощо) негайно вимкніть прилад і вийміть вилку з розетки.
    Для ремонту необхідно звертатися лише до центрів обслуговування, авторизованих виробником, та вимагати використання оригінальних запчастин. Недотримання вищевказаного може поставити під загрозу безпеку приладу.
16. Не залишати прилад у робочому режимі протягом довгого часу, якщо у приміщенні високий рівень вологи чи відчинено двері або вікна.
    Волога може конденсуватися і намочити або пошкодити меблі.



17. Не від'єднувати вилку живлення під час роботи. Ризик пожежі або ураження електричним струмом.
18. Не розміщувати на приладі важкі або гарячі предмети.
19. Перед підключенням приладу до електрики переконатися, що дані на табличці відповідають даним електричної мережі. Розетка повинна бути заземлена. Етикетка (20) розміщена на боках приладу (Рис. 2).
20. Установити прилад відповідно до інструкцій виробника. Неправильна установка може завдати шкоди людям, тваринам або речам, за що виробник не несе відповідальності.
21. У разі несумісності між розеткою та вилкою приладу, змінити розетку на іншу відповідного типу за допомогою професійно кваліфікованого персоналу, який переконається, що секція кабелю розетки відповідає потужності, яку споживає прилад. Загалом, не рекомендується використати перехідникі та/або подовжувачі; якщо їх використання є суттєвим, вони повинні відповідати чинним стандартам безпеки, а їх потужність струму (A) не повинна бути меншою ніж максимальна потужність приладу.
22. Цей прилад не призначений для роботи за допомогою зовнішнього таймера або окремої системи дистанційного керування.
23. Завжди використовуйте і транспортуйте прилад тільки у вертикальному положенні.
24. Ні в якому разі не закривайте решітки входу та випуску повітря.
25. Не вводити сторонні предмети в решітки входу та випуску повітря, оскільки існує ризик ураження електричним струмом, пожежі або пошкодження приладу.
26. Не використовувати прилад:
    - мокрими або вологими руками;
    - босоніж.
27. Не тягнути за шнур або сам прилад, щоб вийняти вилку з розетки.
28. Не використовувати прилад під прямими сонячними променями або поблизу джерел тепла, таких як піч, радіатор або обігрівач (Рис.3)
29. Не використовуйте виріб поблизу газових приладів (Рис.3)
30. Завжди розміщувати прилад на стійкій та рівній поверхні.
31. Залишити принаймні 30 см вільного простору з боків, 20 см позаду приладу та принаймні 30 см вільного простору над приладом (Рис. 1).
32. Не розміщувати прилад поблизу електричної розетки (Рис.4)
33. Розетка повинна бути легкодоступною, щоб в екстреній ситуації можна було легко вийняти з неї вилку.
34. Не брати вилку мокрими руками.
35. Не згинати, не скручувати, не тягнути і не пошкоджувати кабель живлення.
36. Не розміщувати шнур живлення під килимками, ковдрами або направляючими. Розміщувати кабель далеко від проходів, щоб уникнути спотикання.
37. Від'єднати кабель, якщо прилад не використовується протягом тривалого періоду часу та/або коли нікого немає вдома.
38. Не використовувати прилад у занадто вологих приміщеннях (наприклад: ванна кімната, кухня тощо).
39. Не використовувати прилад на відкритому повітрі або на вологих поверхнях. Уникати розливання рідини на прилад. Не використовувати прилад поблизу раковин або кранів.

40. Не занурювати прилад воду чи інші рідини.
41. Протирати прилад вологою ганчіркою; не використовуйте абразивні продукти або матеріали. Для очищення фільтрів дивитися відповідний параграф.
42. Найпоширенішою причиною перегріву є накопичення пилу або ворсів у приладі. Регулярно видаляти ці накопичення, вимикаючи прилад з розетки та очищаючи решітки пилососом.
43. Не використовувати прилад у середовищах із значними перепадами температури, оскільки всередині нього може утворюватися конденсат.
44. Установити прилад на відстані щонайменше 2 метри від інших електронних пристроїв (телевізора, радіо, комп'ютера, DVD-плеєра тощо), щоб уникнути перешкод (Рис.6).
45. Не використовуйте прилад, якщо кімнату нещодавно обробили газовим інсектицидом або в присутності запалених пахощів, хімічних парів або масляних залишків.
46. Не використовувати прилад без правильно встановлених фільтрів.
47. Демонтаж, ремонт або переобладнання неавторизованою особою може призвести до серйозних пошкоджень.
48. Не використовувати прилад у разі несправності або несправності, якщо кабель чи вилка пошкоджені, якщо прилад впав чи був пошкоджений будь-яким чином. Вимкнути прилад, видалити вилку з розетки та віддати його на перевірку професійно кваліфікованому персоналу.
49. Не розбирати та не змінювати прилад.
50. Самостійно ремонтувати прилад надзвичайно небезпечно.
51. У разі вирішення більше не використовувати прилад такого типу, рекомендуємо вивести його з ладу, перерізавши шнур живлення, попередньо вийнявши вилку з розетки. Також рекомендується знешкодити ті частини приладу, які можуть становити небезпеку, особливо для дітей, які можуть використовувати несправний прилад для власних ігор.
52. Для розморожування та чищення приладу не використовуйте інші інструменти, окрім рекомендованих виробником.
53. Прилад оснащений термозахистом, який зберігає електронну плату в разі перегріву. Якщо активується цій механізм захисту, вийняти вилку з розетки та зачекати поки прилад повністю охолодиться (принаймні 20-30 хвилин), а потім знов вставити вилку в розетку та запустити прилад. Якщо прилад не вмикається, вийняти вилку з розетки та зв'язатися з центром обслуговування.
54. Частота передачі сигналу: 2412-2472 Mhz
    Максимальна потужність передачі сигналу: <20dBm
55. Цей прилад можна підключати тільки до мережі з імпедансом системи не більше 0,363 Ом. У разі необхідності зверніться до постачальника електроенергії для отримання інформації про імпеданс системи.
56. Вимикайте виріб, коли він не використовується.
57. Щоб дізнатися, як закріпити прилад на підставці, див. інструкції з встановлення.
58. ЗАПОБІЖНИК: 3.15A/250VAC Повільне спрацьовування.
59. Повітроводи, підключені до приладу, не повинні містити потенційних джерел займання.

0.4 - ПЕРЕДБАЧУВАНЕ ВИКОРИСТАННЯ

- Прилад слід використовувати виключно для виробництва гарячого* або холодного повітря чи для осушення повітря (за бажанням) з єдиною метою створення комфортної температури навколишнього середовища.
- Цей прилад призначений лише для домашнього або аналогічного використання.
- Неналежне використання приладу з будь-якими пошкодженнями людей, речей або тварин звільняє OLIMPIA SPLENDID від будь-якої відповідальності.

0.5 - ЗОНИ РИЗИКУ

- **Прилад не можна встановлювати в середовищах з наявністю легкозаймистих газів, вибухонебезпечних газів, у дуже вологих середовищах (пральні, теплиці тощо) або в приміщеннях, де є інше обладнання, яке генерує сильне джерело тепла, поблизу джерела солоної або сірчаної води.**
- **НЕ використовуйте газ, бензин або інші легкозаймисті рідини поблизу приладу.**
- **Використовувати лише надані компоненти (дивитися параграф 1.1). Застосування нестандартних аксесуарів може призвести до витікання води, уражень електричним струмом, пожеж, травм або пошкодження майна.**

Цей прилад слід використовувати лише відповідно до специфікацій, зазначених у цієї інструкції. Будь-яке використання, відмінне від зазначеного, може призвести до серйозних травм.
ВИРОБНИК НЕ НЕСЕ ВІДПОВІДАЛЬНОСТІ ЗА ЗБИТКИ, ЗАВДАНІ ОСОБАМ АБО РЕЧАМ, ЩО ВИНИКАЮТЬ В РЕЗУЛЬТАТІ НЕДОТРИМАННЯ ПРАВИЛ, ЩО МІСТЯТСЯ У ЦІЄЇ ІНСТРУКЦІЇ.

*** Тільки для варіанту з тепловим насосом**

0.6 - ПОПЕРЕДЖЕННЯ ПРО ХОЛОДОАГЕНТ ГАЗ R290

1. **ПРИЛАД МІСТИТЬ ГАЗ R290 (ВИЩА ГОРЮЧІСТЬ A3)**
2. **ПРИЛАД НЕОБХІДНО ЗБЕРІГАТИ В ДОБРЕ ПРОВІТРЮВАНОМУ ПРИМІЩЕННІ, ПОВЕРХНЯ ЯКОГО ВІДПОВІДАЄ РОЗМІРАМ, НАДАНИМ В ІНСТРУКЦІЇ ВИКОРИСТАННЯ ПРИЛАДУ.**
3. **ПРИЛАД НЕОБХІДНО ВСТАНОВЛЮВАТИ, ВИКОРИСТОВУВАТИ ТА ЗБЕРІГАТИ В ПРИМІЩЕННІ, ПЛОЩА ПІДЛОГИ ЯКОГО ПЕРЕВИЩУЄ ВКАЗАНУ В ТАБЛИЦІ.**

Кількість газу R290 у кг (дивитися етикетку з даними на приладі)	0,180	0,190	0,200	0,210	0,220	0,230	0,240	0,250	0,260
Мінімальний розмір приміщення для використання та зберігання ($м^2$)	9	10	10	11	11	12	12	12	13

4. **ЦЕЙ ПРИЛАД МІСТИТЬ КІЛЬКІСТЬ ГАЗУ ХОЛОДОАГЕНТУ R290, РІВНУ КІЛЬКОСТІ, ВКАЗАНОЇ НА ЕТИКЕТЦІ, РОЗМІЩЕНОЇ НА ПРИЛАДІ.**
5. **ПРИЛАД СЛІД ЗБЕРІГАТИ В ПРИМІЩЕННІ БЕЗ ПОСТІЙНО ДІЮЧИХ ДЖЕРЕЛ ЗАЙМАННЯ (НАПРИКЛАД: ВІДКРИТЕ ВОГОНЬ, ПРАЦЮЮЧИЙ ГАЗОВИЙ ПРИЛАД АБО ПРАЦЮЮЧИЙ ЕЛЕКТРИЧНИЙ НАГРІВАЧ ГАРЯЧІ ПОВЕРХНІ).**
6. **Не проколювати і не підпалювати.**
7. **Зауважте, що холодоагенти можуть не мати запаху.**
8. **R290 — це газ холодоагент, який відповідає європейським директивам щодо навколишнього середовища. Не проколювати жодну частину контуру холодоагенту.**
9. **Не використовувати засоби для прискорення процесу розморожування або очищення, крім рекомендованих виробником.**
10. **Під час розморожування та очищення приладу не використовуйте інші інструменти, окрім рекомендованих виробником.**
11. **Якщо прилад встановлюється, використовується або зберігається в непровітрюваному приміщенні, приміщення має бути сконструйовано таким чином, щоб запобігти накопиченню витоків холодоагенту через електричні обігрівачі, плити чи інші джерела займання.**
12. **Дотримуватися національних норм газової безпеки.**
13. **Тримати вентиляційні отвори вільними від перешкод.**
14. **Зберігати прилад таким чином, щоб уникнути механічних пошкоджень.**
15. **Будь-яка особа, яка працює з контуром холодоагенту або всередині нього, повинна мати**

дійсний сертифікат, який засвідчує компетентність цієї особи щодо безпечного поводження з холодоагентами відповідно до визнаної специфікації оцінки.



16. Усі робочі операції, які впливають на пристрої безпеки, повинні виконуватися спеціалізованим персоналом. Технічне обслуговування та ремонт, які потребують допомоги іншого спеціалізованого персоналу, повинні виконуватися під наглядом особи, яка кваліфіковано використовує легкозаймисті холодоагенти.

- **Уважно дотримуйтесь інструкцій щодо поводження з кондиціонером, його встановлення, очищення та ремонту, щоб уникнути пошкоджень або небезпеки. Усередині кондиціонера використовується легкозаймистий холодоагент. Під час обслуговування або утилізації кондиціонера холодоагент R290 необхідно належним чином зібрати та не викидати безпосередньо в атмосферу.**
- **Поблизу кондиціонера не повинно бути відкритого вогню або пристроїв, таких як вимикачі, які можуть генерувати іскри/електричні дуги, щоб запобігти займанню використовуваного легкозаймистого холодоагенту.**

17. ТРАНСПОРТУВАННЯ ОБЛАДНАННЯ, ЩО МІСТИТЬ ЛЕГКОЗАЙМИСТІ ХОЛОДОАГЕНТИ
Дотримуватися діючих правил транспортування.
18. МАРКУВАННЯ ОБЛАДНАННЯ СИМВОЛАМИ
Дотримуватися правил, діючих у країні.
19. УТИЛІЗАЦІЯ ОБЛАДНАННЯ, ЩО МІСТИТЬ ЛЕГКОЗАЙМИСТІ ХОЛОДОАГЕНТИ
Дотримуватися діючих національних правил.
20. ЗБЕРІГАННЯ ОБЛАДНАННЯ/ПРИЛАДІВ
Зберігання обладнання повинно відповідати інструкціям, отриманим від виробника.
21. ЗБЕРІГАННЯ УПАКОВАНОГО (НЕРЕАЛІЗОВАНОГО) ОБЛАДНАННЯ
Упаковка має бути виготовлена таким чином, щоб механічне пошкодження обладнання не призводило до витоку холодоагенту. Максимальна кількість частин обладнання, які можна зберігати разом, визначається місцевими правилами. Виробник має вказати інші потенційні джерела безперервної роботи, які, як відомо, можуть спричинити займання використовуваного холодоагенту. Прилад слід зберігати таким чином, щоб уникнути механічних пошкоджень.



22. ІНФОРМАЦІЯ ЩОДО ОБСЛУГОВУВАННЯ

a) Перевірка приміщення
Перед початком роботи з системами, що містять легкозаймисті холодоагенти, необхідно провести перевірку безпечності приміщення, щоб переконатися, що ризик займання мінімальний. Дотримуватися наступних застережень, щоб виконати будь-який ремонт системи холодоагенту перед її використанням.

b) Проведення операцій з обслуговування
Операції необхідно проводити під контролем, щоб звести до мінімуму ризик наявності горючого газу або пару під час їх виконання.

c) Загальна робоча зона
Усі особи, які відповідають за обслуговування та інші оператори, присутні в робочій зоні, повинні бути проінструктовані щодо характеру роботи, що виконується. Уникати роботи в закритому просторі.

d) Перевірка наявності холодоагенту
Зону необхідно перевірити за допомогою відповідного детектора холодоагенту до та під час роботи, щоб гарантувати, що оператор знає про наявність потенційно легкозаймистої атмосфери. Переконатися, що обладнання для виявлення витоків придатне для використання з легкозаймистими холодоагентами, тобто воно не є джерелом іскор, належним чином герметизовано або взагалі безпечно.

e) Наявність вогнегасників
У випадку, якщо на холодильному обладнанні або на будь-якій частині, пов'язаній з ним, необхідно провести будь-яку роботу з підвищенням температур, необхідно мати під рукою відповідне протипожежне обладнання. Завжди тримайте вогнегасник із сухим порошком або CO2 поблизу місця зарядки.

f) Відсутність джерел легкозаймистих речовин
Жоден оператор, який виконує роботи з холодильною системою, пов'язані з оголенням будь-яких трубопроводів, які містять або містили легкозаймистий холодоагент, не повинен використовувати будь-які джерела легкозаймистих речовин таким чином, щоб вони могли спричинити пожежу або вибух. Усі можливі джерела легкозаймистих речовин, включно споживання сигарет, повинні знахо-

дитися на достатній відстані від місця установки, ремонту, демонтажу та утилізації, під час якого легкозаймистий холодоагент може потрапити в навколишній простір. Перед початком роботи необхідно оглянути територію навколо обладнання, щоб переконатися у відсутності легкозаймистих елементів або ризику займання. Використовувати знаки про заборону куріння.

g) Вентиляція зони
Переконатися в тому, що місце встановлення знаходиться на відкритому повітрі або має належну вентиляцію перед запуском системи або виконанням будь-яких робіт з підвищенням температури. Ступінь вентиляції має бути постійним протягом усього періоду роботи. Вентиляція повинна бути здатна безпечно розсіювати будь-який вивільнений холодоагент і, бажано, видаляти його назовні.

h) Перевірки холодильного обладнання
У разі заміни електричних компонентів вони мають бути придатними для використання та відповідати зазначеним специфікаціям. Необхідно завжди дотримуватися вказівок виробника щодо технічного обслуговування та допомоги. У разі сумнівів зверніться за допомогою до технічної служби виробника. На установках, які використовують легкозаймисті холодоагенти, необхідно виконати наступні перевірки: Фактичний заряд холодоагенту відповідає розміру приміщення, в якому встановлені деталі, що містять холодоагент; що система та вентиляційні отвори функціонують належним чином і що вони не закриті; при використанні контуру холодоагенту, перевірте наявність холодоагенту у вторинному контурі; щоб маркування, нанесене на машину, залишалося видимим і розбірливим. Нерозбірливі позначки та знаки повинні бути виправлені; щоб холодильні труби та компоненти були встановлені в місці, де малоймовірно, що вони будуть піддані впливу будь-якої речовини, яка може викликати корозію компонентів, що містять холодоагент, якщо такі компоненти не виготовлені зі стійкого до корозії, іскробезпечного матеріалу або належним чином не захищені від цього.

i) Перевірки електричних компонентів
Ремонт і технічне обслуговування електричних компонентів повинні включати початкові перевірки безпеки та огляд компонентів. У разі несправності, яка може поставити під загрозу безпеку, не вмикати живлення, доки її не буде належним чином усунено. Використовувати відповідне тимчасове рішення, якщо несправність не можна усунути негайно, але потрібно продовжити роботу. Про цю ситуацію необхідно повідомити власника обладнання, щоб усі сторони були проінформовані. Перевірка безпеки складається з: перевірки того, що конденсатори розряджені, яка має виконуватися в безпечному режимі, щоб уникнути іскор; перевірте, щоб електричні компоненти та проводка під напругою не були оголені під час зарядки, скидання чи очищення системи; перевірте безперервність заземлення.

23. РЕМОНТ ГЕРМЕТИЗОВАНИХ КОМПОНЕНТІВ

a) Під час ремонту герметичних компонентів усі джерела живлення повинні бути відключені від обладнання, на якому повинні проводитися роботи, перш ніж зняти будь-яку герметизацію тощо. Якщо під час ремонту вкрай необхідно підключити обладнання до електричного живлення, у найбільш критичній точці необхідно розташувати постійно діючий пристрій виявлення витоків, щоб попередити оператора про потенційно небезпечну ситуацію.

b) Зверніть особливу увагу необхідність переконання в тому, що покриття не змінено таким чином, який впливає на рівень безпеки під час роботи з електричними компонентами.
Це включає пошкодження кабелів, надмірну кількість з'єднань, клеми, що не відповідають оригінальним характеристикам, пошкодження прокладок, неправильну установку кабельних вводів тощо. Переконатися в тому, що компоненти встановлено з дотриманням правил безпеки. Переконатися в тому, що прокладки або ущільнювальні матеріали не зіпсувалися настільки, що більше не можуть перешкоджати проникненню легкозаймистих речовин. Запасні частини повинні відповідати специфікаціям виробника.

Використання силіконового герметика може знизити ефективність деяких типів систем виявлення витоків. Іскробезпечні компоненти не потрібно ізолювати перед роботою з ними.

24. РЕМОНТ ІСКРОБЕЗПЕЧНИХ КОМПОНЕНТІВ
Не надавати індуктивне навантаження та постійне навантаження, не переконавшись, що вони не перевищують максимальну напругу та струм, дозволені для використовуваного обладнання. Іскробезпечні компоненти є єдиними, з якими можна працювати під напругою в легкозаймистої атмосфері. Тестова система повинна мати правильну силу струму. Змінювати компоненти тільки на запчастини, рекомендовані виробником. Частини, відмінні від зазначених, можуть призвести до займання холодоагенту в атмосфері після витоку.

25. ПРОВОДКА
Перевірити електропроводку на предмет зношення, корозії, надмірного тиску, вібрації, гострих країв або будь-яких інших зовнішніх негативних впливів. Під час перевірки також пам'ятати про наслідки старіння або постійну вібрацію, спричинену такими елементами, як компресори чи вентилятори.

26. ВИЯВЛЕННЯ ЛЕГКОЗАЙМИСТИХ ХОЛОДОГЕНТІВ
Ніколи не використовувати потенційні джерела займання для виявлення витоку холодоагенту. Не використовуйте киснево-водневий пальник (або будь-яку іншу систему виявлення, яка використовує відкрите полум'я).

27. МЕТОДИ ВИЯВЛЕННЯ ВИТОКІВ
Для систем, які містять легкозаймисті холодоагенти, вважаються прийнятними наступні методи виявлення витоків. Використовувати електронні детектори витоків для легкозаймистих холодоагентів, навіть якщо чутливість може бути недостатньою або їх необхідно відкалібрувати повторно. (Обладнання виявлення має бути відкаліброване в зоні, яка не містить холодоагент.) Переконатися, що детектор не є потенційним джерелом займання, і що він підходить для використовуваного холодоагенту. Обладнання для виявлення витоків має бути налаштовано у відсотках LFL холодоагенту та має бути відкаліброване відповідно до використовуваного холодоагенту, а також підтверджувати відповідний відсоток газу (максимум 25%). Рідини для виявлення витоків можна використовувати з більшістю холодоагентів, але слід уникати використання миючих засобів, що містять хлор, оскільки хлор може вступити в реакцію з холодоагентом і викликати корозію мідних труб. ПРИМІТКА: прикладами рідин для виявлення витоків є:
- бульбашковий метод
- флуоресцентні речовини

У разі підозри витікання газу необхідно прибрати/загасити усі джерела відкритого полум'я. Якщо виявлено витік холодоагенту, який потребує зварювання, витягніть весь холодоагент слід вилучити із системи або ізолювати (за допомогою запобіжних клапанів) у той частині системи, в якої не має витоку. Для видалення охолоджувальної рідини див. наступні інструкції.

28. ВИДАЛЕННЯ ТА СПОРОЖНЕННЯ
Використовувати звичайні процедури під час роботи з контуром холодоагенту для ремонту або з будь-якої іншої причини. Незважаючи на це, важливо дотримуватись найбезпечніших практик, оскільки необхідно брати до уваги займистість речовини. Дотримуватися наступної процедури:
- вилучити холодоагент;
- продути контур інертним газом (опціонально для A2L);
- спорожнити контур (опціонально для A2L);
- знов продути контур інертним газом (опціонально для A2L);
- розімкнути контур шляхом різання або паяння.

Заправка холодоагенту має бути здійснена у відповідні відновлювальні балони. Система повинна бути очищена за допомогою OFN (безкисневого азоту), щоб зробити прилад безпечним для використання з легкозаймистим холодоагентом. Можливо цей процес потрібно бути виконати кілька разів. Для цієї процедури не використовувати стиснене повітря чи кисень.
Очищення повинно бути завершено шляхом заповнення вакууму в системі з безкисневим азотом (OFN) і продовженням заповнення до досягнення робочого тиску, потім розсіювання безкисневого азоту (OFN) в атмосфері і, нарешті, поверненням системи до стану вакууму. Повторювати, поки в системі не залишиться холодоагенту. При здійсненні кінцевого заправлення OFN систему слід випорожнити для досягнення значень атмосферного тиску, щоб забезпечити функціонування контуру. Ця операція є безумовно необхідною у разі виконання паяння труб. Переконайтеся, що вихід вакуумного насоса не знаходиться поблизу потенційних джерел займання і що є вентиляція.

29. ПРОЦЕДУРА ЗАПРАВЛЕННЯ
Окрім звичайних процедур заправлення слід дотримуватись наступних вимог. Переконатися, що при заправленні приладу не відбудеться змішання різних холодоагентів. Шланги або труби мають бути якомога коротшими, щоб мінімізувати кількість застосовуваного холодоагенту. Балони повинні стояти у вертикальному положенні відповідно до інструкцій. Переконатися, щоб перед заправленням холодоагентом система була заземлена. Після заправлення нанести етикетку з усіма даними (у разі її відсутності). Бути обережними, щоб не перевантажити систему охолоджування. Перед заправленням системи необхідно перевірити тиск за допомогою OFN. Після завершення заправлення, але до введення в експлуатацію систему необхідно провести перевірку на витікання. Перевірку витоку слід провести до повного завершення робіт.

30. ВИВЕДЕННЯ З ЕКСПЛУАТАЦІЇ
Перед виконанням цієї процедури технічний спеціаліст обов'язково має повністю ознайомитися з обладнанням та принципом його функціонування. Рекомендується використовувати сучасні ефективні

методи безпечного збирання холодоагентів. Перед виконанням цієї процедури необхідно залишити зразки масла та холодоагенту на випадок необхідності в аналізі для повторного використання відновленого холодоагенту. Перш ніж розпочати виконання робіт важливо забезпечити наявність електричної енергії.

a) Ознайомитися з приладом та його роботою.
b) Ізолювати електричне живлення системи.
c) Перш ніж виконати процедуру, переконатися, що:
   - у разі потреби буде доступне механічне обладнання для транспортування балонів з холодоагентом;
   - всі засоби захисту в наявності та використовуються правильно;
   - процес постійно контролюється компетентною особою;
   - обладнання та балони відповідають стандартам.
d) За можливості видалити холодоагент з системи.
e) Якщо не можливо створити вакуум, забезпечити наявність розподільчого колектору, щоб холодоагент можна бути видалити з різних частин системи.
f) Переконайтеся, що балон розташований на вагах, перш ніж виконувати збір.
g) Запустити процес забору відповідно з інструкціями виробника.
h) Не переповнювати балони. (Заправити не більше 80% об'єму рідини).
i) Не перевищувати максимальний робочий тиск в балоні, навіть тимчасово.
j) Коло балони будуть заповнені і коли процес буде завершено, переконатися, що балони та обладнання зразу ж вилучені з місця заправлення і всі запобіжні клапани на обладнанні закриті.
k) Отриманий холодоагент не можна використовувати для заправлення іншої системи перш ніж він буде очищений та перевірений.

31. НАНЕСЕННЯ ЕТИКЕТОК

На прилад необхідно нанести етикетку з вказанням того, коли воно булу виведене з експлуатації та очищене від холодоагенту. Нанести дату та підписати етикетку. Переконатися що на приладі присутні етикетки, на яких зазначено, що він містить легкозаймистий холодоагент.

32. ВИДАЛЕННЯ ХОЛОДОАГЕНТУ

Під час видалення холодоагенту із системи, будь то для технічного обслуговування чи виведення з експлуатації, необхідно безпечно видалити усі холодоагенти. При переміщенні холодоагенту в балони переконатися, що використовуються лише відповідні балони, призначені для збору холодоагенту. Переконатися, що в наявності є необхідна кількість циліндрів для вміщення повної заправки системи. Всі використовувані балони мають бути призначені для видаленого холодоагенту з відповідними позначеннями (тобто мають бути призначені спеціально для видалення холодоагенту). Балони мають бути укомплектовані запобіжним клапаном, а відповідні запобіжні клапани мають бути в справному робочому стані. Порожні балони, призначені для видалення, потрібно випорожнити до стану вакууму та за можливості охолодити перед застосуванням. Обладнання для видалення має бути в справному робочому стані з набором інструкцій, який має знаходиться під рукою, та підходити для видалення легкозаймистих холодоагентів. У разі сумнівів зверніться до виробника. Крім того під час цієї операції, має бути доступним набір відкаліброваних та повністю робочих ваг. Шланги або труби мають бути оснащені герметичними швидкорознімними з'єднувачами в справному стані. Перш ніж використовувати пристрій для видалення, перевірити, чи знаходиться він в задовільному робочому стані, чи виконувалося його належне обслуговування та чи герметизовані відповідні електричні компоненти для запобігання загорянню у разі витоку холодоагенту. У разі виникнення сумнівів звернутися до виробника. Видалений холодоагент необхідно повернути постачальнику холодоагентів у відповідному балоні, призначеному для збору, з додаванням супроводжувального акту про передачу відходів. Не змішувати холодоагенти в пристрої для видалення та особливо в балонах. Якщо компресори або компресорні масла необхідно видалити, переконатися, що вони випорожнені до прийнятного рівня і легкозаймистий холодоагент змішано з мастилом. Процес видалення потрібно здійснити до повернення компресора постачальнику. Для прискорення цього процесу використовується лише системи електричного нагрівання корпусу компресора. Видалити з системи масло з дотриманням правил безпеки.

33. КВАЛІФІКАЦІЯ ПРАЦІВНИКІВ

Усі робочі процедури, які впливають на безпеку, повинні виконуватися тільки компетентними особами, які ознайомлені з такими робочими процедурами, як:

- переривання холодильного контуру;
- розкриття герметичних компонентів;
- відкриття вентильованих корпусів.

1 - ОПИС ПРИЛАДУ

1.1 - ПЕРЕЛІК НАДАНИХ КОМПОНЕНТІВ (Рис. 5)

Прилад постачається індивідуально упакований в картонну упаковку.
Упаковку можна переносити вручну двома особами або завантажити на візок.

Зберігайте упаковку окремо; не укладати стопками.

1. Гнучка труба для виводу повітря (режим охолодження та автоматичний режим)
2. Колектор для гнучкої труби, встановлений на приладі
3. Колектор для гнучкої труби для постійної фіксації/Slider
4. Пристрій SLIDER для фіксації на розсувному вікні/ролетах
5. Кронштейн та гвинти для фіксації на вікні
6. Колектор для установки Slider/на вікні
7. Фланець для постійного монтажу
8. Ізоляція для установки SLIDER
9. Ізоляція для установки SLIDER
10. Дюбелі для фланця для постійної установки
11. Пульт дистанційного керування
12. Труба для видалення конденсату (Лише у режимі осушувача повітря)
13. Колектор-перехідник для трубки для видалення конденсату
14. Інструкція
15. Додаткові фільтри

1.2 - ПОЗНАЧЕННЯ ОСНОВНИХ ЧАСТИН (Рис. A)

21. Панель керування
22. Решітка виходу повітря
23. Заслінка
24. Датчик інфрачервоного сигналу пульту
25. Колеса
26. Ручка
27. Решітка фільтру повітря
27a. Фільтр повітря
28. Кришка для зливу конденсату (під час використання як осушувача повітря)
29. Решітка входу повітря
30. Знімний фільтр повітря
31. Отвір для фіксації вилки
32. Кришка для зливу конденсату (у разі транспортування, обслуговування чи надмірного скупчення води)
33. Механізм фіксації кабелю
34. Шнур живлення.
35. Кришка для зливу конденсату (тільки для моделі з тепловим насосом)
36. Решітка випуску повітря

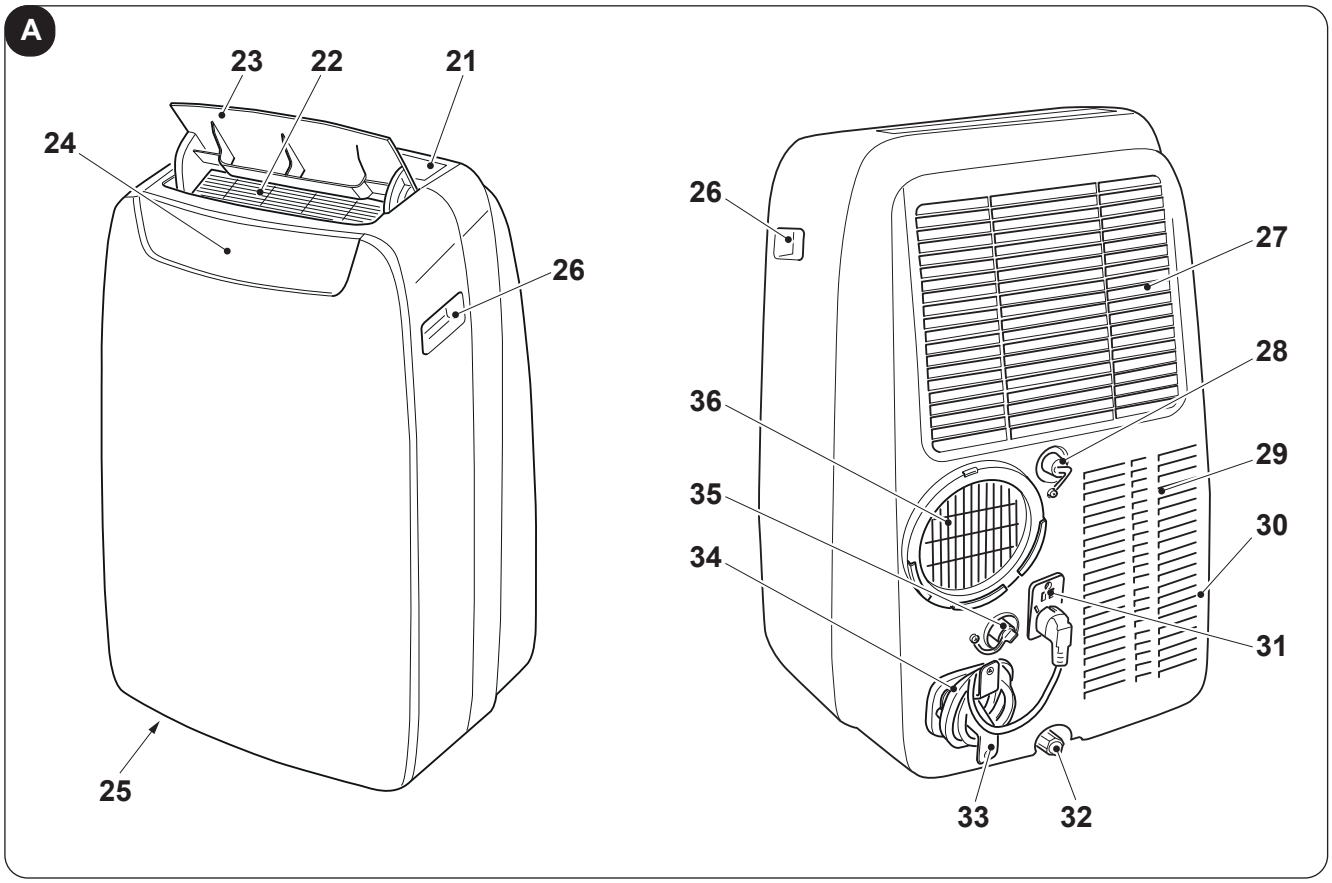

2 - УСТАНОВКА

2.1 - ТРАНСПОРТУВАННЯ ПРИЛАДУ

- ***Прилад необхідно транспортувати та переміщувати у вертикальному положенні.***
- ***У разі транспортування в горизонтальному положенні зачекати принаймні годину перед повторним запуском.***
- ***Перед переміщенням або транспортуванням приладу повністю злийте конденсат, виконавши дії, описані в параграфі 4.2.a***

ПОПЕРЕДЖЕННЯ

Переміщування приладу по делікатним підлогам (наприклад: з деревини):

- ***Повністю злити конденсат.***
- ***Особливо уважно перемістити прилад, оскільки колеса можуть помітити підлогу. Незважаючи на те, що колеса виготовлені з жорсткого матеріалу, та обертаються, можуть бути пошкоджені під час використання або забруднені. Рекомендується перевірити, чи колеса чисті та вільно рухаються.***

2.2 - ПОПЕРЕДЖЕННЯ

Недотримання наступних рекомендацій може призвести до пошкодження приладу.

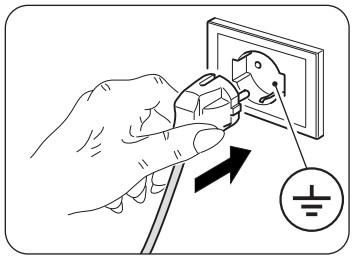

a. Установити прилад на рівній стійкій поверхні чи на підлозі.
b. Підключати прилад тільки до заземлених розеток.
c. Переконатися, що штори чи інші предмети не блокують потік повітря (Рис. 7).
d. Перевірити наявність мінімальної відстані 30 см між приладом та сусідніми предметами (Рис. 1).
e. Прилад слід завжди використовувати, переконавшись, що немає перешкод для входу та випуску повітря.
f. Прилад не можна використовувати у приміщеннях, обладнаних для прання.
g. Встановлювати прилад тільки в сухих приміщеннях.
h. Прилад не можна використовувати в присутності небезпечних матеріалів, парів або рідин.
i. Очищати повітряні фільтри принаймні раз на тиждень.

2.1 - УСТАНОВКА З МОБІЛЬНОЮ ФІКСАЦІЄЮ

Прилад необхідно установити у відповідному середовищі. Рекомендується зменшити сонячне випромінювання за допомогою віконниць, штор, жалюзі, тримати двері та вікна закритими.

a. Розмістити прилад перед вікном чи французькими дверима.
b. Приєднати колектор приладу (2) до гнучкої трубки (1) як на Рис. 8.
c. Розмістити колектор (3) на іншому боці гнучкої трубки (1) (Рис. 8).
d. Вставити колектор приладу (2) до насадки виводу повітря з приладу (36) як на Рис. 9.
e. Розмістити колектор (3) таким чином, щоб виводити повітря зовні (Рис.10)
f. Якщо прилад монтується на розсувне вікно (вертикальне чи горизонтальне) або на ролетах, для більшої ефективності можна використати «SLIDER KIT» (4), який надається в комплекті.
Для установки за допомогою «SLIDER KIT» діяти, як показано на Рис. 11 та 12.
g. Зафіксувати клейову прокладку (8) (Рис.12)
h. Розмістити «SLIDER KIT» (4) та адаптувати його (Рис.12)
i. Розмістити гнучку трубку (1) та зафіксувати прокладку (9) (Рис.12)
l. За бажанням зафіксувати кронштейн (5) (Рис.12)

Протягнути трубу настільки, наскільки це необхідно, щоб направляюча повітря залишилася закритою між рамами.

2.4 - УСТАНОВКА З ПОСТІЙНОЮ ФІКСАЦІЄЮ

Прилад можна установити з постійною фіксацією за допомогою отворів в склі або в стіні. Потік повітря не можна обмежувати захисними решітками або іншим. Будь-який захист повинен мати загальну площу проходу повітря не менше 140 см^2.

a. Приєднати колектор приладу (2) до гнучкої трубки (1) як на Рис. 8.
b. Зробити у склі чи стіні отвір діаметром 127 мм на висоті від підлоги від 300 до 1200 мм (Рис.13).
c. Розмістити колектор (7) в отворі у стіні та помітити точки для свердління (Рис. 14-a, 14-b).
d. Зняти колектор (7) та зробити отвори розміром 6 мм (Рис. 14-c, 14-d).
e. Розмістити в отворах дюбелі (10), надані в комплекті (Рис. 14-e).
f. Розмістити колектор (7) в отворі у стіні та зафіксувати його за допомогою гвинтів (10), наданих у комплекті (Рис. 14-f, 14-g).
g. Вставити колектор приладу (2) до насадки для виводу повітря з приладу (36) як на Рис. 9.
h. Приєднати інший кінець гнучкої трубки (1) до колектора (7) (Рис.14-i).
i. Коли прилад не працює закрити кришку (7a) (Рис.14-h).

2.5 - ПІДКЛЮЧЕННЯ ЖИВЛЕННЯ

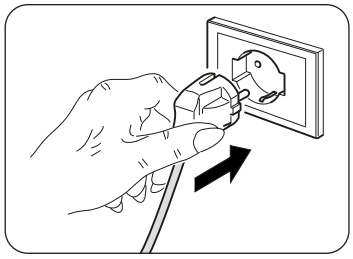

Прилад постачається з шнуром живлення з вилкою.
Перед підключенням приладу переконатися, що:

- напруга та частота живлення відповідають специфікаціям, вказаним у табличці на приладу;
- лінія живлення оснащена ефективним заземленням і має правильний розмір для максимального поглинання приладом;
- Відповідно до національних правил підключення до мережі живлення прилад має бути доповнено відповідним багатополюсним вимикачем.
- Прилад живиться виключно через розетку, сумісну з вилкою, що постачається в комплекті.

ПОПЕРЕДЖЕННЯ
Будь-яка заміна кабелю живлення повинна виконуватися виключно службою технічної підтримки Olimpia Splendid або персоналом з аналогічною кваліфікацією.

2.6 - ДРЕНАЖ

Залежно від режиму використання приладу необхідно підключити трубу для зливу конденсату.

2.6.a - Використання для осушування повітря

Для коректного використання приладу діяти як позначено далі (Рис. 29 та 32):
a. Зняти кришку (28).
b. Приєднати трубку (12), надану з приладом, до колектора.

Перевірити, щоб фінальна частина трубки (12) була розміщена у зливу чи в будь-якому контейнері. Перевірити відсутність перешкод у трубці (12).

c. Якщо необхідно, встановити колектор (13) на трубку для видалення конденсату (12).

2.6.b - Використання теплового насосу (лише для відповідної моделі)

Для коректного використання приладу діяти як позначено далі (Рис. 30 та 33):
a. Зняти кришку (35).
b. Приєднати трубку (12), надану з приладом, до колектора.

Перевірити, щоб фінальна частина трубки (12) була розміщена у зливу чи в будь-якому контейнері. Перевірити відсутність перешкод у трубці (12).

c. Якщо необхідно, встановити колектор (13) на трубку для видалення конденсату (12).

3 - ВИКОРИСТАННЯ ПРИЛАДУ

Режим роботи приладу можна вибрати за допомогою пульта або панелі керування, розташованої на корпусі. Підтвердження обраного режиму здійснюється за допомогою акустичного сигналу «beep».

3.1 - СИМВОЛИ ТА КНОПКИ НА ПАНЕЛІ КЕРУВАННЯ (Рис.B)

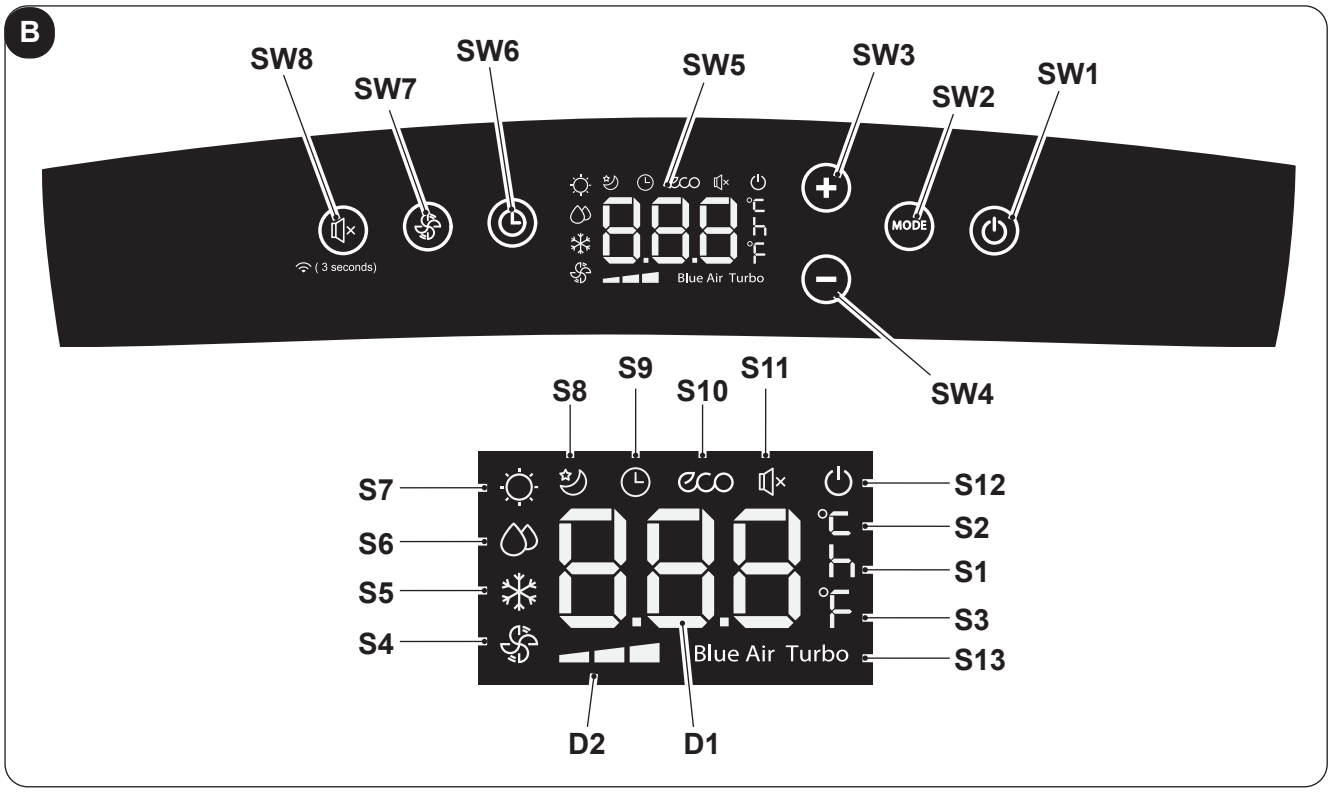

- **SW1**: «ON/Stand-by»;
- **SW2**: Вибрати режим
  ECO - Blue air (автоматичний) =>
  => лише вентиляції =>
  => осушення повітря =>
  => нагрівання
  (доступний лише для моделі з тепловим насосом) => охолодження =>
  => охолодження turbo =>...
- **SW3**: Підвищення температури/затримка
- **SW4**: Зменшення температури/затримка
- **SW5**: Дисплей
- **SW6**: Підтвердження/анулювання затримки увімкнення/вимкнення
- **SW7**: Вибрати швидкість вентилятору
  Мінімальна швидкість
  => Середня швидкість
  => Максимальна швидкість
  => Blue air (автоматичний)
- **SW8**: Вибрати режим «SILENT» (безшумний)/ Пошук Wireless
- **D1**: Встановлена температура/Режим «Timer»
- **D2**: Індикатор швидкості вентилятора (дивитися «SW7»)

- **S1**: Індикатор часу
- **S2**: Індикатор температури °C
- **S3**: Індикатор температури F
- **S4**: Режим лише вентиляції
- **S5**: Режим охолоджування
- **S6**: Режим осушення повітря
- **S7**: Режим нагрівання (існує лише для варіанту з тепловим насосом)
- **S8**: Режим «Sleep»
- **S9**: Режим «Timer» (запрограмоване увімкнення/вимкнення)
- **S10**: Автоматичний режим (ECO)
- **S11**: Активовано «безшумний» режим
- **S12**: Індикатор електричного живлення
- **S13**: Режим «Turbo»

3.2 - КНОПКИ ПУЛЬТУ ДИСТАНЦІЙНОГО КЕРУВАННЯ (Рис. C)

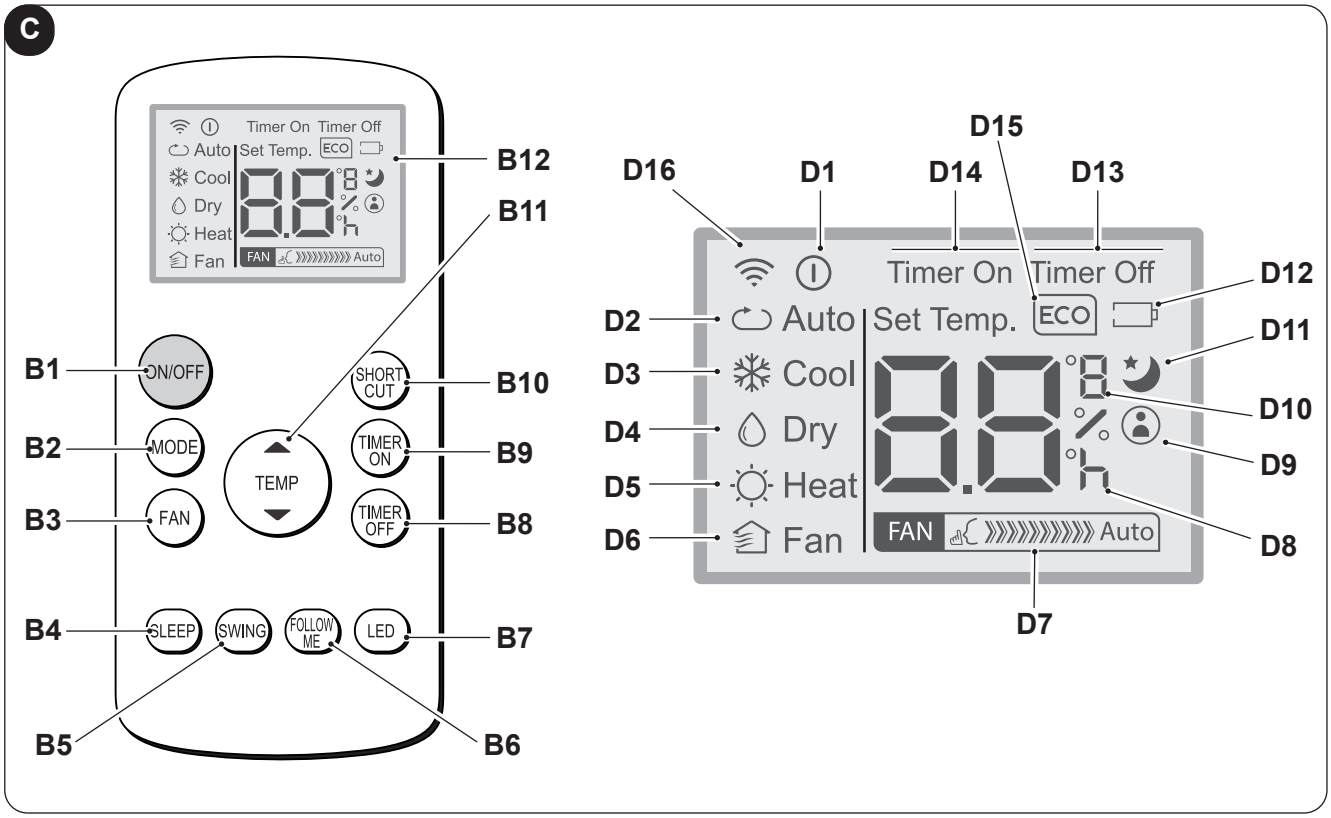

- **B1**: Кнопка «ON/OFF» - увімкнення/ вимкнення приладу
  - Увімкнено символ (D1): прилад працює
  - Вимкнено символ (D1): прилад у режимі «Stand-by»
- **B2**: Вибрати режим AUTO (автоматичний режим) ECO=> => охолодження => осушення повітря => => нагрівання (існує лише для варіанту з тепловим насосом) => лише вентилятор =>...
- **B3**: Вибрати швидкість вентилятору Мінімальна швидкість FAN => => Середня швидкість FAN => => Максимальна швидкість FAN => => Автоматичний режим FAN Auto
- **B4**: Активація режиму «SLEEP» («ON/OFF»)
- **B5**: ДЕЗАКТИВОВАНО
- **B6**: Вмикає/вимикає режим «FOLLOW ME»
- **B7**: Вмикає/вимикає дисплей панелі керування приладу
- **B8**: Налаштування запрограмованого вимкнення
- **B9**: Налаштування запрограмованого увімкнення
- **B10**: Поєднання клавіш («SHORT CUT»)
- **B11**: Підвищення температури ▲ Зменшення температури ▼
- **B12**: Дисплей
- **D1**: Індикатор роботи приладу
- **D2**: Автоматичний режим (ECO)
- **D3**: Режим охолоджування (COOL)
- **D4**: Режим осушення повітря (DRY)
- **D5**: Режим нагрівання (HEAT) (існує лише для варіанту з тепловим насосом)
- **D6**: Режим лише вентилятора (FAN)
- **D7**: Індикатор швидкості вентилятора (дивитися «B3»)
- **D8**: Індикатор години запрограмованого увімкнення/вимкнення
- **D9**: Індикатор активованого режиму «FOLLOW ME»
- **D10**: Індикатор температури °C (F)
- **D11**: Індикатор активованого режиму «SLEEP»
- **D12**: Індикатор розрядження батарейки пульта дистанційного керування
- **D13**: Індикатор активованого режиму «TIME OFF»
- **D14**: Індикатор активованого режиму «TIME ON»
- **D15**: Індикатор активованого режиму «ECO»
- **D16**: Індикатор передачі сигналу пульта дистанційного керування

УКРАЇНСЬКА МОВА

3.3 - ВИКОРИСТАННЯ ПУЛЬТУ ДИСТАНЦІЙНОГО КЕРУВАННЯ



Пульт, наданий разом з приладом, робить його використання більш зручним. З цим аксесуаром необхідно поводитися обережно:

- уникати його намокання (не мити водою та не залишати на відкритому повітрі).
- уникати падіння та ударів
- уникати прямого впливу сонячних променів.

- ***Не використовуйте старі та нові батарейки разом і не змішуйте батарейки різних марок.***
- ***Не залишайте батарейки в пульті дистанційного керування, якщо пристрій не буде використовуватися більше 2 місяців.***

- ***Пряме сонячне світло може створювати перешкоди для приймача інфрачервоного сигналу.***
- ***Траєкторія між пультом дистанційного керування та приладом повинна бути вільною.***
- ***Якщо здається, що сигнал від пульта дистанційного керування заважає роботі іншого приладу, перемістіть цей прилад в інше місце або зверніться до служби підтримки.***
- ***Електронні та флуоресцентні лампи також можуть перешкоджати передачі сигналу між пультом дистанційного керування та кондиціонером.***
- ***Якщо пульт дистанційного керування не використовується протягом тривалого часу, вийміть з нього батарейки.***

3.3.a - Встановлення батарейок

Для коректної установки:

a. Зняти кришку відсіку для батарейок (Рис.15).

b. Вставити батарейки у відсік (Рис. 15).

Ретельно дотримуватися полярності, зазначеної на дні батарейного відсіку.

c. Коректно закрити кришку (Рис. 18).

3.3.b - Заміна батарейок

Батарейки необхідно змінити, коли на дисплеї з'являється відповідний символ .

Завжди використовувати нові батарейки. Використання старих чи некоректних батарейок може призвести до несправності пульта.

- Для роботи пульту необхідні дві сухі лужні батарейки 1,5 V (типорозмір AAA) (Рис. 15).

Після розрядження обидві батарейки необхідно замінити та утилізувати у відповідних центрах збору або відповідно до місцевих правил.

- Якщо пульт не використовується протягом кількох тижнів чи довше, вийняти батарейки. **Можливі витоки з батарейок можуть пошкодити пульт дистанційного керування.**

Не перезаряджати та не розбирати батарейки. Не кидати батарейки у вогонь, вони можуть загорітися та вибухнути.

Якщо рідина з батарейок потрапить на шкіру або одяг, ретельно змити її чистою водою. Не користатися пультом, якщо з батарейок витікає рідина. Хімічні речовини, що містяться в батареях, можуть спричинити опіки або інші ризики для здоров'я.

3.3.c - Розміщення пульта дистанційного керування

- Тримати пульт дистанційного керування в такому положенні, з якого сигнал може досягати датчик (24) на приладі (максимальна відстань приблизно 8 м з зарядженими батарейками) (Рис. 28). Наявність перешкод (меблів, штор, стін тощо) між пультом дистанційного керування та приладом зменшує радіус дії пульта.

3.4 - ВИКОРИСТАННЯ ПРИЛАДУ

Щоб почати використовувати прилад, виконати наступні дії.

Щоб запобігти пошкодженню компресора, кожен запуск відкладається на 3 хвилини відповідно до останнього вимкнення.

3.4.a - Попередні операції

- ***Розмістити прилад на стійкій поверхні без нахилу, щонайменше 20/30 см. від стіни або будь-якого іншого предмета, щоб забезпечити належну циркуляцію повітря (Рис. 1). Розмістити його на водостійкій поверхні, оскільки вода, що витікає, може пошкодити меблі чи підлогу.***
- ***Не розміщувати прилад безпосередньо на килимах, рушниках, ковдрах чи інших вбираючих поверхнях.***
- ***Вставити вилку в розетку. Прилад видає звуковий сигнал «beep», а на дисплеї відображається символ ⏻ та температура приміщення у градусах °C.***

Перед підключенням приладу до живлення переконатися, що дані на табличці відповідають даним електричної мережі.

3.4.b - Увімкнення/вимкнення приладу

a. Для увімкнення приладу натиснути кнопку **«ON/OFF»** на пульті дистанційного керування або кнопку ⏻ на панелі керування.

b. Звуковий сигнал «beep» позначає, що прилад працює, а заслінка (23) піднімається.

c. На панелі керування горить символ ⏻.

d. Якщо прилад було увімкнено пультом дистанційного керування на його дисплеї горить символ ⏻.

e. У разі довгої зупинки приладу, необхідно скинути усі налаштування. Для цього вийняти вилку з розетки, зачекати 5-10 секунд, а потім знов вставити її в розетку. Пролунає звуковий сигнал «beep» і прилад буде готовий до використання.

3.5 - РЕЖИМ «AUTO» (автоматичний)

a. При налаштуванні цього режиму прилад автоматично активує режим ОХОЛОДЖЕННЯ чи НАГРІВАННЯ (лише для моделі з тепловим насосом), чи ВЕНТИЛЯЦІЇ відповідно з температурою приміщення та налаштованою температурою.
Температура приміщення постійно контролюється для того, щоб отримати максимально комфортне середовище.

b. Цей режим можна обрати натискаючи один чи декілька раз кнопку «**MODE**» (на пульті або на панелі керування) поки на дисплеї панелі керування не загориться символ **ECO** і **Blue Air** та/чи на дисплеї пульту дистанційного керування не загориться символ **Auto**.

c. У режимі **AUTO** не можливо регулювати швидкість вентилятору

3.6 - РЕЖИМ ОХОЛОДЖУВАННЯ (COOL)

a. У цьому режимі прилад осушує та охолоджує середовище.
Його можна обрати натискаючи один чи декілька раз кнопку «**MODE**» (на пульті чи на панелі керування) поки на дисплеї не загориться відповідний символ ❄ .

b. У цьому режимі вентилятор завжди працює та можна обрати бажану швидкість натискаючи кнопку «**FAN**» на пульті чи кнопку ⍟ на панелі керування.
Швидкість вентилятора відображається, як вказано у параграфі 3.1 (пункт SW7) та 3.2 (пункт B3).

c. Температуру можна налаштувати у інтервалі 17°C - 30°C (62 F - 86 F) з коливанням 1°C за допомогою кнопок **+/-** на панелі керування або кнопок ▲ ▼ на пульті.

d. Через якийсь час (максимально 3 хвилини) з моменту активації цього режиму компресор починає працювати, а з приладу виходить холодне повітря.

3.7 - РЕЖИМ ОХОЛОДЖУВАННЯ TURBO

- **Цей режим можна активувати лише на панелі керування приладу.**

a. Його можна обрати натискаючи один чи декілька разів кнопку «**MODE**» на панелі керування поки на дисплеї не з'являться символи ❄ та «**Turbo**».

b. Прилад відразу працює у режимі охолоджування з налаштованою температурою 17°C та з максимальною швидкістю вентилятора, що дозволяє отримати цю температуру протягом мінімального часу.

c. У цьому режимі не можливо регулювати швидкість вентилятора та температуру.

d. Для вимкнення режиму натиснути кнопку «**MODE**» на панелі керування або вимкнути прилад.

3.8 - РЕЖИМ ОСУШЕННЯ ПОВІТРЯ (DRY)

a. У цьому режимі прилад осушує середовище.
Його можна обрати натискаючи один чи декілька раз кнопку «**MODE**» (на пульті чи на панелі керування) поки не загориться відповідний символ:

- на панелі керування - на дисплеї пульту дистанційного керування.

b. У режимі **DRY** не можливо регулювати швидкість вентилятору чи температуру.
Двигун вентилятору працює на низький швидкості.

c. Для покращення ефекту осушування повітря залишити двері та вікна зачиненими.
Не розміщувати трубку виводу повітря у вікні.

d. Приєднати трубку для зливу конденсату (параграф 2.6.a).

3.9 - РЕЖИМ ВЕНТИЛЯЦІЇ (FAN)

a. У цьому режимі прилад не впливає на температуру чи на рівень вологи повітря середовища, а лише підтримує його циркуляцію.

b. Його можна обрати натискаючи один чи декілька раз кнопку «**MODE**» (на пульті чи на панелі керування) поки на дисплеї панелі та/чи пульту керування не загориться відповідний символ.

- символ на панелі керування - символ на дисплеї пульту дистанційного керування

c. У цьому режимі вентилятор завжди працює та можна обрати бажану швидкість натискаючи кнопку «**FAN**» на пульті чи кнопку на панелі керування.

d. Швидкість вентилятора відображається, як вказано у параграфі 3.1 (пункт SW7) та 3.2 (пункт D7).

3.10 -РЕЖИМ НАГРІВАННЯ (HEAT)

(тільки для варіанту з тепловим насосом)

a. У цьому режимі прилад нагріває середовище.

b. Його можна обрати натискаючи один чи декілька раз кнопку «**MODE**» (на пульті чи на панелі керування) поки на дисплеї не загориться відповідний символ .

c. У цьому режимі вентилятор завжди працює та можна обрати бажану швидкість натискаючи кнопку «**FAN**» на пульті чи кнопку на панелі керування.
Швидкість вентилятора відображається, як вказано у параграфі 3.1 (пункт SW7) та 3.2 (пункт D7).

d. Температуру можна налаштувати у інтервалі 17°C - 30°C (62 F - 86 F) з коливанням 1°C за допомогою кнопок **+/-** на панелі керування або кнопок ▲ ▼ на пульті.

e. Через якийсь час (максимально 3 хвилини) з моменту активації цього режиму починає працювати тепловий насос, а з приладу виходить гаряче повітря.

f. Приєднати трубку для зливу конденсату (параграф 2.6.b).

3.11 -РЕЖИМ «TIMER»

a. Цей режим дозволяє програмувати увімкнення та вимкнення приладу.

b. Затримку можна налаштувати, активувати та скасувати як використовуючи пульт, так і панель керування.

3.11.a - Запрограмоване увімкнення приладу

a. Коли прилад у режимі standby:

- на панелі керування: - натиснути кнопку ⏲ та налаштувати час затримки за допомогою кнопок +/-.
  - Для активації режиму натиснути кнопку ⏲ зачекати приблизно 5 секунд поки налаштований час не перестане мигати на дисплеї (дисплей знов почне показувати температуру середовища).

    Вмикається символ 🕒 .
- на пульті дистанційного керування: - натиснути кнопку «**TIMER ON»**, щоб увійти у режим, а потім натиснути один чи декілька раз кнопку «**TIMER ON**» для того, щоб налаштувати час затримки увімкнення.
  - Навести пульт на прилад; звуковий сигнал «beep» підтверджує активацію режиму.
  - На панелі керування горить символ 🕒 , на на дисплеї пульту дистанційного керування горить «**Timer On**».

b. Через встановлений час прилад починає працювати з показниками (режимом, температурою та швидкістю вентилятору), які були налаштовані перед вимкненням.

c. Можна налаштувати затримку до 10 годин з інтервалом у 30 хвилин та від 10 до 24 годин з інтервалом у 60 хвилин.

d. При увімкненні приладу чи налаштуванні таймеру на показник «**0.0h**» режим запрограмованого увімкнення скасовується.

3.11.b - Запрограмоване вимкнення приладу

a. Під час працювання приладу, налаштувати затримку вимкнення.

- на панелі керування: - натиснути кнопку ⏲ та налаштувати час затримки за допомогою кнопок +/-.
  - Для активації режиму натиснути кнопку ⏲ зачекати приблизно 5 секунд поки налаштований час не перестане мигати на дисплеї (дисплей знов почне показувати температуру середовища).

    Вмикається символ 🕒 .
- на пульті дистанційного керування: - натиснути кнопку «**TIMER ON»**, щоб увійти у режим, а потім натиснути один чи декілька раз кнопку «**TIMER ON**» для того, щоб налаштувати час затримки вимкнення.
  - Навести пульт на прилад; звуковий сигнал «beep» підтверджує активацію режиму.
  - На панелі керування горить символ 🕒 , на на дисплеї пульту дистанційного керування горить «**Timer On**».

b. Коли встановлений час мине прилад вимкнеться.

c. Можна налаштувати затримку до 10 годин з інтервалом у 30 хвилин та від 10 до 24 годин з інтервалом у 60 хвилин.

d. При вимкненні приладу чи налаштуванні таймеру на показник «**0.0h**» режим запрограмованого вимкнення скасовується.

3.12 -ІНШІ РЕЖИМИ

3.12.a - Режим «SILENT» (безшумний)

- **Цей режим можна активувати лише на панелі керування приладу.**

a. Під час роботи приладу натиснути кнопку SW8 (динамік); відображається символ динаміка. Автоматично налаштовується мінімальна швидкість вентилятора.

b. Для дезактивації режиму знов натиснути на кнопку.

3.12.b- Режим «SLEEP»

- **Цей режим можна активувати лише за допомогою пульта дистанційного керування.**
- **Цей режим не сумісний з режимом Осушення повітря (DRY) та Вентиляції (FAN).**

a. Коли прилад працює натиснути кнопку «**SLEEP ME**» на пульті дистанційного керування.

На панелі керування та на дисплеї пульту дистанційного керування горить символ 🌙 .

Прилад буде зменшувати (під час охолодження) чи збільшувати (під час нагрівання) налаштовану температуру на 1°C (1 чи 2 F) протягом 30 хвилин.

b. Потім прилад буде зменшувати (під час охолодження) чи збільшувати (під час нагрівання) налаштовану температуру на 1°C (1 чи 2 F) протягом інших 30 хвилин.

c. Ця температура буде підтримуватися протягом 7 годин перш ніж прилад повернеться до попередньо налаштованої температури.
Після цього часу прилад буде працювати у попередньо обраному режимі.

d. Для вимкнення режиму натиснути кнопку «**SLEEP**» на пульті дистанційного керування; на панелі керування та на дисплеї пульту зникне відповідний символ.

3.12.c - Режим «FOLLOW ME»

- **Цей режим можна активувати лише за допомогою пульта дистанційного керування.**
- **Цей режим не сумісний з режимом Осушення повітря (DRY) та Вентиляції (FAN).**

У цьому режимі пульт дистанційного керування діє як термостат.

a. Коли прилад працює натиснути кнопку «**FOLLOW ME**» на пульті дистанційного керування.

b. Взяти пульт та відійти від приладу (на максимальну відстань 7-8 метрів), направити пульт на прилад та перевірити відсутність перешкод.

c. За допомогою пульта обрати бажану температуру; прилад буде працювати до того, як доведе температуру у зоні розміщення пульта до налаштованої температури.

d. Пульт відправляє сигнал на прилад і якщо не отримає відповідь протягом 7 хвилин, режим деактивується.

e. Для вимкнення натиснути на кнопку «**FOLLOW ME»** на пульті або вимкнути прилад.

3.12.d - Налаштування одиниці вимірювання температури

Можна налаштувати одиницю вимірювання температури середовища та обрати шкалу °**C** (Celsius) чи **F** (Fahrenheit). Для цього:

- **На панелі керування** натиснути разом кнопки **+** та **-** протягом приблизно 3 секунд.
  На дисплеї панелі керування з'явиться бажана одиниця вимірювання.
- **На пульті дистанційного керування** утримувати натиснутою центральну кнопку «**TEMP**» протягом приблизно 3 секунд.
  На дисплеї пульту керування з'явиться бажана одиниця вимірювання.

Зміну одиниці вимірювання необхідно зробити як на панелі керування, так і на пульті дистанційного керування.

3.12.e - Регулювання напрямку струму повітря

- **Цей режим можна активувати лише за допомогою пульта дистанційного керування.**

a. Коли прилад починає працювати, заслінка (23) повністю відкривається.

b. Натискаючи кнопку «**SWING**» на пульті дистанційного керування, заслінка починає автоматично коливатися.

c. Для того, щоб зафіксувати заслінку у бажаному положенні, натиснути кнопку «**SWING**».
Для того, щоб поновити коливання, знов натиснути кнопку.

3.12.f - Режим «Short Cut»

- **Цей режим можна активувати лише за допомогою пульта дистанційного керування.**

a. Коли прилад працює у будь-якому режимі, натискаючи на кнопку «**SHORT CUT»** на пульті дистанційного керування автоматично налаштовується режим «**AUTO»** з температурою 26°C (80 F).

3.12.g - «Auto-Restart»

a. Якщо прилад вимикається через збій у електромережі, після поновлення живлення прилад автоматично починає працювати з попередніми налаштуваннями.

3.12.h - Wireless

a. Натискаючи SW8 протягом приблизно 3 секунд активується режим «Wireless», а на дисплеї з'являється символ «**AP**», який позначає очікування на з'єднання з приладом.

Для підключення до мережі Wireless та використання додатку ознайомитися з наданою інструкцією про підключення до Wireless.

4 - ОБСЛУГОВУВАННЯ ТА ОЧИЩЕННЯ

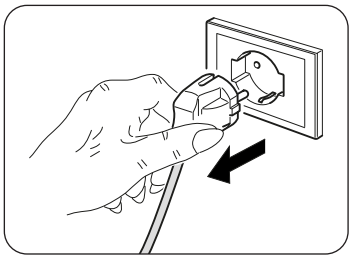

Перед виконанням будь-яких операцій з технічного обслуговування та очищення завжди перевіряти, що вилку живлення вийнято з системної розетки.

Не торкатися металевих частин приладу під час виймання фільтра. Ризик отримання травм через гострі металеві краї.

Не використовувати воду для очищення внутрішніх частин приладу. Вода може пошкодити ізоляцію з ризиком ураження електричним струмом.

4.1 - ОЧИЩЕННЯ

4.1.a - Очищення приладу та пульту дистанційного управління

a. Використовувати суху тканину для очищення приладу.

b. Можна використовувати тканину, змочену холодною водою, щоб очистити прилад, якщо він дуже забруднений.

Не використовувати хімічно оброблену або антистатичну тканину для чищення приладу.

Не використовувати бензин, розчинник, полірувальну пасту чи подібні розчинники. Ці продукти можуть спричинити тріщини або деформацію пластикової поверхні.

4.1.b - Обслуговування фільтрів повітря

Система фільтрації складається з сітчастого фільтру (Рис. 34 27a) та серії додаткових фільтрів, які можна використовувати за бажанням (Рис. 34 15).

Щоб забезпечити ефективну внутрішню фільтрацію повітря та правильну роботу вашого приладу, необхідно періодично очищати фільтри повітря.

Додаткові фільтрі необхідно замінювати після приблизно 500 годин роботи. Для коректної роботи системи фільтрації рекомендовано застосовувати лише оригінальні запчастини.

4.1.c - Очищення фільтру повітря

Забруднений фільтр повітря зменшує здатність приладу охолоджувати повітря.

Тому його необхідно очищувати кожні два тижні.

a. Відкрити решітку (27) з фільтром (27a) та підняти її для того, щоб видалити з корпусу приладу (Рис. 19).

b. Зняти фільтр (27a) з решітки (27) (Рис. 20).

c. Очистити фільтр (27a) за допомогою пилососу або промити водою, а потім висушити у прохолодному приміщенні.

Якщо фільтр (27a) пошкоджений, необхідна його заміна.

d. Переконатися, що фільтр (27a) повністю сухий.

e. Розмістити фільтр (27a) на решітці (27) та перевірити коректність його положення (Рис. 22).

f. Видалити пил з ламелів (Рис. 21).

g. Розмістити решітку (27) з фільтром (27a) у корпусі приладу та перевірити коректність фіксації (Рис. 23).

Не використовувати прилад без фільтру (27a).

4.1.d - Очищення фільтру входу повітря

Забруднений фільтр негативно впливає на роботу приладу.
Тому його необхідно очищувати кожні два тижні.

a. Витягнути фільтр (30) в бік (Рис.24).
b. Очистити фільтр (30) за допомогою пилососу або промити його водою, а потім висушити у прохолодному приміщенні.

Якщо фільтр (30) пошкоджений, необхідна його заміна.

c. Переконатися, що фільтр (30) повністю сухий.
d. Коректно розмістити фільтр (30) у відведеному місті (Рис. 25).
e. Видалити з решітки будь-який бруд за допомогою пилососу (Рис. 25).

Не використовувати прилад без фільтру (30).

4.1.e - Поради щодо енергозбереження

Ось кілька простих порад щодо зменшення споживання електроенергії:

- Завжди підтримувати чистими фільтри (дивитися розділ обслуговування та очищення).
- Зачиняти двері та вікна у приміщеннях, де буде працювати прилад.
- Уникати вільного проникнення сонячних променів у приміщення (рекомендується використовувати штори, опускати ролети або закривати віконниці).
- Не перекривати струм повітря (що входить та виходить) приладу; це, окрім зменшення ефективності, змушує прилад працювати не коректно, а також може призвести до його пошкодження.

4.2 - ОБСЛУГОВУВАННЯ

Якщо прилад не використовується протягом тривалого періоду, необхідно зробити наступне:

a. Активувати режим лише вентиляції протягом декількох годин (приблизно 1-2 години) щоб висушити внутрішні частини приладу.
b. Зупинити прилад та відключити живлення.
c. Очистити фільтр повітря.
d. Повністю злити конденсат.
e. Змотати шнур живлення (34) та зафіксувати у положенні (33), після чого вставити вилку у спеціальне відділення на корпусі (31) (Рис. 31).
f. Вийняти батарейки з пульта дистанційного керування.

Перевірка перед повторним запуском приладу:

a. Після тривалого простою кондиціонера очистити фільтри.
b. Перевірити відсутність перешкод у отворах для входу та виходу повітря (особливо після тривалого періоду простою приладу).

4.2.a - Злив конденсату

Коли конденсат, що міститься у нижньому піддоні, досягає позначеного рівня, 8 разів лунає звуковий сигнал «beep»; на панелі керування відображується надпис «**P1**», прилад зупиняється (двигун вентилятора працює). У цьому разі:

a. Вийняти вилку з розетки.
b. Обережно перемістити прилад у положення, придатне для зливу води.
c. Зняти кришку зливу (32) та гумову пробку (32a) (Рис. 26).

Перевірити коректне положення кришки зливу (32), щоб уникнути витоку води.

d. Злити усю воду.
e. Вставити на місце гумову пробку (32a) та закрутити кришку зливу (32) (Рис. 27).
f. Вставити вилку в розетку та перезапустити прилад після зникнення надпису «**P1**».

Якщо помилка повторюється, звернутися до центру обслуговування.

4.2.b Коди помилок

Під час роботи приладу можуть виникати несправності, які призводять до зупинки роботи. У цьому разі на дисплеї панелі керування з'являється код помилки.

• **P1** Заповнений нижній піддон.
  • Спорожнити його, як описано в параграфі 4.2.a

• **F1** Очищення фільтрів.
  • Кожні 250 годин роботи двигуна вентилятора з'являється зображення **F1**.
  Після цього необхідно очистити фільтри (параграфи 4.1.b - 4.1.c - 4.1.d) та скинути лічильник годин, утримуючи натиснутою протягом 5 секунд кнопку «**ON/OFF**» на панелі керування приладу.

• **E1** Помилка датчика температури середовища.
• **E2** Помилка датчика температури випарника.
• **E3** Помилка датчика температури конденсатора.
• **E4** Помилка сигналу на дисплеї панелі.

У цьому разі:
a. відключити прилад від живлення
b. зачекати декілька хвилин
c. вставити вилку до розетки
d. перезапустити прилад.

Якщо проблема та код помилки не зникають, відключити прилад від живлення та звернутися до центру обслуговування.

5 - ТЕХНІЧНА ІНФОРМАЦІЯ

Для отримання технічної інформації дивитися етикетку з табличкою, яка знаходиться на приладі (Рис. 2).

• Розміри (Довжина x Висота x Глибина)	490 x 765 x 425 мм
• Інтервал температур роботи у режимі охолоджування	17°C - 35°C (62 F - 95 F)
• Інтервал температур роботи у режимі осушування повітря	13°C - 35°C (55 F - 95 F)
• Інтервал температур роботи у режимі нагрівання (тепловий насос)	5°C - 30°C (41 F - 86 F)
• Холодоагент	R290

6 - ЕЛЕКТРИЧНА СХЕМА

Схема підключення показана на Рис. 35.

OPTIONAL ***Цей символ позначає, що компонент необов'язковий.***

7 - МОЖЛИВІ ПРОБЛЕМИ ТА ЇХ ВИРІШЕННЯ

НЕСПРАВНОСТЬ	ПРИЧИНА	ЩО ПОТРІБНО РОБИТИ?
Прилад не працює	Відсутнє живлення Вилка не вставлена в розетку	Зачекати Вставити вилку в розетку
Прилад не вмикається	P1 Error Code --- У режимі ОХОЛОДЖЕННЯ: температура середовища нижча ніж налаштована температура	Піддон збору води заповнений Вимкнути прилад, злити воду з піддону та увімкнути прилад --- Скинути налаштування температури
Прилад працює лише протягом обмеженого часу	Налаштована температура занадто близька до температури у приміщенні --- Перешкоди для входу повітря	Знизити налаштовану температуру --- Видалити перешкоди Звернутися до центру обслуговування
Прилад погано охолоджує повітря	Фільтрі повітря забруднені пилом чи ворсом тварин --- Трубка зливу не приєднана чи заблокована --- У приладі низький рівень холодоагенту --- Налаштована температура занадто висока --- У приміщенні відчинено вікна та двері --- Площа приміщення занадто велика --- У приміщенні знаходяться джерела тепла	Вимкнути прилад та очистити фільтри згідно з інструкцією --- Вимкнути прилад, зняти трубку, видалити будь-яке блокування та знов приєднати трубку --- Звернутися до центру обслуговування для перевірки приладу та додатку холодоагенту --- Знизити налаштовану температуру --- Перевірити, щоб усі вікна та двері були зачинені --- Перевірити площу охолодження --- За можливості видалити джерела тепла
Прилад шумить і надто сильно вібрує	Опорна поверхня приладу нерівна --- Фільтрі повітря забруднені пилом чи ворсом тварин	Розмістити прилад на стійкій та рівній поверхні --- Вимкнути прилад та очистити фільтри згідно з інструкцією
Прилад працює з аномальним звуком	Цей звук є наслідком струму холодоагенту всередині приладу	Коректна робота
Під час транспортування з приладу витікає вода	Прилад у нахиленому чи горизонтальному положенні	Перед переміщенням злити воду
У режимі охолоджування, у нічному режимі чи у автоматичному режимі неможливо обрати мінімальну швидкість	Температура приміщення занадто низька.	Кондиціонер працює коректно

Не намагатися ремонтувати обладнання самостійно.

Якщо проблему не вирішено, звернутися до місцевого дилера або найближчого центру обслуговування. Надати детальну інформацію про несправність і модель приладу.

INDHOLDSFORTEGNELSE



0 - ADVARSLER 2
0.1 - GENERELLE OPLYSNINGER 2
0.2 - ANVENDTE SYMBOLER 2
0.2.1 - Redaktionelle piktogrammer 2
0.3 - GENERELLE ADVARSLER 3
0.4 - ANVENDELSESFORMÅL 5
0.5 - FAREOMRÅDER 6
0.6 - ADVARSLER VEDRØRENDE KØLEGASSEN R290 6

1 - BESKRIVELSE AF ENHEDEN 11
1.1 - LISTE OVER MEDFØLGENDE TILBEHØR 11
1.2 - IDENTIFIKATION AF DE VIGTIGSTE DELE 11

2 - INSTALLATION 12
2.1 - TRANSPORT AF APPARATET 12
2.2 - ADVARSLER 12
2.3 - MOBIL INSTALLATION 12
2.4 - FAST INSTALLATION 13
2.5 - ELEKTRISK TILSLUTNING 13
2.6 - AFLØB 13
2.6.a - Brug som affugter 13
2.6.b - Brug som varmepumpe (kun modeller forberedt til denne brug) 13

3 - BRUG AF APPARATET 14
3.1 - SYMBOLER OG TASTER PÅ BET JENINGSPANELET 14
3.2 - TASTER PÅ FJERNBETJENINGEN 15
3.3 - BRUG AF FJERNBETJENINGEN 16
3.3.a - Indsætning af batterierne 16
3.3.b - Udskiftning af batterierne 16
3.3.c - Placering af fjernbetjeningen 16
3.4 - BRUG AF APPARATET 17
3.4.a - Klargøring til brug 17
3.4.b - Tænding/slukning af apparatet 17
3.5 - AUTOMATISK FUNKTION (automatisk) 17
3.6 - KØLEFUNKTION (COOL) 17
3.7 - TURBOKØLEFUNKTION 18
3.8 - AFFUGTNINGSFUNKTION (DRY) 18
3.9 - BLÆSERFUNKTION (FAN) 18
3.10 - OPVARMNINGSFUNKTION (VARME) (kun modeller med varmepumpe) 18
3.11 - TIMERFUNKTION 18
3.11.a - Programmeret start 19
3.11.b - Programmeret slukning 19
3.12 - ANDRE FUNKTIONER 19
3.12.a - SILENT-funktionen (støjsvag) 19
3.12.b - SLEEP-funktionen 19
3.12.c - FOLLOW ME-funktionen 20
3.12.d - Indstilling af temperaturenheden 20
3.12.e - Indstilling af luftstrømmens retning 20
3.12.f - Short Cut-funktion 20
3.12.g - Automatisk genstart 20
3.12.h - Wireless 20

4 - VEDLIGEHOLDELSE OG RENGØRING 21
4.1 - RENGØRING 21
4.1.a - Rengøring af apparatet og fjernbetjeningen 21
4.1.b - Vedligeholdelse af luftfilterene 21
4.1.c - Rengøring af filteret 21
4.1.d - Rengøring af luftindsugningsfilter 22
4.1.e - Tips til energibesparelser 22
4.2 - VEDLIGEHOLDELSE 22
4.2.a - Aftapning af kondensvand 22
4.2.b Fejlkoder 23

5 - TEKNISKE SPECIFIKATIONER 23

6 - ELDIAGRAM 23

7 - FEJL OG AFHJÆLPNING 24

ILLUSTRATIONER
Illustrationerne er samlet på de første sider i vejledningen



0 - ADVARSLER

0.1 - GENERELLE OPLYSNINGER

Først og fremmest takker vi for din beslutning om at vælge en enhed af vores egen produktion.

0.2 - ANVENDTE SYMBOLER

De piktogrammer, der er vist i det følgende kapitel, giver hurtig og entydig oplysninger, som er nødvendige for korrekt og sikker brug af apparatet.

0.2.1 - Redaktionelle piktogrammer

	Dette dokument skal læses omhyggeligt, før apparatet installeres og/eller tages i brug.
	Dette dokument skal læses omhyggeligt, før apparatet installeres og/eller tages i brug.
	Bemærk, at der kan findes yderligere oplysninger i de vedlagte brugsanvisninger.
	Angiver, at der findes oplysninger i brugsanvisningen eller installationsmanualen.
	Angiver, at servicepersonale skal håndtere enheden i overensstemmelse med installationsmanualen.
	Angiver, at apparatet anvender brændbart kølemiddel. Hvis kølemidlet slipper ud og udsættes for en ekstern antændelseskilde, er der fare for brand.
	Oplyser det berørte personale om faren for elektrisk stød ved den beskrevne handling, hvis den ikke udføres i overensstemmelse med sikkerhedsreglerne.
	Oplyser det berørte personale om, at den beskrevne handling indebærer en fare for personskade, hvis den ikke udføres i overensstemmelse med sikkerhedsreglerne.
	Oplyser det berørte personale om faren for elektrisk stød ved den beskrevne handling, hvis den ikke udføres i overensstemmelse med sikkerhedsreglerne og faren for forbrændinger ved kontakt med komponenter med høj temperatur.
	De afsnit, der er angivet med dette symbol foran, indeholder meget vigtige oplysninger og forskrifter, navnlig med hensyn til sikkerhed. Manglende overholdelse kan resultere i: - fare for operatørernes sikkerhed - tab af kontraktlig garanti - fabrikantens ansvarsfraskrivelse.
	Angiver handlinger, som absolut ikke må udføres.
	Oplyser det berørte personale om, at det er forbudt at tildække apparatet, da det kan føre til overophedning.

0.3 - GENERELLE ADVARSLER

AF HENSYN TIL AT MINDSKE RISIKOEN FOR BRAND, ELEKTRISK STØD OG PERSONSKADE VED BRUG AF ELEKTRISK UDSTYR SKAL DE GRUNDLÆGGENDE SIKKERHEDSFORANSTALTNINGER ALTID FØLGES, HERUNDER FØLGENDE:



For at undgå eventuelle skader på kompressoren forsinkes hver indkobling med tre minutter efter den sidste udkobling.



1. **Dette dokument er fortroligt og må i henhold til loven ikke reproduceres eller videregives til tredjemand uden udtrykkelig tilladelse fra firmaet OLIMPIA SPLENDID. Maskinerne kan være opdaterede og derfor have andre detaljer end de afbildede, uden at dette berører teksterne i denne vejledning.**



2. **Læs denne vejledning omhyggeligt igennem, før du fortsætter med enhver anden handling (installation, vedligeholdelse, brug), og følg nøje anvisningerne i de enkelte kapitler.**



3. **Opbevar omhyggeligt denne brugsanvisning til senere brug.**
4. **Kontrollér, at apparatet er intakt, efter at al emballage er fjernet. Emballagedelene må ikke efterlades inden for børns rækkevidde, da de udgør en potentiel kilde til fare.**
5. **FABRIKANTEN PÅTAGER SIG INTET ANSVAR FOR SKADER PÅ PERSONER ELLER EJENDOM SOM FØLGE AF MANGLENDE OVERHOLDELSE AF ANGIVELSERNE I DETTE DOKUMENT.**
6. **Fabrikanten forbeholder sig retten til at foretage ændringer i sine modeller til enhver tid, dog med forbehold af de væsentlige funktioner, der er beskrevet i denne vejledning.**



7. **Det kan være farligt at servicere klimatiseringsudstyr som dette apparat, da det indeholder kølemiddelgas under tryk og elektriske komponenter under spænding.**
   Derfor må vedligeholdelse (med undtagelse af filterrensning) kun udføres af autoriseret og fagkyndigt personale.
8. **Installation, som ikke overholder de advarsler, der er angivet i denne vejledning, og brug uden for de foreskrevne temperaturgrænser medfører garantiens bortfald.**
9. **Rutinemæssig vedligeholdelse af filter og almindelig udvendig rengøring kan også udføres af brugeren, da de ikke indebærer vanskelige eller farlige indgreb.**
10. **Under installationen og ved alt vedligeholdelsesarbejde er det nødvendigt at overholde de forholdsregler, der er nævnt i denne manual og på de skilte, der er anbragt inde i eller på apparatet. Endvidere er det af sund fornuft nødvendigt at træffe alle de forholdsregler, der anbefales, og overholde de sikkerhedsforskrifter, der er gældende på det sted, hvor apparatet installeres.**



11. **Komponenter må kun udskiftes med originale reservedele fra OLIMPIA SPLENDID.**



12. **Hvis apparatet ikke bruges i længere tid, eller hvis ingen opholder sig i det klimatiserede rum, tilrådes det at afbryde strømforsyningen for at undgå ulykker.**



13. **Brug ikke flydende eller ætsende rengøringsmidler til at apparatet rent, og sprøjt ikke vand eller andre væsker på apparatet, da de kan beskadige plastkomponenterne eller forårsage elektriske stød.**



14. **Apparatet og fjernbetjeningen må ikke blive våde.**
    Der kan opstå kortslutning eller brand.

15. I tilfælde af funktionsfejl (f.eks. unormal støj, dårlig lugt, røg, unormal temperaturstigning, lækstrøm osv.) skal apparatet straks slukkes og stikket trækkes ud af stikkontakten.
    Reparationer må kun udføres af servicecentre, der er autoriseret af fabrikanten. Reparationer må kun udføres med originale reservedele. I modsat fald kan det udføre en fare for apparatets sikkerhed.
16. Lad ikke klimatiseringsapparatet køre i længere perioder, hvis luftfugtigheden er høj, eller med døre eller vinduer er åbne.
    Fugten kan kondensere og gøre møblerne fugtige eller beskadige dem.
17. Træk ikke stikket ud af stikkontakten, mens apparatet er i drift. Fare for brand eller elektrisk stød.
18. Stabl ikke tunge eller varme genstande oven på apparatet.
19. Før apparatet tilsluttes strømforsyningen, er det nødvendigt at kontrollere, at specifikationerne på typeskiltet stemmer overens med elnettets specifikationer. Stikkontakten skal være jordet. Typeskiltet (20) er placeret på siderne af apparatet (fig. 2).
20. Installer apparatet i henhold til fabrikantens anvisninger. Forkert installation kan forårsage skader på personer, dyr eller ejendom, som fabrikanten ikke kan holdes ansvarlig for.
21. Hvis stikkontakten og apparatets stik er uforenelige, skal fagkyndigt, kvalificeret personale udskifte stikkontakten med en anden af en egnet type. Det er nødvendigt, at stikkontaktens kabeltværsnit er passende i forhold til apparatets strømoptag. Generelt frarådes brugen af adaptere og/eller forlængerkabler. Hvis dette ikke kan undgås, skal de overholde de gældende sikkerhedsstandarder, og deres strømstyrke (A) må ikke være mindre end apparatets maksimale strømstyrke.
22. Dette apparat er IKKE beregnet til at blive betjent ved hjælp af en ekstern timer eller et separat fjernstyringssystem.
23. Brug og transportér altid og udelukkende apparatet i lodret position.
24. Ristene på lufttilgang og luftafgang må ikke blokeres.
25. Stik ikke fremmedlegemer ind i gitrene på lufttilgang og -afgang, da der er risiko for elektrisk stød, brand eller beskadigelse af apparatet.
26. Brug ikke apparatet:
    - med våde eller fugtige hænder
    - barfodet.
27. Træk ikke i strømkablet eller i selve apparatet for at trække stikket ud af stikkontakten.
28. Brug ikke apparatet i direkte sollys eller i nærheden af varmekilder som f.eks. en komfur, en varmeovn eller en radiator (fig. 3)
29. Brug ikke apparatet i nærheden af gasapparater (fig. 3)
30. Placer altid apparatet på en stabil, plan og jævn overflade.
31. Der skal være mindst 30 cm frirum på siderne og 20 cm bag apparatet, og der skal være mindst 30 cm frirum over apparatet (fig. 1).
32. Apparatet må ikke placeres i nærheden af en stikkontakt (fig. 4).
33. Stikkontakten skal være let tilgængelig, så stikket let kan trækkes ud i en nødsituation.
34. Rør ikke ved stikket med våde hænder.
35. Bøj, knæk, træk eller beskadig ikke strømkablet.
36. Før ikke strømkablet under gulvtæpper, tæpper eller skinner. Før kablet i områder, hvor det ikke er i vejen og ikke udgør en snublefare.
37. Tag kablet ud af stikket, når apparatet ikke er i brug i længere tid, og/eller når der ikke er nogen hjemme.
38. Brug ikke apparatet i særlig fugtige omgivelser (badeværelse, køkken osv.).
39. Brug ikke apparatet udendørs eller på våde overflader. Undgå at spilde væsker på apparatet. Brug ikke apparatet i nærheden af håndvaske eller vandhaner.

40. Nedsænk ikke apparatet i vand eller andre væsker.
41. Rengør enheden med en fugtig klud. Brug ikke slibende produkter eller materialer. Se punktet om rensning af filteret.
42. Den mest almindelige årsag til overophedning er aflejring af støv eller fnug i apparatet. Fjern disse ophobninger regelmæssigt ved at afbryde apparatet fra strømforsyningen og støvsuge ristene.
43. Brug ikke enheden i omgivelser med store temperaturudsving, da der kan dannes kondensvand i enheden.
44. Installer apparatet mindst 2 meter fra andre elektroniske apparater (tv, radio, computer, dvd-afspiller osv.) for at undgå forstyrrelser (fig. 6).
45. Brug ikke apparatet, hvis rummet for nylig er blevet sprøjtet med gasformigt insektmiddel, eller hvis der er brændes røgelse, findes kemiske dampe eller olieholdige rester i rummet.
46. Brug ikke apparatet, uden at filtrene er installerede.
47. Demontering, reparation eller ombygning udført af en uautoriseret person kan forårsage alvorlige skader og medfører bortfald af fabrikantens garanti.
48. Brug ikke apparatet, hvis det er defekt eller fungerer dårligt, hvis kablet eller stikket er beskadiget, eller hvis det har været faldet ned eller på anden måde er beskadiget. Sluk for apparatet, træk stikket ud af stikkontakten, og lad det kontrollere af fagkyndigt, kvalificeret personale.
49. Apparatet må ikke skilles ad eller manipuleres med.
50. Det er yderst farligt at forsøge at udføre reparationer på egen hånd.
51. Hvis du beslutter dig for ikke længere at bruge apparatet, anbefales det at sætte det ud af drift ved at klippe strømkablet over, efter at stikket er trukket ud af stikkontakten. Det anbefales også at gøre de dele af apparatet ufarlige, som kan udgøre en fare, navnlig for børn, som kan bruge apparatet til at lege med.
52. Brug ikke andet værktøj end det, der anbefales af fabrikanten, til afrimning og rengøring af apparatet.
53. Enheden er udstyret med en termisk sikring, der beskytter printkortet i tilfælde af overtemperatur. Hvis denne sikring udløses, skal stikket trækkes ud af stikkontakten. Vent derefter, indtil apparatet er helt afkølet (mindst 20-30 minutter), og sæt derefter stikket tilbage i stikkontakten. Genstart apparatet. Hvis apparatet ikke genstarter, skal stikket trækkes ud af stikkontakten og et servicecenter kontaktes.
54. Transmissionsfrekvens: 2412-2472 Mhz
    Maksimal overført effekt: <20 dBm
55. Dette apparat må kun tilsluttes en strømforsyning med en systemimpedans på højst 0,363 Ω. Kontakt om nødvendigt din strømforsyningsvirksomhed for at få oplysninger om systemimpedansen.
56. Sluk for produktet, når det ikke er i brug.
57. Se installationsvejledningen for oplysninger om, hvordan apparatet fastgøres til understøtningen.
58. SIKKERING: 3.15A/250VAC Langsom sikring.
59. Kanaler, der er forbundet med et apparat, må ikke indeholde en potentiel antændelseskilde.

0.4 - TILSIGTET BRUG

- Klimatiseringsapparatet må kun bruges til at generere kold eller varm luft eller til affugtning af omgivelserne (valgbart) med det ene formål at gøre temperaturen i rummet komfortabel.
- Dette apparat er kun beregnet til brug i hjemmet eller tilsvarende omgivelser.
- Forkert brug af apparatet og eventuelle skader på personer, ejendom eller dyr friholder OLIMPIA SPLENDID for ethvert ansvar.

0.5 - FAREOMRÅDER

- **Klimatiseringsapparater må ikke installeres i rum med brændbare eller eksplosive gasser, i meget fugtige rum (vaskerier, drivhuse osv.), eller i rum med andre maskiner, der genererer en stærk varmekilde, i nærheden af saltvand eller svovlholdigt vand.**
- **Brug IKKE gas, benzin eller andre brandfarlige væsker i nærheden af klimatiseringsapparatet.**
- **Brug kun de komponenter, der følger med apparatet (se afsnit 1.1). Brug af andre dele end standarddelene kan forårsage vandlækage, elektrisk stød, brand, personskade eller beskadigelse af ejendom.**

Dette produkt må kun anvendes i overensstemmelse med specifikationerne i denne vejledning. Anden brug end den angivne kan forårsage alvorlig personskade.
FABRIKANTEN PÅTAGER SIG INTET ANSVAR FOR SKADER PÅ PERSONER ELLER EJENDOM SOM FØLGE AF MANGLENDE OVERHOLDELSE AF ANGIVELSERNE I DENNE VEJLEDNING.

*** Kun version med varmepumpe**

0.6 - ADVARSLER VEDRØRENDE KØLEMIDDELGAS R290

1. **APPARATET INDEHOLDER KØLEGASSEN R290 (BRÆNDBARHEDSKLASSE A3)**
2. **APPARATET SKAL OPBEVARES I ET GODT UDLUFTET RUM, HVIS STØRRELSE SVARER TIL DE DIMENSIONER, DER ER ANGIVET FOR BRUG AF APPARATET.**
3. **APPARATET SKAL INSTALLERES, BRUGES OG OPBEVARES I ET RUM MED ET GULVAREAL, DER ER STØRRE END DET, DER ER ANGIVET I TABELLEN.**

Mængden af kølegas R290 i kg (se typeskiltet på apparatet)	0,180	0,190	0,200	0,210	0,220	0,230	0,240	0,250	0,260
Mindste rumstørrelse til brug og opbevaring (m^2)	9	10	10	11	11	12	12	12	13

4. **DETTE APPARAT INDEHOLDER EN MÆNGDE KØLEMIDDELGAS AF TYPEN R290 SVARENDE TIL DEN MÆNGDE, DER ER ANGIVET PÅ APPARATETS TYPESKILT.**
5. **APPARATET SKAL OPBEVARES I ET RUM UDEN TILSTEDEVÆRELSE AF ANTÆNDELSESKILDER I PERMANENT DRIFT (FOR EKSEMPEL: ÅBEN ILD, ET GASAPPARAT I DRIFT ELLER EN ELEKTRISK VARMEAPPARAT I DRIFT, VARME OVERFLADER).**
6. **Må ikke punkteres eller brændes.**
7. **Vær opmærksom på, at kølegasser kan være lugtløse.**
8. **R290 er en kølegas, der opfylder kravene i de europæiske miljødirektiver. Ingen del af kølevæskekredsløbet må punkteres.**
9. **Optøningsprocessen må ikke fremskyndes og rengøring må ikke udføres med andre midler end dem, der er anbefalet af fabrikanten.**
10. **Brug ikke andet værktøj til afrimning og rengøring end det, der er anbefalet af fabrikanten.**
11. **Hvis apparatet installeres, anvendes eller opbevares i et område uden udluftning/ventilation, skal rummet være indrettet således, at der ikke kan akkumuleres kølemiddeludslip som følge af elektriske varmeapparater, komfurer eller andre antændelseskilder.**
12. **Overhold de nationale gasforskrifter.**
13. **Hold luftdyserne fri for forhindringer.**
14. **Apparatet skal opbevares på en sådan måde, at mekaniske skader undgås.**
15. **Enhver person, der arbejder på eller i et kølekredsløb, skal være i besiddelse af et gyldigt bevis,**

der attesterer den pågældendes kompetence i sikker håndtering af kølegasser i overensstemmelse med et anerkendt branchespecifik evalueringscertifikat.



16. Alle operationer, der påvirker sikkerhedsanordningernes funktion, skal udføres af specialiseret personale. Vedligeholdelse og reparationer, der kræver assistance fra andet faguddannet personale, skal udføres under tilsyn af en person med kompetence i håndtering af brændbare kølegasser.

- **Følg nøje vejledningen til håndtering, installation, rengøring og reparation af klimaanlægget for at undgå skader eller farer. Der er anvendt et brandfarligt kølemiddel i klimaanlægget. Ved vedligeholdelse eller bortskaffelse af klimaanlægget skal kølemidlet R290 genvindes korrekt og må ikke udledes direkte i luften.**
- **Der må ikke være åben ild eller anordninger som kontakter, der kan generere gnister/elektriske lysbuer i nærheden af klimaanlægget, for at undgå antændelse af det anvendte brandfarlige kølemiddel.**

17. TRANSPORT AF UDSTYR, DER INDEHOLDER BRANDFARLIGE KØLEMIDLER
    Se transportbestemmelserne.
18. MÆRKNING AF UDSTYR MED SYMBOLER
    Se de lokalt gældende bestemmelser.
19. BORTSKAFFELSE AF UDSTYR, DER ANVENDER BRÆNDBARE KØLEGASSER
    Se de nationale bestemmelser.
20. OPBEVARING AF UDSTYR/APPARATER
    Udstyret skal opbevares i overensstemmelse med fabrikantens anvisninger.
21. OPBEVARING AF EMBALLERET (USOLGT) UDSTYR
    Emballagen skal være udformet på en sådan måde, at mekanisk beskadigelse af udstyret i emballagen ikke kan forårsage udsivning af kølegas.
    Det maksimale antal apparater, der kan opbevares sammen, er angivet i de lokale bestemmelser. Producenten skal angive andre potentielle kilder til konstant funktion, som vides at forårsage antændelse af det anvendte kølemiddel. Apparatet skal opbevares på en sådan måde, at mekaniske skader undgås.



22. OPLYSNINGER OM VEDLIGEHOLD
    a) Kontrol af området
    Før arbejde indledes på anlæg, der indeholder brændbare kølegasser, er det nødvendigt at udføre en sikkerhedskontrol for at sikre, at risikoen for antændelse er minimal. Træf de følgende sikkerhedsforanstaltninger i forbindelse med eventuelle reparationer af kølesystemet, før det tages i brug.
    b) Udførelse af arbejdet
    Arbejdet skal udføres under tilsyn af hensyn til at minimere risikoen for tilstedeværelsen af brændbare gasser eller dampe under arbejdet.
    c) Generelt om arbejdsområdet
    Alt personale, der udfører vedligeholdelsen, og andre operatører i arbejdsområdet skal instrueres i arten af det arbejde, der skal udføres. Undgå at arbejde i trange rum.
    d) Kontrol af tilstedeværelsen af kølemiddel
    Området skal kontrolleres ved hjælp af en egnet kølegasdetektor før og under arbejdet for at sikre, at operatøren er gøres bekendt på tilstedeværelsen af potentielt brandfarlige atmosfærer. Sørg for, at lækagesøgningsudstyret er egnet til brug med brændbar kølegas, dvs. at det er gnistfrit, korrekt forseglet eller egensikkert.
    e) Tilstedeværelse af brandslukkere
    Hvis der skal udføres varmt arbejde på køleudstyr eller dele af udstyret, skal egnet brandslukningsudstyr være tilgængeligt. Opbevar altid en tørpulver- eller CO2-brandslukker i nærheden af påfyldningsområdet.
    f) Fravær af brandfarlige kilder
    Ingen operatør, der udfører arbejde på kølesystemet, som indebærer afdækning af rørledninger, der indeholder eller har indeholdt brændbar kølegas, må anvende nogen brændbar kilde på en sådan måde, at det kan forårsage brand eller eksplosion. Alle antændelseskilder, herunder cigaretrygning, skal holdes tilstrækkeligt langt væk fra stedet, h vor installation, reparation, fjernelse og bortskaffelse finder sted, hvor der kan frigives brændbar kølegas i det omgivende rum. Før arbej-

det påbegyndes, skal området omkring udstyret kontrolleres for at sikre, at der ikke findes nogen brændbare elementer eller antændelsesfarer. Opsæt skilte med rygeforbud.

g) Ventileret område
Sørg for, at installationsområdet er udendørs eller tilstrækkeligt udluftet, før du starter anlægget eller udfører varmt arbejde. Området skal være udluftet, så længe arbejdet pågår. Udluftningen på området skal kunne sprede den frigivne kølegas sikkert og helst udlede den til den udendørs atmosfære.

h) Kontrol af køleapparater
Når elektriske komponenter udskiftes, skal de nye komponenter være egnede til brugen og opfylde de angivne specifikationer. Fabrikantens retningslinjer for vedligeholdelse og service skal altid følges. I tilfælde af tvivl skal fabrikantens tekniske assistance kontaktes. Følgende kontroller skal udføres på installationer, hvor der anvendes brændbar kølegas: Den faktiske kølemiddelpåfyldning er i overensstemmelse med rumstørrelsen, hvor kølemiddelholdige dele er installeret; at ventilationssystemet og ventilationsåbningerne fungerer korrekt og ikke er blokerede; hvis der anvendes et kølekredsløb, skal det kontrolleres, at det sekundære kredsløb indeholder kølegas; at den mærkning, der er anbragt på maskinen, er synlig og læsbar. Ulæselige markeringer og skilte skal udbedres; kølerør og -komponenter skal installeres på en sådan måde, at det er usandsynligt, at de udsættes for stoffer, der kan angribe de komponenter, der indeholder kølegas, medmindre disse komponenter er fremstillet af et materiale med iboende modstandsdygtighed over for disse komponenter, eller er beskyttet mod korrosion på passende vis.

i) Kontrol af elektrisk udstyr
Reparation og vedligeholdelse af elektriske komponenter skal omfatte en indledende sikkerhedskontrol og procedurer til inspektion af komponenter. I tilfælde af en fejl, der kan bringe sikkerheden i fare, må kredsløbet ikke strømforsynes, før fejlen er blevet afhjulpet på passende vis. Brug en passende midlertidig løsning, hvis fejlen ikke umiddelbart kan udbedres, men det er nødvendigt at fortsætte driften. Denne situation skal meddeles ejeren af udstyret, så alle parter er informeret. De indledende sikkerhedskontroller omfatter: kontrol af, at kondensatorerne er afladede. Denne kontrol skal udføres i en sikker tilstand for at undgå gnister; kontrol af, at spændingsførende elektriske komponenter og ledninger er spændingsfri, når systemet belastes, nulstilles eller renses; kontrol af jordforbindelsens kontinuitet.

23. REPARATION AF FORSEGLEDE KOMPONENTER

a) Ved reparation af forseglede komponenter skal alle strømforsyninger til udstyr, der skal arbejdes på afbrydes, før alle forseglede dæksler osv. fjernes. Hvis det er absolut nødvendigt at udføre reparationen med udstyret under spænding, skal der placeres en permanent fungerende lækagesporingsanordning på det mest kritiske punkt for at advare operatøren om en potentielt farlig situation.

b) Vær særlig opmærksom på følgende for at sikre, at afdækningen ikke ændres på en måde, der påvirker sikkerhedsniveauet ved arbejde på elektrisk udstyr.
Dette omfatter skader på kabler, for højt antal tilslutninger, klemmer, der ikke er i overensstemmelse med de oprindelige specifikationer, skader på forseglinger, forkert montering af kabelforskruninger osv. Kontrollér, at udstyret er forsvarligt monteret. Det skal sikres, at pakninger og pakningsmaterialer ikke er forringet i en sådan grad, at de ikke længere isolerer mod brandfarlig atmosfære. Udskiftningsdele skal være i overensstemmelse med fabrikantens specifikationer.

☞ Brugen af silikonepakning kan hæmme effektiviteten af visse typer lækagesporingssystemer. Egensikre komponenter skal ikke isoleres, før der udføres arbejde på dem.

24. REPARATION AF EGENSIKRE KOMPONENTER

Der må ikke påføres en induktiv eller permanent kapacitetsbelastning af kredsløbet uden at sikre, at den ikke overstiger den maksimalt tilladte spænding og strømstyrke for det anvendte udstyr. Egensikre komponenter er de eneste, der kan udføres arbejde på under spænding ved tilstedeværelse af en brændbar atmosfære. Prøvningssystemet skal have den korrekte strømstyrke. Udskift kun komponenterne med reservedele, der er specificeret af fabrikanten. Andre dele end de angivne kan forårsage, at kølegassen i atmosfæren efter en lækage antændes.

25. KABELFØRING
Kontrollér ledningsnettet for slid, korrosion, overdrevent tryk, vibrationer, kontakt med skarpe kanter eller andre negative miljøpåvirkninger. Kontrollen skal også tage højde for virkningerne af ældning eller konstante vibrationer forårsaget af elementer som kompressorer eller blæsere.
26. PÅVISNING AF BRÆNDBAR KØLEGAS
Potentielle antændelseskilder må under ingen omstændigheder anvendes til kølemiddeldetektion. Brug ikke oxyhydrogenflammer (eller andre detektionssystemer, der anvender åben ild).
27. METODER TIL PÅVISNING AF LÆKAGER
Følgende metoder til lækagesporing anses for at være acceptable for anlæg, der indeholder brændbare kølegasser. Brug elektroniske lækagedetektorer til brændbare kølegasser, selv om følsomheden måske ikke er tilstrækkelig, eller det kan være nødvendigt med en genkalibrering. (Detektionsudstyret skal kalibreres i et område uden kølegas.) Sørg for, at detektoren ikke er en potentiel antændelseskilde, og at den er egnet til den anvendte kølegas. Lækagesøgningsudstyret skal være indstillet til en LFL-procentdel for kølegas og skal kalibreres i overensstemmelse med det anvendte kølemiddel. Den relevante gasprocent (højst 25 %) skal bekræftes. Væsker til lækagesporing kan anvendes ved de fleste kølegasser, men brugen af rengøringsmidler, der indeholder klor, skal undgås, da klor kan reagere med kølegassen og ætse kobberrørene.
BEMÆRK: Eksempler på væsker til detektering af lækager er:
- boblemetoden
- fluorescerende midler
Hvis der er mistanke om lækage, skal åben ild og flammer fjernes/slukkes. Hvis en kølegaslækage kræver svejsning, skal hele kølegasmængden i anlægges opsamles, eller anlægges skal isoleres (ved hjælp af afspærringsventiler) i en del af anlægget på afstand af lækagen. Se følgende instruktioner for fjernelse af kølemiddel.
28. TØMNING OG BORTSKAFFELSE
Brug konventionelle procedurer ved reparationer på kølegaskredsløbet eller af andre årsager. Det er vigtigt, at bedste praksis overholdes, da der skal tages hensyn til brændbarheden. Overhold følgende fremgangsmåde:
- Fjern kølegassen fra anlægget
- Skyl kredsløbet med inert gas (valgfrit for A2L)
- Tøm (valgfrit for A2L)
- Skyl igen med inert gas (valgfrit for A2L)
- Åbn kredsløbet ved at skære eller svejse.

Den indeholdte kølegas skal genoprettes i de relevante genvindingsflasker. Systemet skal renses med OFN (iltfri nitrogen) for at gøre apparatet sikkert til brug med brandfarligt kølemiddel. Det kan være nødvendigt at gentage denne proces flere gange. Der må ikke anvendes trykluft eller ilt til denne operation.
Rensning skal afsluttes ved at fylde hulrummet i systemet med OFN og fortsætte med at fylde, indtil arbejdstrykket er nået, derefter udlede OFN i atmosfæren og til sidst bringe systemet tilbage til vakuumtilstand. Gentag processen, indtil der ikke længere er kølegas tilbage i anlægget. Når den sidste OFN-opfyldning er brugt, skal systemet udlignes til atmosfærisk tryk, for at det kan bruges igen. Denne operation er skal absolut følges, hvis der skal udføres svejsning på rør.
Sørg for, at udløbet til vakuumpumpen ikke er tæt på potentielle antændelseskilder, og at der er ventilation.
29. PÅFYLDNINGSPROCEDURER
Sammen med de procedurer, der normalt skal følges ved påfyldning, skal følgende overholdes:
Sørg for, at forskellige kølegasser ikke blandes, når udstyret påfyldes. Slangerne skal være så korte som muligt for at minimere mængden af kølemiddel indeholdt i slangerne. Cylindre skal opbevares i opretstående stilling i en passende position i henhold til instruktionerne. Sørg for, at køleanlægget er jordet, før kølegassen påfyldes.
Mærk systemet, når det er fyldt op (hvis det ikke allerede er gjort).
Vær meget forsigtig med ikke at overfylde kølesystemet. Test trykket med OFN, før systemet genopfyldes. Udfør lækagesøgning på anlægget efter afslutning af påfyldningen, men før idriftsættelse. Der skal udføres en yderligere lækagesøgning, inden installationen forlades.

30. UD AF IBRUGTAGNING
Før denne procedure udføres, er det vigtigt, at teknikeren er fortrolig med apparatet og alle dets komponenter. Det anses for god praksis at genvinde alle kølegasser sikkert. Inden denne operation er det nødvendigt at udtage en prøve af olie og kølegas, hvis der er behov for analyse, før du den genvundne kølegas bruges igen. Det er vigtigt, at elektricitet er tilgængelig før denne procedure påbegyndes.
a) Gør dig bekendt med udstyret og dets funktion.
b) Isolér anlægget elektrisk.
c) Inden anlægget isoleres elektrisk, er det nødvendigt at sikre, at:
   - Mekanisk håndteringsudstyr til flytning af kølegasflaskerne er tilgængeligt, hvis nødvendigt
   - Alt værnemidler er til rådighed og anvendes korrekt
   - Genvindingsproceduren overvåges altid af en kompetent person
   - Genvindingsudstyr og flasker opfylder kravene i de relevante standarder.
d) Tøm køleanlægget, hvis muligt.
e) Hvis vakuum ikke kan opnås, er det nødvendigt at anvende en manifold, så kølegassen kan fjernes fra de forskellige dele af anlægget.
f) Sørg for, at flasken placeres på vægten før genvindingen.
g) Start genvindingsmaskinen, og kør den i overensstemmelse med fabrikantens anvisninger.
h) Flaskerne må ikke overbelastes. (højst 80 % af påfyldningsvolumenet).
i) Overskrid aldrig flaskens maksimale driftstryk, heller ikke midlertidigt.
j) Når flaskerne er blevet fyldt korrekt op, og proceduren er afsluttet, er det nødvendigt at sikre, at flaskerne og udstyret straks fjernes fra installationsstedet, og at alle afspærringsventiler på installationsstedet er lukket.
k) Den genvundne kølegas må ikke fyldes på et andet kølesystem, medmindre det først er blevet renset og kontrolleret.

31. MÆRKNING
Udstyret skal være mærket med angivelse af, at det er taget ud af drift og tømt for kølegas. Datér, og underskriv mærkaten. Sørg for, at apparatet er forsynet med mærkater, der angiver, at det indeholder brændbar kølegas.

32. GENVINDING
Når kølegas fjernes fra et anlæg, hvad enten det er i forbindelse med vedligeholdelse eller nedlukning, anses det for god praksis at bortskaffe al kølegas på en sikker måde. Ved overførsel af kølegassen til flaskerne skal det sikres, at der kun anvendes flasker, der er egnede til genvinding af kølegas. Sørg for at have det nødvendige antal flasker til rådighed til opbevaring af hele anlæggets kølegasmængde. Alle flasker, der anvendes, er konstrueret og mærket til det genvundne kølegas (dvs. flasker specielt beregnet til genvinding af kølegas). Flaskerne skal være udstyret med en fuldt funktionsdygtig overtryksventil og afspærringsventiler. Tomme genvindingsflasker skal sættes under vakuum og om muligt afkøles før genvinding. Genvindingsudstyret skal være fuldt funktionsdygtigt. Kontakt producenten i tilfælde af tvivl. En brugsanvisning til udstyret skal medfølge, og det skal være egnet til genvinding af brændbar kølegas. Desuden skal et sæt kalibrerede, fuldt funktionsdygtige vægte være tilgængelige. Slangerne skal være forsynet med hermetisk forseglede tilslutninger med frakoblingsdele i perfekt stand. Før brug af genvindingsmaskinen er det nødvendigt at kontrollere, at den er i god stand, at den er korrekt vedligeholdt, og at alle tilhørende elektriske komponenter er forseglet for at forhindre antændelse i tilfælde af kølegasudslip. Kontakt fabrikanten i tilfælde af tvivl. Den genvundne kølegas skal returneres til leverandøren i den korrekte genvindingsflaske og med den tilhørende dokumentation for genvindingen. Bland ikke kølegas i genvindingsenheder, navnlig ikke i flasker. Hvis kompressorer eller kompressorolier skal fjernes, er det nødvendigt at sikre, at de er blevet drænet til et acceptabelt niveau for at sikre, at der ikke er rester af brandfarlig kølegas i smøremidlet. Tømningsprocessen skal udføres, før kompressoren returneres til leverandøren. Brug kun elektriske varmesystemer på kompressorhuset for at fremskynde denne procedure. Fjern olien fra et anlæg på en sikker måde.

33. OPERATØRERNES KVALIFIKATION
Alle arbejdsprocedurer, der har indflydelse på sikkerheden, må kun udføres af kompetente personer, der er fortrolige med arbejdsprocedurer såsom:
– afbrydelse af kølekredsløbet;
– åbning af forseglede komponenter;
– åbning af ventilerede kabinetter.

1 - BESKRIVELSE AF ENHEDEN

1.1 - LISTE OVER MEDFØLGENDE TILBEHØR (fig. 5)

Apparatet er pakket individuelt i papemballage.
Pakken kan enten transporteres i hånden af to medarbejdere eller læsses på en gaffeltruck.

Opbevar pakken enkeltvis, ikke stablet.

1. Luftudstødningsslange (køle- og automatisk funktion)
2. Tilslutning af fleksibel slange på maskinsiden
3. Tilslutning af fleksibel slange på til fast installation/skyder
4. SKYDER til montering i skydevindue/skodde
5. Beslag + skruer til fastgøring af vindue
6. Endestykke til skyder/vindue
7. Flange til fast montering
8. Isolering til installation af SKYDER
9. Isolering til installation af SKYDER
10. Propper til fast flangemontering
11. Fjernbetjening
12. Kondensslange (kun affugtningstilstand)
13. Adapterendestykke til kondensslange
14. Manuel
15. Yderligere filtre

1.2 - IDENTIFIKATION AF DE VIGTIGSTE DELE (fig. A)

21. Betjeningspanel
22. Rist på luftafgang
23. Flap
24. IR-fjernbetjeningsmodtager
25. Hjul
26. Håndtag
27. Filter på luftindtag
27a. Luftfilter
28. Prop i kondensvandafløb (ved brug som affugter)
29. Rist på luftindtag
30. Udtrækkeligt luftfilter
31. Fordybning til stik
32. Prop til aftapning af kondensvand (ved transport, vedligeholdelse eller overdreven ophobning af vand)
33. Kabelopruller
34. Strømforsyningsledning
35. Kondensvandsaftapningsprop (kun modeller med varmepumpe)
36. Rist på luftafgang

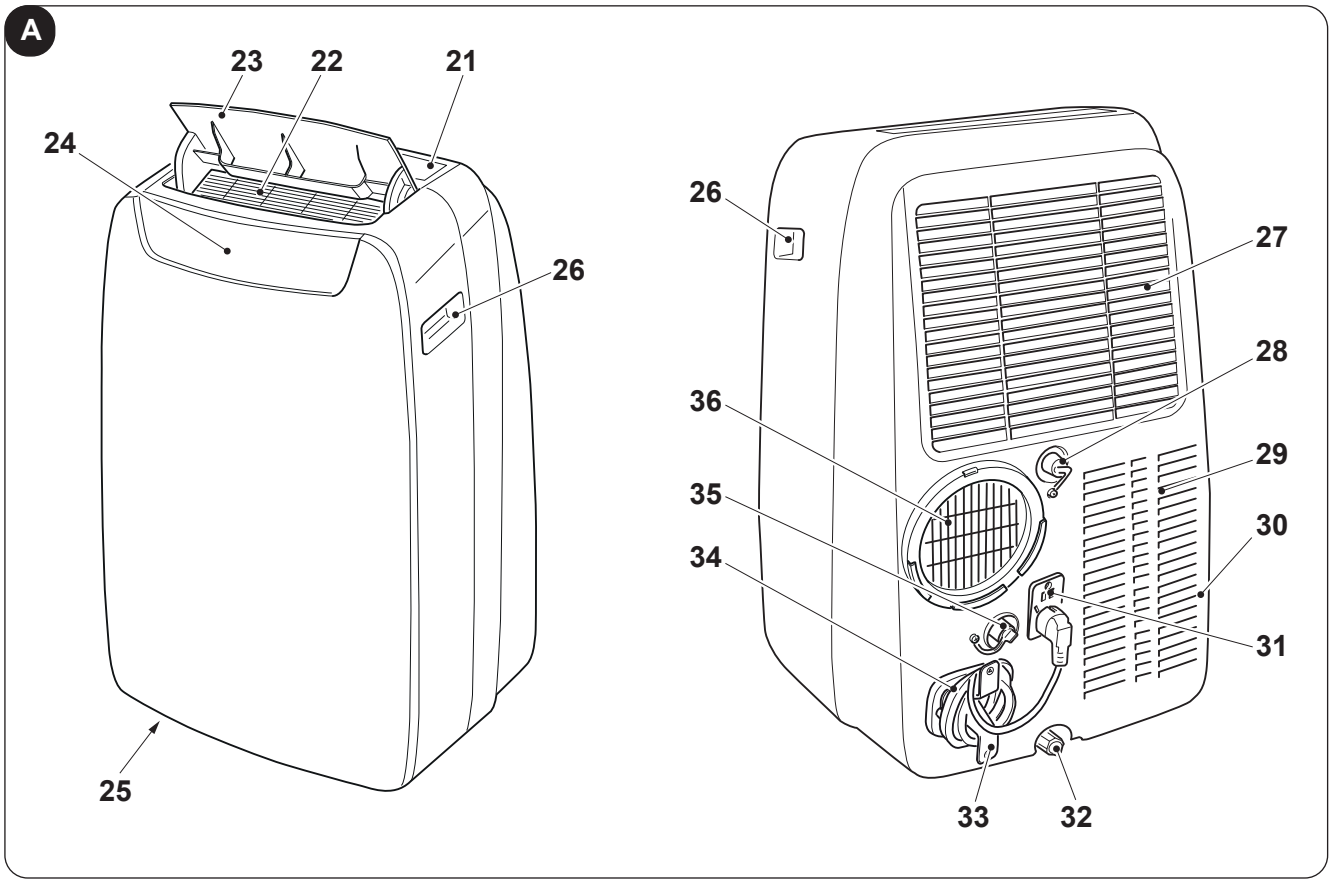

2 - INSTALLATION

2.1 - TRANSPORT AF APPARATET

- ***Apparatet skal transporteres og håndteres i oprejst stilling.***
- ***Hvis det transporteres vandret, er det nødvendigt at vente mindst en time, før det startes.***
- ***Før apparatet flyttes eller transporteres, skal det tømmes helt for kondensvand som beskrevet i afsnit 4.2.a***

ADVARSEL
Transport af apparatet på sarte gulve (f.eks. trægulve):

- ***Tøm kondensvandet helt af.***
- ***Vær særlig forsigtig, når apparatet flyttes, da hjulene kan lave mærker på gulvet. Selv om hjulene er fremstillet af et stift, drejeligt materiale, kan de blive beskadiget ved brug eller blive snavsede. Det anbefales at kontrollere, at hjulene er rene og bevæger sig frit.***

2.2 - ADVARSLER

Manglende overholdelse af følgende anvisninger kan medføre skader på apparatet.

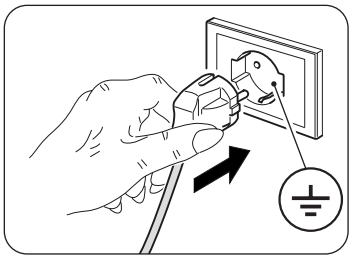

a. Installer apparatet på plane, stabile gulvoverflader.
b. Tilslut kun klimatiseringsapparatet til jordede stikkontakter.
c. Sørg for, at gardiner eller andre genstande ikke blokerer for (fig. 7) luftstrømmen.
d. Sørg for at holde en afstand på mindst 30 cm mellem klimatiseringsapparatet og de tilstødende genstande (fig. 1).
e Under brug skal apparatet altid være placeret, så der ikke er nogen hindringer for lufttilgangen og -aftangen.
f. Klimatiseringsapparatet må ikke anvendes i rum, der anvendes som vaskeri.
g. Installer kun klimatiseringsapparatet i tørre rum.
h. Klimatiseringsapparatet må ikke betjenes i nærheden af farlige materialer, dampe eller væsker.
i. Gør luftfiltrene rent mindst en gang om ugen.

2.3 - MOBIL INSTALLATION

Klimatiseringsapparatet skal installeres i passende omgivelser. Det anbefales at beskytte apparatet mod direkte solstråler ved hjælp af persienner, gardiner eller skodder og holde døre og vinduer lukkede.

a. Placér klimatiseringsapparatet foran et vindue eller en vinduesdør.
b. Placer slangeenden (1) på maskinsiden (2) som vist i fig. 8.
c. Placer slangeenden (3) på den modsatte side af den fleksible slange (1) (fig. 8).
d. Sæt enden på maskinsiden (2) på apparatets luftaftang (36) som vist i figur 9.
e. Placer slangeende (3), så luften kan slippe ud til ydersiden (fig. 10)
f. Ved skydevindue (lodret eller vandret) eller en rulleskodde kan det medfølgende ”SLIDER KIT” (4) bruges, for at opnå en bedre montering.
Ved montering med KIT SLIDER er fremgangsmåden som vist i figur 11 og 12.
g. Påsæt den selvklæbende tætning (8) (fig. 12)
h. Placer ”SLIDER KIT” (4), og juster det (fig. 12)
i. Placer den fleksible slange (1), og monter tætningen (9) (fig.12)
l. Placer eventuelt beslaget (5), hvis ønsket (fig. 12)

Forlæng kun slangen så meget som nødvendigt, så luftkanalen forbliver lukket mellem vinduesrammerne.

2.4 - FAST INSTALLATION

Klimatiseringsapparatet kan også installeres med fast montering til huller i ruder eller væg. Luftstrømmen må ikke hindres af beskyttelsesriste eller lignende. Alle afskærmninger skal have et samlet luftpassagetværsnit på mindst 140 cm^2.

a. Placer slangeenden (1) på maskinsiden (2) som vist i fig. 8.
b. Bor et hul med en diameter på 127 mm i glasset eller væggen i en højde på mellem 300 og 1200 mm over gulvet (fig. 13).
c. Placer slangeenden (7) i hullet i væggen, og markér borepunkterne (fig. 14-a, 14-b).
d. Fjern slangeenden (7), og bor huller på 6 mm (fig. 14-c, 14-d).
e. Sæt de medfølgende propper (10) i hullerne (fig. 14-e).
f. Placer slangeenden (7) i hullet i væggen, og fastgør den med de medfølgende skruer (10) (fig. 14-f, 14-g).
g. Sæt slangeenden på maskinsiden (2) på apparatets luftudtag (36) som vist i figur 9.
h. Tilslut den anden ende af den fleksible slange (1) til tilslutningen (7) (fig. 14-i).
i. Luk dækslet (7a), når apparatet ikke er i brug (fig. 14-h).

2.5 - ELEKTRISK TILSLUTNING

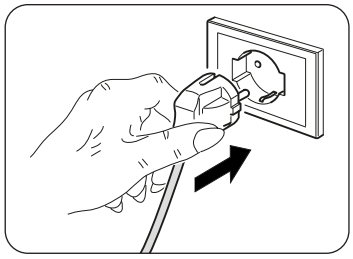

Apparatet er forsynet med en strømforsyningsledning med stik.
Inden du tilslutter klimatiseringsapparatet til strømforsyningen, skal du sikre, at:

- værdierne for forsyningsspændingen og frekvens er i overensstemmelse med dem, der er angivet på apparatets typeskilt.
- strømforsyningsledningen har en effektiv jordforbindelse og er korrekt dimensioneret til klimatiseringsapparatets maksimale strømoptag.
- Apparatets strømforsyning er forsynet med en egnet flerpolet afbryder i overensstemmelse med de nationale installationsbestemmelser.
- udstyret kun forsynes med strøm via en stikkontakt, der er kompatibel med det medfølgende stik.

ADVARSEL
Udskiftning af strømkablet må kun foretages af Olimpia Splendids tekniske service eller tilsvarende kvalificeret personale.

2.6 - AFLØB

Afhængigt af brugen af apparatet skal kondensatafløbsslagent tilsluttes.

2.6.a - Brug som affugter

Gå frem som følger for at bruge apparatet korrekt (figur 29 og 32):
a. Fjern proppen (28).
b. Sæt den medfølgende slange (12) på tilslutningen.

Sørg for, at enden af afløbsrøret (12) er placeret over et afløb eller i en opsamlingsbeholder. Sørg for, at slangen (12) ikke er blokeret.

c. Fastgør om nødvendigt endestykket (13) til kondensslangen (12).

2.6.b - Brug som varmepumpe (kun modeller forberedt til denne brug)

Gå frem som følger for at bruge apparatet korrekt (figur 30 og 33):
a. Fjern proppen (35).
b. Sæt den medfølgende slange (12) på tilslutningen.

Sørg for, at enden af afløbsrøret (12) er placeret over et afløb eller i en opsamlingsbeholder. Sørg for, at slangen (12) ikke er blokeret.

c. Fastgør om nødvendigt endestykket (13) til kondensslangen (12).

3 - BRUG AF APPARATET

Klimatiseringsapparatets driftstilstande kan enten vælges via fjernbetjeningen eller på betjeningspanelet på apparatet. Modtagelsen af den afsendte kommando bekræftes med et ”bip”.

3.1 - SYMBOLER OG KNAPPER PÅ BETJENINGSPANELET (fig. B)

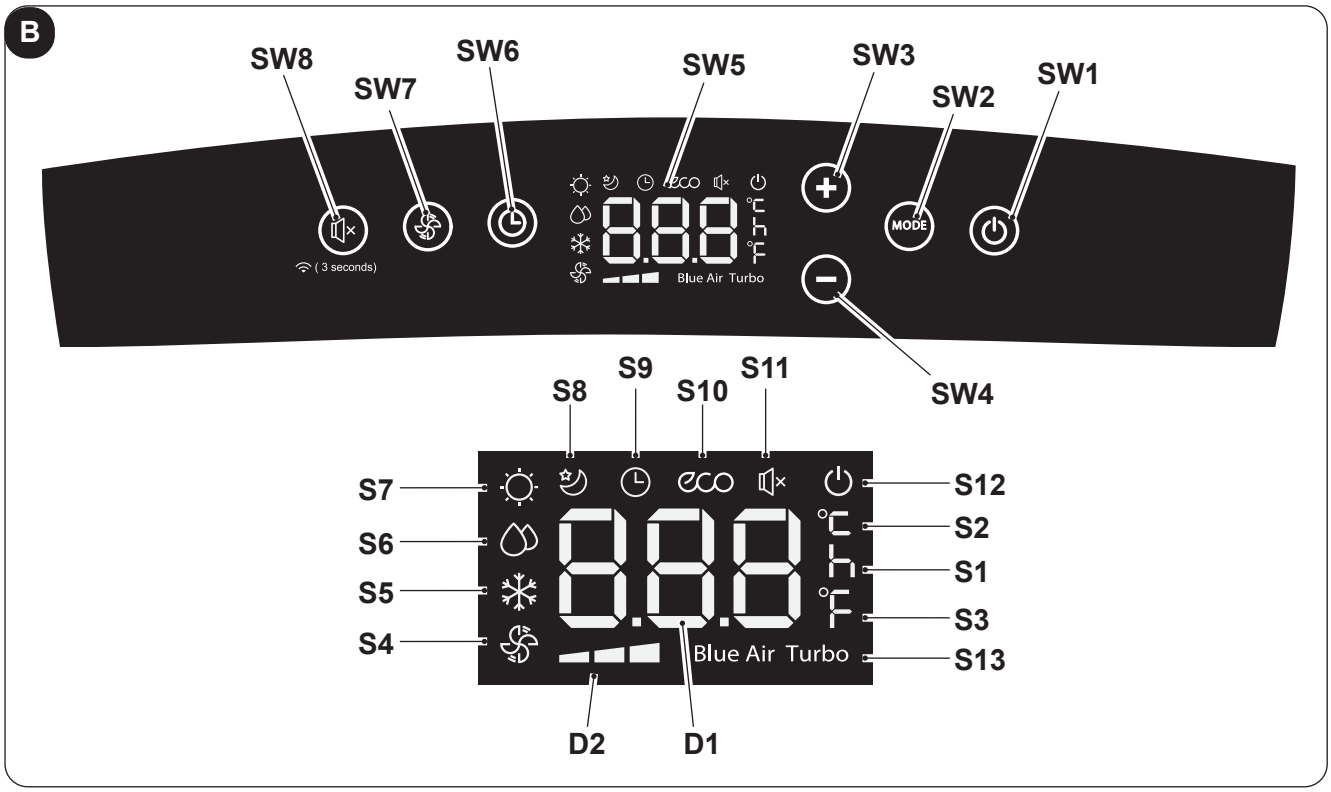

- **SW1**: TÆNDT/Standby
- **SW2**: Valg af driftstilstand
  ECO - Blue air (auto) =>
  => kun blæser =>
  => affugtning =>
  => opvarmning
  (kun aktiv i varmepumpeversionen) => køling
  =>
  => turboopvarmning => ...
- **SW3**: Temperaturøgning/forsinkelse
- **SW4**: Temperatursænkning/forsinkelse
- **SW5**: Display
- **SW6**: Bekræftelse/afbrydelse af forsinket tænding/ slukning af apparatet
- **SW7**: Valg af blæserhastighed
  Minimumhastighed => => Middelhastighed => = > Maksimumhastighed =>
  => Blue air (auto)
- **SW8**: Valg af funktionen ”SILENT” (støjsvag)/ Søgning efter Wireless
- **D1**: Indstillet temperatur/timer
- **D2**: Angivelse af blæserhastighed (se ”SW7”)

- **S1**: Angivelse af klokkeslæt
- **S2**: Temperaturangivelse °C
- **S3**: Temperaturangivelse °F
- **S4**: Kun blæser
- **S5**: Kølefunktion
- **S6**: Affugtningsfunktion
- **S7**: Opvarmning (kun aktiv i modeller med varmepumpe)
- **S8**: Dvaletilstand
- **S9**: Timer (programmeret start/slukning)
- **S10**: Automatisk tilstand (ECO)
- **S11**: Støjsvag funktion aktiv
- **S12**: Indikator for elektrisk drevet apparat
- **S13**: Turbofunktion

3.2 - TASTER PÅ FJERNBETJENINGEN (fig. C)

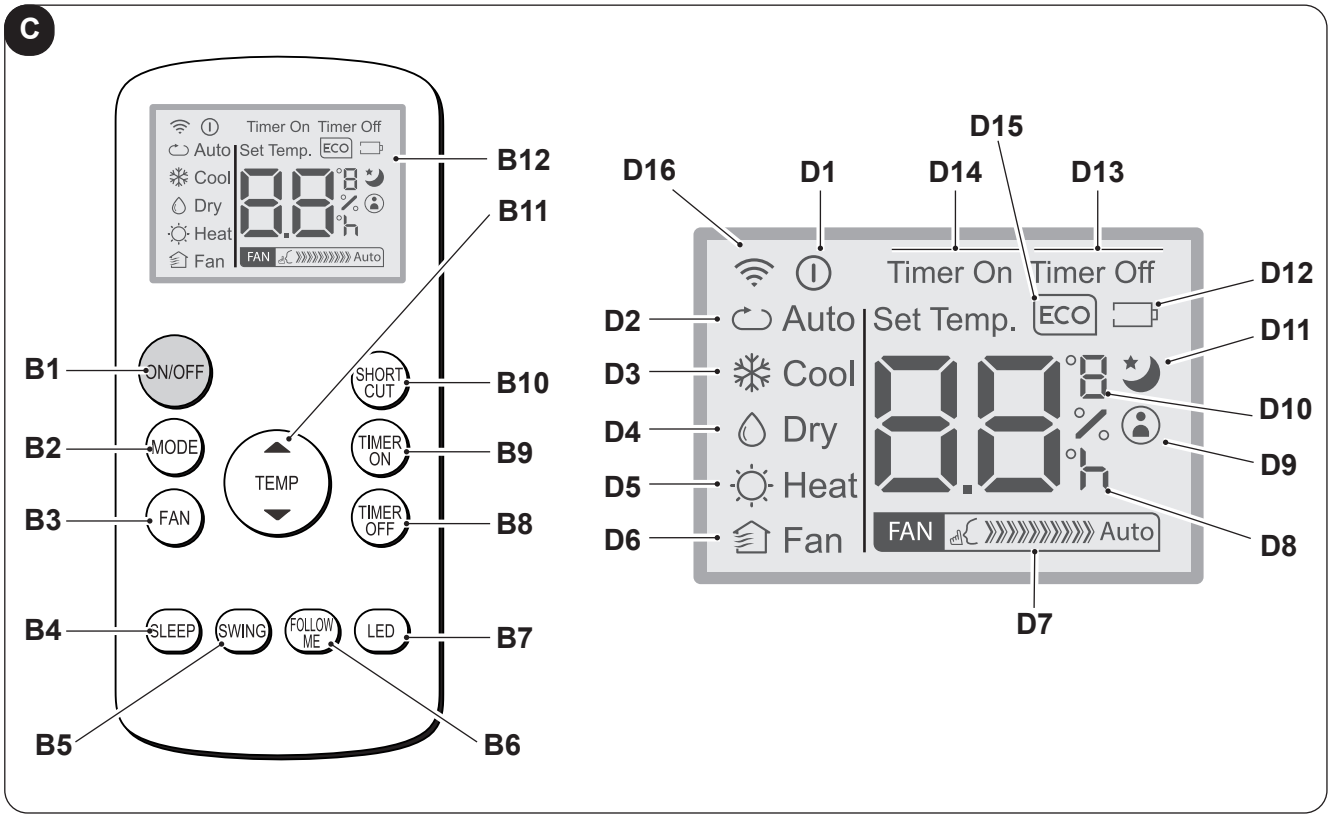

- **B1**: Tænd/sluk-knap: apparatet tændt/slukket
  - Symbol (D1) tændt: apparatet er i funktion
  - Symbol (D1) slukket: apparatet er i standbytilstand
- **B2**: Valg af driftstilstand
  AUTO (automatisk) ECO =>
  => køling =>
  => affugtning =>
  => opvarmning (kun aktiv i modeller med varmepumpe) =>
  => kun blæser => ...
- **B3**: Valg af blæserhastighed
  Minimumhastighed FAN =>
  => Middelhastighed FAN =>
  => Maksimumhastighed FAN =>
  => Auto FAN Auto
- **B4**: Aktivering af tilstanden SLEEP (TIL/FRA)
- **B5**: DEAKTIVERET
- **B6**: Aktivering/deaktivering af funktionen FOLLOW ME
- **B7**: Aktivering/deaktivering på maskinens betjeningspanel
- **B8**: Indstilling af programmeret slukning af enheden
- **B9**: Indstilling af programmeret start af enheden
- **B10**: Genvej (SHORT CUT)
- **B11**: Temperaturøgning/forsinkelse ▲
  Temperatursænkning ▼
- **B12**: Display

- **D1**: Indikator for apparat i drift
- **D2**: Automatisk tilstand (ECO)
- **D3**: Kølefunktion (COOL)
- **D4**: Affugtningsfunktion (DRY)
- **D5**: Opvarmning (HEAT) (kun aktiv i modeller med varmepumpe)
- **D6**: Kun blæser (FAN)
- **D7**: Angivelse af blæserhastighed (se ”B3”)
- **D8**: Angivelse af ”klokkeslæt” for programmeret start/slukning
- **D9**: Angivelse af aktiv ”FOLLOW ME”-funktion
- **D10**: Temperaturangivelse °C (F)
- **D11**: Angivelse af aktiv ”SLEEP”-funktion
- **D12**: Angivelse afladet batteri
- **D13**: Angivelse af aktiv ”TIME OFF”-funktion
- **D14**: Angivelse af aktiv ”TIME ON”-funktion
- **D15**: Angivelse af aktiv ”ECO”-funktion
- **D16**: Transmissionssignal fjernstyring

3.3 - BRUG AF FJERNBETJENINGEN



Fjernbetjeningen, der følger med klimatiseringsapparatet, giver mulighed for at bruge apparatet på den mest praktiske måde.
Den skal behandles med omhu. Navnlig:

- Hold fjernbetjeningen tør (den må ikke gøres rent med vand eller efterlades udendørs)
- Undgå at tabe fjernbetjeningen på gulvet eller udsætte den for voldsomme stød
- Undgå at udsætte fjernbetjeningen for direkte sollys.

- ***Brug ikke gamle og nye batterier sammen, og bland ikke batterier af forskellige mærker.***
- ***Lad ikke batterierne sidde i fjernbetjeningen, hvis enheden ikke skal bruges i mere end 2 måneder.***

- ***Direkte sollys kan forstyrre modtageren af det infrarøde signal.***
- ***Banen mellem fjernbetjeningen og apparatet skal være fri.***
- ***Hvis signalet fra fjernbetjeningen ser ud til at forstyrre et andet apparat, skal du flytte dette apparat til et andet sted eller kontakte kundeservice.***
- ***Elektronisk og fluorescerende lys kan også forstyrre transmissionen mellem fjernbetjeningen og klimaanlægget.***
- ***Fjern batterierne, hvis du ikke bruger fjernbetjeningen i længere tid.***

3.3.a - Indsætning af batterierne

Indsætning af batterierne:

a. Fjern dækslet på batterirummet (fig. 15).
b. Sæt batterierne i batterirummet (fig. 15).

Sørg for at overholde de batteripoler, der er angivet på bunden af batterirummet.

c. Sæt dækslet korrekt tilbage på batterirummet (fig. 18).

3.3.b - Udskiftning af batterierne

Batterierne skal udskiftes, når displayet viser ikonet ▭ .

Brug altid nye batterier. Hvis du bruger gamle batterier, eller batterier af en anden type, kan fjernbetjeningens funktion være forringet.

- Fjernbetjeningen bruger to 1,5 V tørre alkaliske batterier (type AAA) (fig. 15).

Begge de afladte batterier skal udskiftes og bortskaffes gennem et indsamlingssted i henhold til de lokalt gældende bestemmelser.

- Hvis fjernbetjeningen ikke skal bruges i nogle uger eller mere, skal du fjerne batterierne.
  Eventuelle utætheder i batterierne kan beskadige fjernbetjeningen.

Batterierne må ikke genoplades eller skilles ad. Kast ikke batterierne i åben ild. De kan brænde eller eksplodere.

Hvis batterivæsken kommer i kontakt med hud eller tøj, er det nødvendigt at skylle omhyggeligt med rent vand. Brug ikke fjernbetjeningen med utætte batterier. Batterivæsken kan forårsage kemiske forbrændinger eller andre farer for sundhed.

3.3.c - Placering af fjernbetjeningen

- Hold fjernbetjeningen i en position, hvorfra signalet kan nå frem til modtageren (24) i apparatet (maksimal afstand ca. 8 meter ved opladede batterier) (fig. 28). Eventuelle forhindringer (møbler, gardiner, vægge osv.) mellem fjernbetjeningen og apparatet, mindsker fjernbetjeningens rækkevidde.

3.4 - BRUG AF APPARATET

Betjen apparatet som følger.

For at undgå eventuelle skader på kompressoren forsinkes hver indkobling med tre minutter efter den sidste udkobling.

3.4.a - Foreløbige operationer

- ***Placer apparatet på en stabil, ikke-hældende overflade mindst 20-30 cm fra væggen eller andre genstande for at sikre en god luftcirkulation (fig. 1). Placer apparatet på en vandafvisende overflade, da spild kan beskadige møbler eller gulvet.***
- ***Apparatet må ikke placeres direkte på tæpper, håndklæder, tæpper eller andre absorberende overflader.***
- ***Sæt stikket i stikkontakten. Apparatet afgiver et "bip", og displayet viser ikonet og temperaturen i rummet i °C.***

Før apparatet tilsluttes strømforsyningen, er det nødvendigt at kontrollere, at specifikationerne på typeskiltet stemmer overens med elnettets specifikationer.

3.4.b - Tænding/slukning af apparatet

a. Apparatet startes ved at trykke på knappen "**ON/OFF**" på fjernbetjeningen eller på knappen på betjeningspanelet.
b. Et bip signalerer, at apparatet er i drift, og at klappen (23) hæves.
c. Ikonet er tændt i betjeningspanelet.
d. Hvis apparatet er blevet tændt med fjernbetjeningen, vises ikonet på fjernbetjeningens display .
e. Ved et længere stop i apparatets funktion skal det nulstilles ved at trække stikket ud af stikkontakten, vente 5-10 sekunder og derefter sætte det i igen; et bip signalerer, at apparatet er klar til brug.

3.5 - AUTOMATISK FUNKTION (automatisk)

a. Ved indstilling af denne tilstand starter apparatet automatisk køle- eller varmefunktionen (kun for model med varmepumpe) eller blæserfunktionen afhængigt af rumtemperaturen og den indstillede temperatur. Rumtemperaturen reguleres løbende for at opnå optimal komfort i det klimatiserede rum.
b. Denne tilstand kan vælges ved at trykke på knappen**"MODE**" (på fjernbetjeningen eller på betjeningspanelet) en eller flere gange, indtil ikonet **ECO-** og **Blue Air** vises på betjeningspanelet, og/eller ikonet **Auto** vises på fjernbetjeningens display.
c. I tilstanden **AUTO** er det ikke muligt at vælge blæserhastighed.

3.6 - KØLEFUNKTION (COOL)

a. Når denne funktion er indstillet, affugter og køler apparatet rummet.
Denne funktion kan vælges ved at trykke en eller flere gange på knappen "**MODE**" (på fjernbetjeningen eller betjeningspanelet), indtil ikonet vises på displayet.
b. I denne tilstand er blæseren i konstant funktion. Den ønskede blæserhastighed vælges ved at trykke på knappen "**FAN**" på fjernbetjeningen eller knappen på kontrolpanelet.
Blæserhastigheden er vist som gengivet i afsnit "3.1" (punkt SW7) og "3.2" (punkt B3).
c. Temperaturindstillingen ligger på mellem 17 °C og 30 °C (62 °F til 86 °F) med udsving på 1 °C og kan indstilles med knapperne **+/-** på betjeningspanelet eller med knapperne ▲ ▼ på fjernbetjeningen.
d. Efter forløbet af et vist tidsrum (maksimalt tre minutter) efter start af denne funktion kobler kompressoren ind, og apparatet starter leveringen af køleluft.

3.7 - TURBOKØLEFUNKTION

- **Denne funktion kan kun aktiveres på apparatets betjeningspanel.**

a. Funktionen kan vælges ved at trykke på en eller flere gange på knappen "**MODE**" på betjeningspanelet, indtil displayet viser ikonerne ❄ og **"Turbo**".

b. Funktionen bringer apparatet direkte i køletilstand med en indstillet temperatur på 17 °C og maksimal blæserhastighed for hurtigere at nå den indstillede temperatur hurtigere.

c. I denne funktion er det ikke muligt at vælge hverken blæserhastighed eller temperatur.

d. Funktionen slukkes ved at trykke på knappen "**MODE**" på betjeningspanelet eller slukke for enheden.

3.8 - AFFUGTNINGSFUNKTION (DRY)

a. Med denne funktion affugtes rummet.
Denne funktion kan vælges ved at trykke en eller flere gange på knappen "**MODE**" (på fjernbetjeningen eller betjeningspanelet), indtil ikonet:

- vises på betjeningspanelet - vises på fjernbetjeningens display.

b. I tilstanden **DRY** er det ikke muligt at vælge blæserhastighed eller justere temperaturen.
Blæsermotoren kører med lav hastighed.

c. Hold døre og vinduer lukkede for at opnå den bedste affugtningsvirkning.
Placer **ikke** luftafgangsslangen ved vinduet.

d. Tilslut kondensslangen (afsnit 2.6.a)

3.9 - BLÆSERFUNKTION (FAN)

a. Når denne funktion er valgt, påvirker apparatet hverken temperaturen eller luftfugtigheden i rummet, men holder kun luften i cirkulation.

b. Denne funktion kan vælges ved at trykke en eller flere gange på knappen "**MODE**" (på fjernbetjeningen eller betjeningspanelet), indtil ikonet vises på betjeningspanelet og/eller fjernbetjeningens display.

- Ikonet vises på betjeningspanelet -Ikonet vises på fjernbetjeningens display

c. I denne tilstand er ventilatoren altid tændt, og den ønskede ventilatorhastighed kan vælges ved at trykke på knappen "**FAN**" på fjernbetjeningen eller på knappen på kontrolpanelet.

d. Blæserhastigheden er vist på displayet som gengivet i afsnit "3.1" (punkt SW7) og "3.2" (punkt D7).

3.10 -OPVARMNINGSFUNKTION (VARME)

(kun modeller med varmepumpe)

a. Når denne funktion er valgt, opvarmes rummet.

b. Denne tilstand kan vælges ved at trykke på knappen "**MODE**" (på fjernbetjeningen eller betjeningspanelet) en eller flere gange, indtil det relevante ikon vises på displayet.

c. I denne tilstand er blæseren altid i funktion, og den ønskede ventilatorhastighed kan vælges ved at trykke på knappen "**FAN**" på fjernbetjeningen eller på knappen på kontrolpanelet.
Blæserhastigheden er vist som gengivet i afsnit "3.1" (punkt SW7) og "3.2" (punkt D7).

d. Temperaturindstillingen ligger på mellem 17 °C og 30 °C (62 °F til 86 °F) med udsving på 1 °C og kan indstilles med knapperne **+/-** på betjeningspanelet eller med knapperne ▲ ▼ på fjernbetjeningen.

e. Når der er gået et vist tidsrum (højst tre minutter), siden driftstilstanden blev aktiveret, starter varmepumpen, og apparatet begynder at levere varme.

f. Tilslut kondensslangen (afsnit 2.6.b)

3.11 -TIMERFUNKTION

a. Denne tilstand bruges til at programmere tændingen eller slukningen af apparatet.

b. Forsinkelsestiden kan indstilles, aktiveres og annulleres enten fra fjernbetjeningen eller i betjeningspanelet.

3.11.a - Programmeret tænding

a. Når enheden er i standby:

- På kontrolpanelet:
  - tryk på ⏲, og indstil tiden for forsinkelse af tændingen ved hjælp af tasterne +/-.
  - Funktionen aktiveres ved at trykke på ⏲ eller vente ca. 5 sekunder, indtil den indstillede tid på displayet stopper med at blinke (displayet vender tilbage til at vise rumtemperaturen).

    Ikonet 🕒 tænder.
- På fjernbetjeningen:
  - tryk på knappen "**TIMER ON**" for at aktivere funktionen, og tryk derefter en eller flere gange på knappen "**TIMER ON**", indtil tiden for forsinkelse af tændingen er indstillet.
  - Ret fjernbetjeningen mod enheden. Et bip bekræfter, at funktionen er aktiveret.
  - Ikonet 🕒 på betjeningspanelet, og indikatoren "**Timer On**" på fjernbetjeningens display tænder.

b. Når det indstillede tidsrum er udløbet, starter apparatet op med de samme indstillinger (funktion, temperatur og blæserhastighed) som før slukningen.

c. Tiden kan indstilles i trin på 30 minutter i op til 10 timer og i trin på 60 minutters fra 10 til 24 timer.

d. Start af apparatet eller justering af timerindstillingen til "**0.0h**" annullerer den programmerede start.

3.11.b - Programmeret slukning

a. Den forsinkede slukning skal indstilles, mens apparatet er i funktion.

- På kontrolpanelet:
  - tryk på ⏲, og indstil tiden for forsinkelse af slukningen ved hjælp af tasterne +/-.
  - Funktionen aktiveres ved at trykke på ⏲ eller vente ca. 5 sekunder, indtil den indstillede tid på displayet stopper med at blinke (displayet vender tilbage til at vise rumtemperaturen).

    Ikonet 🕒 tænder.
- På fjernbetjeningen:
  - tryk på knappen "**TIMER OFF**" for at aktivere funktionen, og tryk derefter en eller flere gange på knappen "**TIMER OFF**", indtil tiden for forsinkelse af slukningen er indstillet.
  - Ret fjernbetjeningen mod enheden. Et bip bekræfter, at funktionen er aktiveret.
  - Ikonet 🕒 på betjeningspanelet, og indikatoren "**Timer OFF**" på fjernbetjeningens display tænder.

b. Når det indstillede tidsrum er udløbet, slukker apparatet.

c. Tiden kan indstilles i trin på 30 minutter i op til 10 timer og i trin på 60 minutters fra 10 til 24 timer.

d. Slukning af apparatet eller justering af timerindstillingen til "**0.0h**" annullerer den programmerede slukning.

3.12 -ANDRE FUNKTIONER

3.12.a - SILENT-funktionen (støjsvag)

- **Denne funktion kan kun aktiveres på apparatets betjeningspanel.**

a. Tryk på knappen SW8 (højttaler), mens apparatet er i funktion. Højtalerikonet tænder. Blæserhastigheden er automatisk indstillet til minimum.

b. Tryk på knappen igen for at deaktivere funktionen.

3.12.b- SLEEP-funktionen

- **Denne funktion kan kun aktiveres via fjernbetjeningen.**
- **Denne funktion er ikke tilgængelig i affugtningsfunktion (DRY) og kun blæserfunktion (FAN).**

a. Tryk på knappen "**SLEEP**" på fjernbetjeningen, mens apparatet er i funktion.

På betjeningspanelets og fjernbetjeningens display vises ikonet 🌙.
Enheden sænker (i kølefunktion) eller øger (i opvarmningsfunktion) den indstillede temperatur med 1 °C (1 eller 2 °F) i 30 minutter.

b. Efterfølgende sænker apparatet (i kølefunktion) eller øger (i opvarmningsfunktion) den indstillede temperatur med 1 °C (1 eller 2 °F) i yderligere 30 minutter.
c. Denne temperatur opretholdes i 7 timer, før apparatet igen vender tilbage til den oprindeligt indstillede temperatur.
Efter dette tidsrum genoptager apparatet driften som oprindeligt programmeret.
d. Funktionen afbrydes ved at trykke på knappen "**SLEEP**" på fjernbetjeningen. Ikonet på betjeningspanelet og på fjernbetjeningens display slukker.

3.12.c - FOLLOW ME-funktionen

- **Denne funktion kan kun aktiveres via fjernbetjeningen.**
- **Denne funktion er ikke tilgængelig i affugtningsfunktion (DRY) og kun blæserfunktion (FAN).**

I denne funktion fungerer fjernbetjeningen som en termostat.
a. Tryk på knappen "**FOLLOW ME**" på fjernbetjeningen, mens apparatet er i funktion.
b. Flyt fjernbetjeningen til et andet område af rummet end det, hvor apparatet er placeret (maks. afstand 7-8 meter). Ret den mod apparatet, og sørg for, at der ikke befinder sig nogen forhindringer imellem fjernbetjeningen og apparatet.
c. Indstil den ønskede temperatur på fjernbetjeningen. Apparatet kører, indtil temperaturen i den zone, hvor fjernbetjeningen er placeret, har nået den værdi, der er indstillet på fjernbetjeningen.
d. Fjernbetjeningen sender et signal til apparatet, og hvis et svar ikke modtages inden for højst 7 minutter, deaktiveres funktionen.
e. Funktionen slukkes ved at trykke på knappen "**FOLLOW ME**" på fjernbetjeningen eller slukke for enheden.

3.12.d - Indstilling af temperaturenheden

Måleenheden for rum- og indstillet temperatur kan indstilles til enten **°C** (celsius) eller **F** (fahrenheit).
Gå frem som følger:

- Tryk på knapperne **+** og **-** samtidigt på **betjeningspanelet** i ca. tre sekunder.
  På betjeningspanelets display vises den ønskede måleenhed.
- **På fjernbetjeningen** trykkes den centrale **TEMP-knap** og holdes nede i ca. tre sekunder.
  Fjernbetjeningens display viser den ønskede måleenhed.

Ændringen af måleenheden skal udføres enten på betjeningspanelet eller på fjernbetjeningen.

3.12.e - Indstilling af luftstrømmens retning

- **Denne funktion kan kun aktiveres via fjernbetjeningen.**

a. Klappen (23) åbner helt, når apparatet tænder.
b. Når knappen "**SWING**" trykkes på fjernbetjeningen, begynder flappen automatisk at svinge fra højre til venstre.
c. Flappen stoppes i en bestemt position ved at trykke på knappen "**SWING**".
Tryk igen på knappen for at genstarte svingbevægelsen.

3.12.f - Funktionen Short Cut

- **Denne funktion kan kun aktiveres via fjernbetjeningen.**

a. Tryk på knappen "**SHORT CUT**" på fjernbetjeningen, mens apparatet kører i en af funktionerne, for at bringe apparatet direkte i tilstanden "**AUTO**" med en temperatur på 26 °C (80 F).

3.12.g - Automatisk genstart

a. Hvis apparatet lukker ned på grund af strømsvigt, genstarter det automatisk med de tidligere indstillinger, når strømforsyningen genoprettes.

3.12.h - Wireless

a. Funktionen "Wireless" aktiveres ved at trykke på SW8 i ca. tre sekunder. "**AP**" vises på displayet, mens der oprettes forbindelse til apparatet.

Se den medfølgende brugsanvisning til Wireless-funktionen for flere oplysninger om tilslutning til Wireless-netværket og brugen af appen.

4 - VEDLIGEHOLDELSE OG RENGØRING

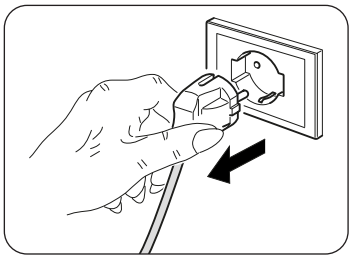

Før vedligeholdelses- og rengøringsarbejde, er det nødvendigt at kontrollere, at stikket er trukket ud af stikkontakten.

Rør ikke ved apparatets metaldele, når du fjerner filteret. Der er fare for at komme til skade på de skarpe metalkanter.

Brug ikke vand til at rengøre klimatiseringsapparatet indvendigt. Vand kan ødelægge isoleringen og skabe en fare for elektrisk stød.

4.1 - RENGØRING

4.1.a - Rengøring af apparatet og fjernbetjeningen

a. Brug en tør klud til rengøring af apparatet og fjernbetjeningen.
b. Brug en klud fugtet med koldt vand til at gøre apparatet rent, hvis det er meget snavset.

Brug ikke en kemisk behandlet eller antistatisk klud til at gøre apparatet rent.

Brug ikke benzin, opløsningsmiddel, poleringspasta eller lignende opløsningsmidler. Disse produkter kan få fremkalde revner i plastoverfladen eller deformere den.

4.1.b - Vedligeholdelse af luftfilterene

Filtersystemet består af et filternet (fig. 34, nr. 27a) og en række ekstra filtre, som kan bruges, hvis ønsket (fig. 34, nr. 15).
Af hensyn til effektiv filtrering af indeluften og klimatiseringsapparatets korrekte funktion er det vigtigt, at luftfiltrene gøres rent med jævne mellemrum.

Yderligere filtre skal udskiftes efter ca. 500 timers drift. Af hensyn til filtreringssystemets korrekte funktion anbefaler vi kun at anvende originale reservedele.

4.1.c - Rengøring af luftfilteret

Et snavset filter forringer apparatets kølekapacitet.
Derfor bør filteret rengøres hver anden uge.
a. Løsn risten (27) med filter (27a), og løft det op for at fjerne det fra apparatet (fig. 19).
b. Fjern filteret (27a) fra risten (27) (fig. 20).
c. Rengør filteret (27a) med en støvsuger, eller vask det med vand, og lad det derefter tørre på et køligt sted.

Hvis filteret (27a) er beskadiget, skal det udskiftes.

d. Sørg for, at filteret (27a) er helt tørt.
e. Sæt filteret (27a) tilbage i risten (27). Kontrollér, at det er sat rigtigt på plads (fig. 22).
f. Støvsug eventuelle fnuller fra lamellerne (fig. 21).
g. Placer risten (27) med filter (27a) på apparatets hus. Kontrollér, at det er sat rigtigt på plads (fig. 23).

Brug ikke apparatet uden filter (27a).

4.1.d - Rengøring af luftindsugningsfilter

Et snavset filter i luftindtaget forringer apparatets ydeevne.
Derfor bør filteret rengøres hver anden uge.

a Skub filteret (30) til siden (fig. 24).
b. Rengør filteret (30) med en støvsuger, eller vask det med vand, og lad det derefter tørre på et køligt sted.

Hvis filteret (30) er beskadiget, skal det udskiftes.

c. Sørg for, at filteret (30) er helt tørt.
d. Sæt filteret (30) korrekt tilbage i filterhuset (fig. 25).
e. Støvsug eventuelle fnug fra risten (fig. 25).

Brug ikke apparatet uden filter (30).

4.1.e - Tips til energibesparelser

Nogle enkle tips til reduktion af energiforbruget:

- Hold altid filtrene rene (se kapitlet om vedligeholdelse og rengøring).
- Hold døre og vinduer lukkede i de rum, der skal klimatiseres.
- Lad ikke solstråler trænge frit ind i rummet (vi anbefaler at bruge persienner eller lukkede skodder).
- Bloker ikke apparatets luftstrømningsveje (til- og afgang). Dette vil ikke kun forringe ydeevnen, men også forringe apparatets korrekte funktion og udgør en fare for uoprettelige skader på apparatet.

4.2 - VEDLIGEHOLDELSE

Hvis apparatet ikke skal bruges i længere tid, er det nødvendigt med følgende foranstaltninger:

a. Start funktionen ”Kun blæser”, og lad den køre i et par timer(ca. 1-2 timer) for at tørre apparatet indvendigt.
b. Stop klimatiseringsapparatet, og afbryd strømforsyningen.
c. Rengør luftfiltrene.
d. Tøm kondensvandet helt af.
e. Rul strømforsyningsledningen (34) op med kabeloprulleren (33), og sæt stikket i dets leje (31) (fig. 31).
f. Fjern batterierne fra fjernbetjeningen.

Før klimaanlægget tages i brug igen, skal følgende kontrolleres:

a. Rengør filtrene efter en længere periode, hvor klimatiseringsapparatet ikke har været brug.
b. Kontrollér, at luftafgangen og luftindtaget ikke er blokeret (navnlig efter en længere periode, hvor klimatiseringsapparatet ikke har været brug).

4.2.a - Aftapning af kondensvand

Når kondensvandet i den nederste bakke når det forudbestemte niveau, udsender apparatet en biplyd 8 gange. ”**P1**” vises på kontrolpanelet, og apparatets funktion afbrydes (blæsermotoren fortsætter med at køre). Fortsæt som følger:

a. Træk stikket ud af stikkontakten.
b. Flyt forsigtigt apparatet til en position, hvor vandet kan løbe af.
c. Fjern aftapningsproppen (32) og gummiproppen (32a) (fig. 26).

Sørg for, at aftapningsproppen (32) er skruet korrekt i, så vand ikke kan løbe ud.

d. Lad vandet løbe af.
e. Sæt gummiproppen (32a) tilbage på plads, og skru aftapningsproppen (32) i (fig. 27).
f. Sæt stikket i stikkontakten, og genstart maskinen, indtil indikationen “**P1**” slukker.

Hvis fejlen gentager sig, er det nødvendigt at kontakte et servicecenter.

4.2.b Fejlkoder

Mens apparatet er i funktion, kan der optræde funktionsfejl, som kan afbryde funktionen. I sådanne tilfælde vises fejlkoder på betjeningspanelet.

• **P1** Den nederste bakke er fuld.
  • Tøm bakken som beskrevet i afsnit 4.2.a

• **F1** Rengør filtrene.
  • For hver 250 driftstimer for blæsermotoren vises meddelelsen **F1**.
  Rens filtrene (afsnit 4.1.b - 4.1.c - 4.1.d), og nulstil timetælleren ved at trykke på knappen "**ON/OFF**" på apparatets betjeningspanel i 5 sekunder.

• **E1** Fejl i rumtemperaturføleren.
• **E2** Fejl i fordamperens temperaturføler.
• **E3** Fejl i kondensatorens temperaturføler.
• **E4** Kommunikationsfejl betjeningspanel.

Fortsæt som følger:
a. Afbryd strømforsyningen til apparatet
b. vent et par minutter
c. sæt stikket i stikkontakten
d. genstart enheden.

Hvis problemet fortsætter, og fejlkoden ikke forsvinder, skal strømforsyningen til apparatet afbrydes og et servicecenter kontaktes.

5 - TEKNISKE SPECIFIKATIONER

Apparatets tekniske specifikationer er angivet på typeskiltet, som er placeret på apparatet (fig. 2).

• Mål (L x H x D)	490 x 765 x 425 mm
• Grænseværdier for driftstemperatur i kølefunktion	17 °C-35 °C (62 °F-95 °F)
• Grænser for driftstemperatur i affugtningsfunktion	13 °C-35 °C (55 °F-95 °F)
• Grænseværdier for driftstemperatur i opvarmnings-funktion (varmepumpe)	5 °C-30 °C (41 °F-86 °F)
• Kølemiddelgas	R290

6 - ELDIAGRAM

Kredsløbsdiagrammet er vist i figur 35.

OPTIONAL ***Dette symbol angiver, at elementet er valgfrit.***

7 - FEJL OG AFHJÆLPNING

FUNKTIONSFEJL	ÅRSAG	HVAD SKAL JEG GØRE?
Apparatet virker ikke	Ingen strømforsyning Stikket er ikke sat i stikkontakten	Afvent Sæt stikket i stikkontakten
Apparatet tænder ikke	Fejlkoden P1 --- I funktionen KØLING: Rumtemperaturen er lavere end den indstillede temperatur	Vandopsamlingsbakken er fuld. Sluk for apparatet, tøm vandet fra drypbakken, og genstart derefter --- Nulstilling af temperaturen
Klimatiseringsapparatet fungerer kun i kort tid	Den indstillede temperatur er for tæt på den omgivende temperatur --- Den udvendige lufttilgang er spærret	Sænk den indstillede temperatur --- Fjern forhindringerne Kontakt servicecenteret
Enheden køler ikke godt	Luftfiltrene er tilstoppet med støv, fnuller eller dyrehår --- Afløbsslangen er ikke tilsluttet eller blokeret --- Apparatet har et lavt kølemiddelniveau --- Temperaturindstillingen er for høj --- Vinduer og døre i rummet er åbne --- Lokalet er for stort --- Varmekilder til stede i rummet	Sluk for apparatet, og rengør filtrene som angivet i brugsanvisningen --- Sluk for apparatet, afbryd slangen, fjern eventuelle forhindringer, og sæt afløbsslangen på igen --- Kontakt et servicecenter for at få apparatet kontrolleret og kølemiddel påfyldt --- Sænk den indstillede temperatur --- Sørg for, at alle vinduer og døre er lukkede --- Kontrollér køleområdet igen --- Fjern eventuelle varmekilder, hvis muligt
Apparatet larmer og vibrerer for meget	Enhedens støtteflade er ikke plan --- Luftfiltrene er tilstoppet med støv, fnuller eller dyrehår	Placer apparatet på en plan og jævn overflade --- Sluk for apparatet, og rengør filtrene som angivet i brugsanvisningen
Apparatet udsender unormal støj	Denne lyd skyldes strømmen af kølemiddel inde i apparatet	Dette er helt normalt
Vand løber ud af klimaapparatet, når det flyttes	Klimatiseringsapparatet er vippet eller lagt ned	Tøm vandet af apparatet, før det flyttes
I køle-, natte- eller automatisk funktion kan den laveste hastighed ikke vælges	Den omgivende temperatur er for lav	Klimatiseringsapparatets funktion er normal

Forsøg ikke selv at reparere apparatet.

Hvis problemet ikke er blevet løst, skal du kontakte din lokale forhandler eller det nærmeste servicecenter. Giv detaljerede oplysninger om funktionsfejlen og apparatets model.



SMALTIMENTO - DISPOSAL - ELIMINATION - ENTSORGUNG - DESGUACE - ELIMINAÇÃO - VUILVERWERKING - ΜΕΤΑΠΟΙΗΣΗ - UTYLIZACJA - ELIMINARE - BORTSKAFFNING - HÄVITTÄMINEN - KASSERING - ÁRTALMATLANÍTÁS - LIKVIDACE - УТИЛІЗАЦІЯ - BORTSKAFFELSE

Il simbolo sul prodotto o sulla confezione indica che il prodotto non deve essere considerato come un normale rifiuto domestico, ma deve essere portato nel punto di raccolta appropriato per il riciclaggio di apparecchiature elettriche ed elettroniche. Provvedendo a smaltire questo prodotto i n modo appropriato, si contribuisce a evitare potenziali conseguenze negative per l'ambiente e per la salute, che potrebbero derivare da uno smaltimento inadeguato del prodotto. Per informazioni più dettagliate sul riciclaggio di questo prodotto, contattare l'ufficio comunale, il servizio locale di smaltimento rifiuti o il negozio in qui è stato acquistato il prodotto. Questa disposizione è valida solamente negli stati membri dell'UE.

This symbol on the product or its packaging indicates that the appliance cannot be treated as normal domestic trash, but must be handed in at a collection point for recycling electric and electronic appliances. Your contribution to the correct disposal of this product protects the environment and the health of your fellow men. Health and the environment are endangered by incorrect disposal. Further information about the recycling of this product can be obtained from your local town hall, your refuse collection service, or in the store at which you bought the product. This regulation is valid only in EU member states.

Ce symbole apposé sur le produit ou son emballage indique que ce produit ne doit pas être jeté au titre des ordures ménagères normales, mais doit être remis à un centre de collecte pour le recyclage des appareils électriques et électroniques. En contribuant à une élimination correcte de ce produit, vous protégez l'environnement et la santé d'autrui. L'environnement et la santé sont mis en danger par une élimination incorrecte du produit. Pour toutes informations complémentaires concernant le recyclage de ce produit, adressez-vous à votre municipalité, votre service des ordures ou au magasin où vous avez acheté le produit. Cette consigne n'est valable que pour les états membres de l'UE.

Dieses Symbol auf dem Produkt oder seiner Verpackung weist darauf hin, dass dieses Produkt nicht als normaler Haushaltsabfall zu behandeln ist, sondern an einem Sammelpunkt für das Recycling von elektrischen und elektronischen Geräten abgegeben werden muss. Durch Ihren Beitrag zum korrekten Entsorgen dieses Produktes schützen Sie die Umwelt und die Gesundheit Ihrer Mitmenschen. Umwelt und Gesundheit werden durch falsches Entsorgen gefährdet. Weitere Informationen über das Recycling dieses Produktes erhalten Sie von Ihrem Rathaus, Ihrer Müllabfuhr oder dem Geschäft, in dem Sie das Produkt gekauft haben. Diese Vorschrift ist nur gültig für Mitgliedstaaten der EU.

Este símbolo sobre el producto o su embalaje, indica que el mismo no puede ser tratado como residuo doméstico habitual, sino debe ser entregado en un punto de recogida para el reciclado de aparatos eléctricos y electrónicos. Con su contribución para el desguace correcto de este producto, protegerá el medio ambiente y la salud de sus prójimos. Con un desguace erróneo, se pone en riesgo el medio ambiente y la salud. Otras informaciones sobre el reciclado de este producto las obtendrá de su ayuntamiento, recogida de basura o en el comercio donde haya adquirido el producto. Esta norma es válida únicamente para los estados miembros de la UE.

Este símbolo que se encontra no produto ou na respectiva embalagem, indica que o produto não pode ser tratado como resíduo doméstico normal, devendo ser entregue num centro de recolha e de reciclagem para aparelhos eléctricos e electrónicos. Graças ao seu contributo para a eliminação correcta deste produto, protege o ambiente e a saúde pública. A eliminação incorrecta de resíduos prejudica o ambiente e a saúde. Para obter mais informações sobre a reciclagem deste produto, dirija-se à Câmara Municipal, aos serviços de recolha de resíduos ou à loja onde adquiriu o produto. Este regulamento só é válido para os Estados-membros da UE.

Het symbool op het product of op de verpakking geeft aan dat het product niet als normaal huishoudafval beschouwd moet worden maar naar een verzamelcentrum gebracht moet worden voor het recyclen van elektrische en elektronische apparatuur. Door dit product op correcte wijze als vuil te verwerken, worden potentieel negatieve gevolgen voor het milieu en de gezondheid vermeden. Deze gevolgen zouden kunnen voortkomen uit een verkeerde vuilverwerking van het product. Voor meer gedetailleerde informatie over de recycling van dit product dient contact opgenomen te worden met het gemeentekantoor, de plaatselijke vuilophaaldienst of de winkel waarin het product gekocht is. Dit voorschrift geldt alleen in de Lidstaten van de EU.

Το σύμβολο στο προϊόν ή την συσκευασία δείχνει πως το προϊόν δεν πρέπει να θεωρείται κοινό οικιακό απόρριμμα, αλλά πρέπει να γίνεται η αποκομιδή του σε κατάλληλο κέντρο ανακύκλωσης για ηλεκτρικές και ηλεκτρονικές συσκευές. Η ορθή απόρριψη του προϊόντος οδηγεί στην αποφυγή αρνητικών συνεπειών για το περιβάλλον και την υγεία, που θα μπορούσαν να δημιουργηθούν από την ακατάλληλη απόρριψή του. Για περισσότερες πληροφορίες ανακύκλωσης αυτού του προϊόντος, επικοινωνήστε με το γραφείο του δήμου, την τοπική υπηρεσία αποκομιδής απορριμμάτων ή το κατάστημα αγοράς του προϊόντος. Αυτή η διαδικασία ισχύει μόνο στα κράτη μέλη της ΕΕ.

Symbol umieszczony na produkcie lub na opakowaniu wskazuje, że produkt nie powinien być traktowany jako zwykły odpad domowy, ale należy go oddać do odpowiedniego punktu zbiórki zużytego sprzętu elektrycznego i elektronicznego. Prawidłowa utylizacja produktu pomoże uniknąć potencjalnych negatywnych konsekwencji dla środowiska i zdrowia, które wiążą się z niewłaściwą utylizacją. Aby uzyskać szczegółowe informacje na temat recyklingu produktu, skontaktować się z urzędem gminy, lokalnym zakładem utylizacji odpadów lub sklepem, w którym został zakupiony. Takie zarządzenie obowiązuje wyłącznie w państwach członkowskich UE.

Simbolul de pe produs sau de pe ambalaj indică faptul că produsul nu trebuie considerat deșeu menajer normal, ci trebuie dus la punctul de colectare specializat pentru reciclarea echipamentelor electrice și electronice. Efectuând eliminarea acestui produs în mod corespunzător, contribuiți la evitarea potențialelor consecințe negative pentru mediu și sănătate care ar putea rezulta din eliminarea necorespunzătoare a produsului. Pentru mai multe informații despre reciclarea acestui produs, contactați oficiul municipal, serviciul local de eliminare a deșeurilor sau magazinul de unde a fost achiziționat produsul. Această prevedere este valabilă numai în statele membre UE.

Symbolen på produkten eller på förpackningen indikerar att produkten inte ska betraktas som ett normalt hushållsavfall utan ska lämnas in vid en lämplig uppsamlingsstation för återvinning av elektrisk och elektronisk utrustning. Vid bortskaffande av denna produkt på lämpligt sätt bidrar ni till att undvika potentiellt negativa konsekvenser för miljö och hälsa, som kan vara ett resultat av ett olämpligt bortskaffande av produkten. För mer detaljerad information om återvinning av denna produkt, kontakta kommunkontoret, deN lokala avfallshanteringstjänsten eller butiken där produkten köptes. Denna förordning är endast giltig i EU-länderna.

Tuotteessa tai pakkauksessa oleva merkki osoittaa, että tuotetta ei saa käsitellä normaalin kotitalousjätteen tapaan vaan sen on toimitettava tarkoituksenmukaiseen keräyspisteeseen sähkö- ja elektroniikkaromujen kierrätystä varten. Huolehtimalla tämän tuotteen oikein tapahtuvasta hävittämisestä autetaan välttämään mahdollisia ympäristölle ja terveydelle negatiivisia vaikutuksia, joita voisi aiheutua tuotteen sopimattomasta käsittelystä. Jos haluat tietoja tuotteen kierrätyksestä, ota yhteys paikallisiin viranomaisiin, jätteiden hävityksestä huolehtivaan yhtiöön tai tuotteen ostoliikkeeseen. Tämä säännös on voimassa vain EU:n jäsenvaltioissa.

Symbolet på produktet eller på pakningen indikerer at produktet ikke må anses som vanlig husholdningsavfall, men må leveres inn til en egnet innsamlingsstasjon for resirkulering av elektriske og elektroniske apparater. Ved å sørge for å kassere dette produktet på en korrekt måte bidrar du til å unngå mulige negative konsekvenser for miljøet og helsen, som ellers ville kunne oppstå ved en upassende kassering av produktet. For mer detaljert informasjon om resirkulering av dette produktet, ta kontakt med lokale myndigheter, lokale avfallshåndteringsselskap eller butikken der produktet er kjøpt. Denne regelen bare i EUs medlemsland.

A terméken vagy a csomagoláson látható szimbólum azt jelzi, hogy a termék nem kezelhető normál háztartási hulladékként, hanem az elektromos és elektronikus berendezések újrahasznosítását végző megfelelő gyűjtőhelyre kell vinni. A termék megfelelő ártalmatlanításának biztosításával segít megelőzni a környezetre és az emberi egészségre gyakorolt lehetséges negatív következményeket, amelyeket egyébként a termékből származó hulladék nem megfelelő kezelése okozhatna. A termék újrahasznosításával kapcsolatos további információkért forduljon a polgármesteri hivatalhoz, a helyi hulladékkezelő vállalathoz vagy ahhoz az üzlethez, ahol a terméket vásárolta. Ez a rendelkezés csak az EU tagállamaiban érvényes.

Symbol na výrobku nebo na obalu znamená, že výrobek nesmí být považován za běžný domovní odpad, ale musí být odevzdán na příslušné sběrné místo určené pro recyklaci elektrických a elektronických zařízení. Správnou likvidací tohoto výrobku pomůžete předejít potenciálním negativním dopadům na životní prostředí a zdraví, které by mohly vyplynout z jeho nesprávné likvidace. Podrobnější informace o recyklaci tohoto výrobku vám poskytne obecní úřad, místní služby pověřené likvidací odpadu nebo prodejna, kde jste výrobek zakoupili. Toto ustanovení platí pouze v členských státech EU.

Символ на приладі чи на упаковці означає, що виріб не слід розглядати як звичайні побутові відходи, але його слід передати у відповідний пункт збору для переробки електричного та електронного обладнання. Утилізуючи цей прилад належним чином, ви допомагаєте уникнути можливих негативних наслідків для навколишнього середовища та здоров'я, до яких може призвести помилкова утилізація виробу. Щоб отримати детальнішу інформацію про переробку цього приладу, зверніться до муніципального управління, місцевої служби утилізації відходів або магазину, де було придбано продукт. Це положення діє лише в країнах-членах ЄС.

Symbolet på produktet eller på emballagen angiver, at produktet ikke skal bortskaffes som usorteret husholdningsaffald, men skal afleveres på det relevante indsamlingssted til genvinding af affald af elektrisk og elektronisk udstyr. Korrekt bortskaffelse af dette produkt bidrager til at undgå potentielle negative konsekvenser for miljøet og sundheden, der kan opstå som følge af ukorrekt bortskaffelse af produktet. Hvis du ønsker mere detaljerede oplysninger om genvinding af dette produkt, bedes du kontakte din kommune, dit lokale renovationsfirma eller den butik, hvor du har købt produktet. Denne bestemmelse gælder kun i EU's medlemslande.

OLIMPIA SPLENDID
HOME OF COMFORT

265775G-1

OLIMPIA SPLENDID spa
via Industriale 1/3
25060 Cellatica (BS)
www.olimpiasplendid.it
info@olimpiasplendid.it

I dati tecnici e le caratteristiche estetiche dei prodotti possono subire cambiamenti. Olimpia Splendid si riserva di modificarli in ogni momento senza preavviso.